ADE

Akku Mini-Zerkleinerer

Battery-powered mini-chopper | Picadora mini recargable | Mini-hachoir sans fil | Tritatutto mini a batteria | Mini siekacz akumulatorowy | Draadloze Mini-Hakmolen |

Bedienungsanleitung

KG 2426-1

Operating instructions | Instrucciones de operación | Mode d'emploi

Istruzioni per l'uso | Instrukcja obsługi | Gebruiksaanwijzing

Deutsch | English | Español | Français | Italiano | Polski | Nederlands

Liebe Kundin, lieber Kunde !

Sie haben sich für den Kauf eines qualitativ hochwertigen Produkts der Marke ADE entschieden, das intelligente Funktionen mit einem außergewöhnlichen Design vereint. Die langjährige Erfahrung der Marke ADE stellt einen technisch hohen Standard und bewährte Qualität sicher - für mehr Frische in Ihrer Küche.

Wir wünschen Ihnen damit viel Freude und Genuss!

Ihr ADE Team

Allgemeines

Über diese Anleitung

Diese Bedienungsanleitung beschreibt den sicheren Umgang und die Pflege des Artikels. Bewahren Sie diese Bedienungsanleitung auf, falls Sie später etwas nachlesen möchten. Wenn Sie den Artikel an jemand anderen weitergeben, geben Sie auch diese Anleitung mit.
Die Nichtbeachtung dieser Bedienungsanleitung kann zu Verletzungen oder Schäden am Artikel führen.

Zeichenerklärung

Dieses Symbol in Verbindung mit dem Wort GEFAHR warnt vor schweren Verletzungen.

Dieses Symbol in Verbindung mit dem Wort WARNUNG warnt vor Verletzungen mittleren und leichten Grades.

Dieses Symbol in Verbindung mit dem Wort HINWEIS warnt vor Sachschäden.

Dieses Symbol kennzeichnet zusätzliche Informationen und allgemeine Hinweise.

IM_Web_KG2426-1_202609_V3

Inhaltsverzeichnis

Allgemeines 2
Sicherheit 3
Bestimmungsgemäßer Gebrauch 5
Lieferumfang 6
Technische Daten 6
Auf einen Blick 7
Auspacken und prüfen 8
Gebrauch 8
Lebensmittel vorbereiten 10
Zerkleinerer zusammenbauen 10
Lebensmittel zerkleinern 10
Verarbeitungstipps 11
Überhitzungsschutz 11
Reinigen 11
Aufbewahren 12
Störung / Abhilfe 12
Garantie 13
Konformitätserklärung 13
Entsorgen 14
Akku wechseln 94

Sicherheit

GEFAHR durch Elektrizität

- Akku und Ladekabel dürfen keiner Feuchtigkeit ausgesetzt werden und nicht in Wasser oder andere Flüssigkeiten getaucht werden. Stromschlaggefahr!
- Laden Sie den Akku ausschließlich in trockenen Innenräumen auf. Halten Sie dabei Abstand zu Waschbecken, Vasen etc.
- Sie können das Gerät zum Aufladen an eine USB-Buchse (z. B. Notebook, PC) oder mittels eines USB-Ladeadapters an eine ordnungsgemäß installierte Steckdose anschließen. Beachten Sie in diesem Fall unbedingt das Kapitel „Technische Daten“.
- Wenn Sie einen USB-Ladeadapter verwenden: Achten Sie darauf, dass die Steckdose gut zugänglich ist, damit Sie im Bedarfsfall schnell den Ladeadapter ziehen können.

- Nehmen Sie keine Veränderungen am Artikel oder Akku vor. Lassen Sie Reparaturen nur von einer Fachwerkstatt durchführen. Beachten Sie auch die beiliegenden Garantiebedingungen.
- Achten Sie darauf, dass der Artikel nicht durch scharfe Kanten oder heiße Gegenstände beschädigt wird.
- Nehmen Sie den Artikel nicht in Betrieb, wenn er offensichtliche Schäden aufweist.
- Beachten Sie das Kapitel „Reinigen“, wie die Flächen, die mit Lebensmitteln in Berührung kommen, zu reinigen sind.

GEFAHR für Kinder

- Dieses Gerät darf nicht von Kindern benutzt werden. Das Gerät und seine Anschlussleitung sind von Kindern fernzuhalten.
- Dieses Gerät kann von Personen mit reduzierten physischen, sensorischen oder mentalen Fähigkeiten oder Mangel an Erfahrung und/ oder Wissen benutzt werden, wenn sie beaufsichtigt oder bezüglich des sicheren Gebrauchs des Gerätes unterwiesen wurden und die daraus resultierenden Gefahren verstanden haben.
- Kinder dürfen nicht mit dem Gerät spielen.
- Zusammenbau und Reinigungsarbeiten dürfen nicht von Kindern vorgenommen werden.
- Halten Sie Folien und Verpackungsmaterial von Kindern fern. Es besteht Erstickungsgefahr. Achten Sie auch darauf, dass der Verpackungsbeutel nicht über den Kopf gestülpt wird.

GEFAHR durch Explosion und Verätzung

- Das Gerät enthält einen Lithium-Akku. Dieser darf nicht auseinandergenommen, in Feuer geworfen oder kurzgeschlossen werden. Explosionsgefahr! Schützen Sie den eingebauten Akku vor starker Hitze. Der Akku ist fest im Gerät eingebaut und kann und darf nicht selbst ausgetauscht oder ausgebaut werden. Bei unsachgemäßem Ausbau des Akkus besteht Explosionsgefahr. Wenn der Akku defekt ist, wenden Sie sich an unseren Service oder an eine Fachwerkstatt.
- Vermeiden Sie den Kontakt von Akkuflüssigkeit mit Augen und Schleimhäuten. Bei Kontakt spülen Sie die betroffenen Stellen mit viel klarem Wasser aus und suchen sofort einen Arzt auf.

WARNUNG vor Verletzungsgefahr

- Seien Sie vorsichtig, wenn Sie mit dem scharfen Messereinsatz hantieren oder den Behälter leeren oder reinigen.
- Berühren Sie nicht sich bewegende Geräteteile und versuchen Sie nie, sich bewegende Geräteteile mit der Hand oder durch andere Gegenstände zu stoppen.
- Berühren Sie die Messer nicht mit bloßen Händen.
- Vor dem Auswechseln von Zubehör oder Zusatzteilen, die im Betrieb bewegt werden, muss das Gerät ausgeschaltet werden.
- Benutzen Sie das Gerät nicht, wenn die Messer beschädigt sind.
- Verwenden Sie ausschließlich das mitgelieferte Originalzubehör.

- Zerkleinern Sie keine sehr harten Zutaten oder Kerne und entfernen Sie evtl. vorhandene Stängel oder Stiele vor dem Zerkleinern aus den Zutaten. Entfernen Sie bei der Zerkleinerung von Fleisch vorher evtl. vorhandene Knochen und Sehnen.

VORSICHT vor Sachschäden

- Betreiben Sie das Gerät im Dauerbetrieb maximal 30 Sekunden am Stück. Wenn Sie es im Pulsbetrieb betreiben, also immer nur kurz einschalten, kann das Gerät auch etwas länger betrieben werden. Lassen Sie es danach ca. 3 Minuten abkühlen (= 1 Zyklus). Nach insgesamt 3 vollständigen Zyklen (30 Sekunden Dauerbetrieb oder etwas längerer Pulsbetrieb plus 3 Minuten Pause) muss das Gerät 30 Minuten abkühlen.
- Betreiben Sie das Gerät keinesfalls ohne Zutaten, der Akku könnte überhitzen.
- Stellen Sie das Gerät nie auf oder in der Nähe von heißen Oberflächen ab (z. B. Herdplatten etc.).
- Bringen Sie das USB-Ladekabel nicht mit heißen Teilen in Berührung.
- Setzen Sie das Gerät niemals einer hohen Temperatur (Heizung etc.) oder widrigen Witterungseinflüssen (Regen etc.) aus.
- Stellen Sie das Gerät auf eine unempfindliche glatte Arbeitsoberfläche, die gut zu reinigen ist. Beim Verarbeiten von Lebensmitteln sind gelegentliche Spritzer unvermeidbar.
- Verwenden Sie nur Original-Zubehör.

Bestimmungsgemäßer Gebrauch

Dieses Gerät dient ausschließlich zum Zerkleinern von Lebensmitteln wie Obst, Gemüse, Kräutern oder Ähnlichem.

Hierfür ist das Gerät **nicht** geeignet:

- Zerkleinern von Eiswürfeln,
- zerkleinern von harten Lebensmittel mit Anteilen wie z. B. Nüssen oder Kernen,
- mixen von kochenden bzw. heißen Flüssigkeiten,
- zerkleinern von Fleisch, dass noch Knochen und/oder Sehnen enthält,
- verarbeiten von Materialien, die keine Lebensmittel sind.

Das Gerät ist ausschließlich für den Haushaltsgebrauch bestimmt und nicht für den gewerblichen Bereich geeignet.

Verwenden Sie den Zerkleinerer nur wie in dieser Bedienungsanleitung beschrieben. Jede andere Verwendung gilt als nicht bestimmungsgemäß und kann zu Sachschäden oder sogar zu Personenschäden führen.

Der Hersteller oder Händler übernimmt keine Haftung für Schäden, die durch nicht bestimmungsgemäßen oder falschen Gebrauch entstanden sind.

Lieferumfang

- Mini-Zerkleinerer mit Zubehör
- Bedienungsanleitung

Technische Daten

Modell:	Akku Mini-Zerkleinerer KG 2426-1
Eingangsspannung:	5 V DC, 1 A
Akku:	3,7 V DC Lithium-Akku, 1500 mAh
Leistung:	45 W
Kurzzeitbetrieb:	30 Sekunden, max. 3x hintereinander, danach 30 Minuten Abkühlpause
Füllmenge max.:	ca. 150 ml
Inverkehrbringer (keine Service-Adresse):	GRENDS GmbH Stahltwiete 23 22761 Hamburg, Germany
Informationen zum Batterie-Hersteller:	Manufacturer: Jiangxi Chengjiang New Energy Co., Ltd. Chengjiang New Energy, Zhongcheng New Kinetic Energy Industrial Park, Wuning County, Jiujiang City,Jiangxi Province Email: 667520520@qq.com Trademark: CJ

Unsere Produkte werden ständig weiterentwickelt und verbessert.
Aus diesem Grund sind Design- und technische Änderungen jederzeit möglich.

Auf einen Blick (siehe nächste Seite)

1 USB-Ladebuchse mit Schutzlasche

2 Ein-/Austaste BLEND mit LED-Leuchte für Statusanzeige

3 Motor-Block mit Akku

4 Messer

5 Behälter

Ohne Abbildung:

- USB-Ladekabel

Auf einen Blick

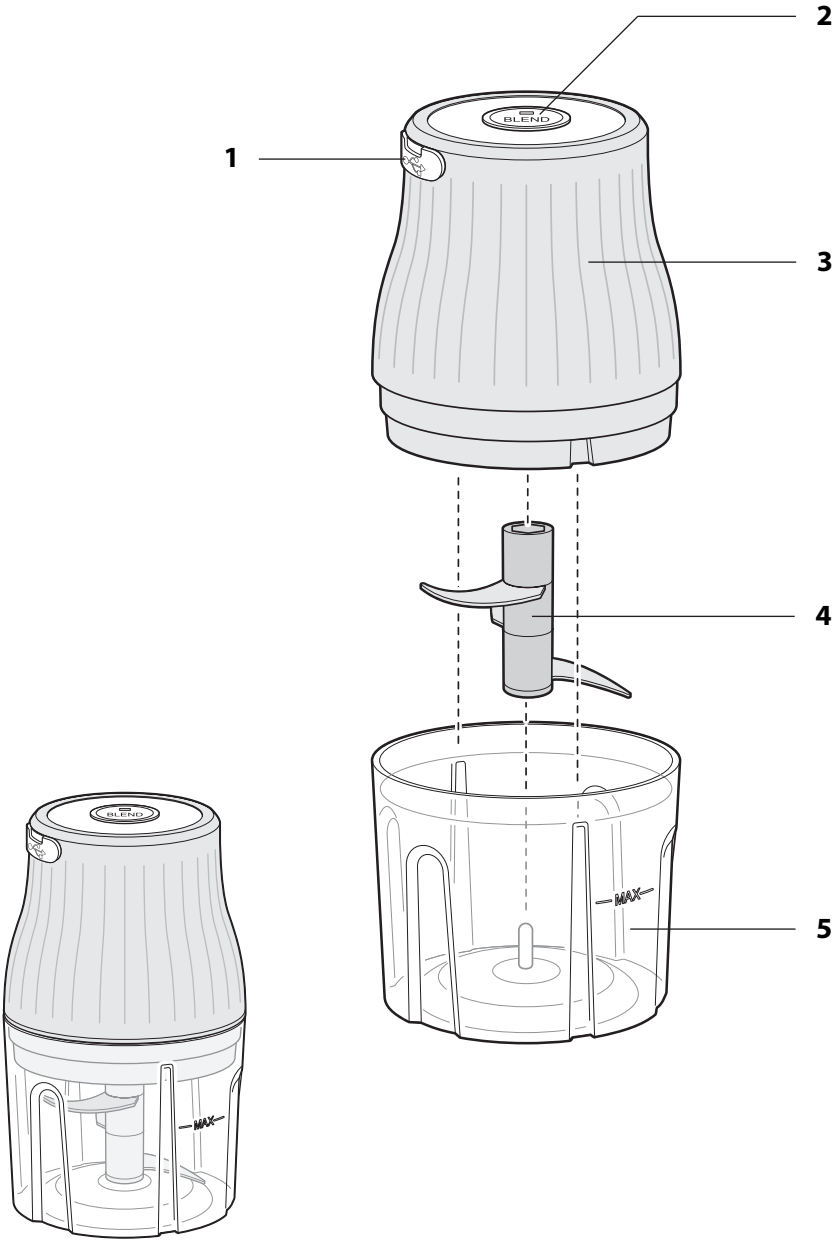

Auspacken und prüfen

WARNUNG vor Verletzung

- Die Messer sind sehr scharf. Seien Sie vorsichtig beim Einsetzen, Hantieren und Reinigen.

1. Nehmen Sie das Gerät aus der Verpackung und entfernen Sie sorgfältig sämtliches Verpackungsmaterial.
2. Prüfen Sie, ob die Lieferung vollständig ist.
3. Kontrollieren Sie, ob das Gerät oder die Einzelteile Schäden aufweisen. Ist dies der Fall, benutzen Sie die Mühle nicht. Wenden Sie sich in diesem Fall an den Händler, bei dem Sie das Gerät gekauft haben.
4. Reinigen Sie alle Teile vor dem ersten Gebrauch, siehe Kapitel „Reinigen“.

Gebrauch

WARNUNG vor Verletzung

- Berühren Sie die Messer nicht mit bloßen Händen, die Messer sind sehr scharf.
- Nehmen Sie den Motorblock erst ab, wenn der Messereinsatz sich nicht mehr dreht.
- Transportieren Sie den Zerkleinerer nicht, solange er in Betrieb ist.
- Achten Sie darauf, dass Hände, Haare, Kleidung, Schmuck oder andere Gegenstände während des Mixvorgangs nicht in den Zerkleinerer bzw. den Behälter gelangen.

HINWEIS vor Sachschaden

- Betreiben Sie das Gerät im Dauerbetrieb maximal 30 Sekunden am Stück. Wenn Sie es im Pulsbetrieb betreiben, also immer nur kurz einschalten, kann das Gerät auch etwas länger betrieben werden. Lassen Sie es danach ca. 3 Minuten abkühlen (= 1 Zyklus). Nach insgesamt 3 vollständigen Zyklen (30 Sekunden Dauerbetrieb oder etwas längerer Pulsbetrieb plus 3 Minuten Pause) muss das Gerät 30 Minuten abkühlen.
- Stellen Sie den Zerkleinerer auf einer ebenen, trockenen und rutschfesten Arbeitsfläche auf.
- Stellen Sie den Zerkleinerer nicht an den Rand oder an die Kante der Arbeitsfläche.
- Stellen Sie den Zerkleinerer nie auf oder in der Nähe von heißen Oberflächen ab (z. B. Herdplatten, Heizungsrohren, etc.).

Statusanzeigen

Die in der Ein-/Austaste integrierte LED zeigt den jeweiligen Geräte-Status an:

LED-Anzeige	Bedeutung
Leuchtet rot	Akku wird geladen
Leuchtet blau	Akku ist vollständig aufgeladen
Blinkt 5x blau	Akku-Block sitzt korrekt auf dem Behälter (Gerät ist betriebsbereit)
Blinkt 10x abwechselnd rot und blau	Akku-Block wurde vom Behälter entfernt (Gerät ist nicht betriebsbereit)
Leuchtet blau für 30 Sekunden	Gerät arbeitet
Leuchtet rot für 3 Sekunden	Akku muss geladen werden

- Während die LED blinkt, kann die Ein-/Austaste nicht betätigt werden.
- Während der Akku geladen wird, kann das Gerät ebenfalls noch nicht benutzt werden.

Akku aufladen

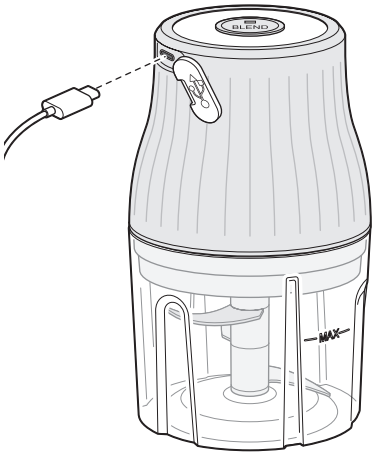

1. Entfernen Sie die Schutzlasche.
2. Verbinden Sie das beigelegte USB-Ladekabel mit der USB-C-Anschlussbuchse des Artikels und mit der USB-Buchse eines Computers (PC, Tablet, Notebook) oder eines USB-Ladegerätes.
   Alternativ können Sie auch eine Powerbank zum Laden anschließen.
3. Setzen Sie nach dem Ladevorgang die Schutzlasche wieder ein.
   Die LED der Ein-/Austaste zeigt den Ladevorgang an.
   - leuchtet rot: Akku wird aufgeladen
   - leuchtet blau: Akku ist voll aufgeladen

   Die Ladedauer, um den Artikel vollständig zu laden, beträgt 2,5 Stunden.

Lebensmittel vorbereiten

Wenn Sie harte Lebensmittel verarbeiten, nutzen die Messer schneller ab.

- Schneiden Sie Fleisch und ggf. auch andere Zutaten in kleine 1 bis 2 cm große Stücke, bevor Sie diese in den Behälter geben.
- Entfernen Sie bei Fleisch Knochen, Sehnen und Haut.

Zerkleinerer zusammenbauen

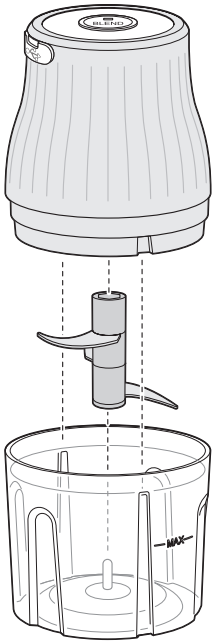

1. Stellen Sie den Behälter auf einen geeigneten und rutschfesten Untergrund.
2. Stecken Sie den Messereinsatz auf den Steg im Behälter.
3. Geben Sie die Zutaten in den Behälter.
   Beachten Sie die MAX-Markierung des Behälters. Die maximale Füllmenge beträgt ca. 150 ml.
4. Setzen Sie den Motor-Block bündig auf den Behälter und beachten Sie die LED:
   Wenn die LED 5x blau blinkt, sitzt der Motor-Block korrekt und das Gerät ist betriebsbereit. **Der Motor-Block wird lediglich aufgesteckt, er kann nicht durch Drehen verriegelt werden.**

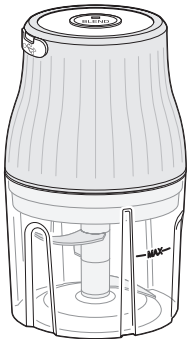

Lebensmittel zerkleinern

1. Drücken Sie die Ein-/Austaste BLEND, um die Zutaten zu zerkleinern. Nach 30 Sekunden stoppt der Motor automatisch.
   Lassen Sie danach den Motor ca. 3 Minuten abkühlen.
2. Wiederholen Sie Schritt 1, falls die Zutaten noch nicht ausreichend zerkleinert sind.
3. Nehmen Sie den Motor-Block vom Behälter.
4. Ziehen Sie den Messereinsatz aus dem Behälter.
5. Nehmen Sie die Zutaten aus dem Behälter.

Verarbeitungstipps

- Damit die Zutaten gleichmäßig zerkleinert werden, schalten Sie zwischendurch das Gerät aus. Schieben Sie dann mit einem Gummischaber die Zutaten wieder in die Schüsselmitte. Anschließend können Sie die das Gerät wieder einschalten.
- Nutzen Sie das Gerät auch im Pulsbetrieb, indem Sie die Ein-/Austaste immer nur kurz drücken. Durch das Abstoppen der drehenden Messer fallen die Lebensmittel teilweise zurück unter die Messer. Dadurch erfolgt eine gleichmäßige Verarbeitung.
- In vielen Fällen erledigt der Zerkleinerer die Arbeit in Sekunden. Vermeiden Sie zu langes Mixen, um die Struktur der Nahrung zu erhalten.
- Die verarbeiteten Lebensmittel sollten entweder sofort verzehrt oder weiter verwendet werden. Der Behälter ist nicht zum dauerhaften Aufbewahren gedacht.

Überhitzungsschutz

Das Gerät verfügt über einen eingebauten Überhitzungsschutz. Falls der Überhitzungsschutz auslöst, schaltet sich das Gerät während des Gebrauchs sofort ab.

In diesem Fall:

1. Lassen Sie die Ein-/Austaste BLEND los.
2. Lassen Sie das Gerät mindestens 30 Minuten abkühlen.

Anschließend können Sie das Gerät wieder wie gewohnt benutzen.

Reinigen

GEFAHR vor Stromschlag

- Schalten Sie den Zerkleinerer aus bevor Sie den Zerkleinerer reinigen.
- Tauchen Sie den Motor-Block nie in Wasser oder eine andere Flüssigkeit. Achten Sie darauf, dass kein Wasser in das Gehäuse gelangt.
- Verwenden Sie zur Reinigung keinen Dampfreiniger.

WARNUNG vor Verletzung

- Berühren Sie die Messer nicht mit bloßen Händen.
- Gehen Sie beim Reinigen des Messereinsatzes sehr vorsichtig vor.

HINWEIS vor Sachschaden

- Verwenden Sie keine aggressiven Reinigungsmittel, Bürsten mit Metall- oder Nylonborsten, sowie scharfe oder metallische Reinigungsgegenstände wie Messer, harte Spachtel und dergleichen. Diese können die Oberflächen beschädigen.
- Geben Sie den Motor-Block keinesfalls in die Spülmaschine. Sie würden den Motor dadurch zerstören.

Das Gerät muss nach jedem Gebrauch gereinigt werden. Reinigen Sie das Gerät wenn möglich unmittelbar nach dem Gebrauch, um ein Antrocknen der Zutaten zu vermeiden.

1. Schalten Sie das Gerät aus.
2. Reinigen Sie den Motor-Block mit einem trockenen bis leicht angefeuchteten Tuch.
3. Reinigen Sie den Messereinsatz und den Behälter in warmem, spülmittelhaltigem Wasser und mit einem feuchten, weichen Tuch. Alternativ können Sie diese Teile auch im Geschirrspüler reinigen (nicht den Motor-Block!)
4. Spülen Sie alle Teile mit klarem Wasser ab.
5. Trocknen Sie die einzelnen Teile gründlich mit einem Geschirrtuch ab.

Aufbewahren

1. Reinigen Sie den Zerkleinerer, wie im Kapitel „Reinigen“ beschrieben.
2. Laden Sie den Akku vollständig auf, um bei einer längeren Nichtnutzung eine Tiefentladung des Akkus zu verhindern.
3. Bewahren Sie den Zerkleinerer außerhalb der Reichweite von Kindern an einem sauberen, trockenen und frostfreien Ort auf.
4. Bewahren Sie den Zerkleinerer möglichst in der Originalverpackung auf, um ihn vor Staub und Spritzwasser zu schützen.

Störung / Abhilfe

Störung	Mögliche Ursache
Keine Funktion.	▪ Akku aufgeladen? ▪ Gerät wurde nicht korrekt zusammengesetzt. Der Zerkleinerer funktioniert nur, wenn er korrekt zusammengesetzt wurde. ▪ Wenn Sie das Gerät längere Zeit ohne ausreichende Pause am Stück betrieben haben, hat ggf. der Überhitzungsschutz ausgelöst. – Schalten Sie den Zerkleinerer aus. – Lassen Sie das Gerät ca. 30 Minuten abkühlen, bevor Sie das Gerät wieder in Betrieb nehmen.
Der Messereinsatz dreht sich nicht.	Die im Behälter eingefüllten Lebensmittel sind ungeeignet. – Schalten Sie den Zerkleinerer aus. – Entleeren Sie den Behälter.

Störung	Mögliche Ursache
Während des Gebrauchs vibriert der Zerkleinerer stärker als üblich oder/und ist lauter.	▪ Der Untergrund ist nicht ausreichend stabil. ▪ Der Behälter ist überfüllt. – Schalten Sie den Zerkleinerer aus. – Entleeren Sie ein Teil des Behälters.
Gerät schaltet sich während des Gebrauchs ab.	▪ Der Überhitzungsschutz hat ausgelöst, siehe Abschnitt „Überhitzungsschutz“.

Garantie

Die Firma GRENDS GmbH garantiert für 2 Jahre ab Kaufdatum die kostenfreie Behebung von Mängeln aufgrund von Material- oder Fabrikationsfehlern durch Reparatur oder Austausch.

Bitte geben Sie den Artikel im Garantiefall mit dem Kaufbeleg (unter Angabe des Reklamationsgrundes) an Ihren Händler zurück.

Konformitätserklärung

Hiermit erklärt die GRENDS GmbH, dass der Multi-Zerkleinerer KG 2426-1 den Richtlinien 2014/30/EU, 2014/35/EU und 2011/65/EU entspricht.

Die Erklärung verliert ihre Gültigkeit, falls an dem Gerät eine nicht mit uns abgestimmte Änderung vorgenommen wurde.

Hamburg, September 2026
GRENDS GmbH

Entsorgen

Verpackung entsorgen

Entsorgen Sie die Verpackung sortenrein. Geben Sie Pappe und Karton zum Altpapier, Folien in die Wertstoff-Sammlung.

Artikel entsorgen

Entsorgen Sie den Artikel entsprechend der Vorschriften, die in Ihrem Land gelten.

Dieses Symbol besagt, dass dieses Elektro- bzw. Elektronikgerät am Ende seiner Lebensdauer nicht im Hausmüll entsorgt werden darf, sondern vom Endnutzer einer getrennten Sammlung zugeführt werden muss. Zur Rückgabe stehen in Ihrer Nähe kostenfreie Sammelstellen für Elektroaltgeräte sowie ggf. weitere Annahmestellen für die Wiederverwendung der Geräte zur Verfügung. Die Adressen können Sie von Ihrer Stadt- bzw. Kommunalverwaltung erhalten.

Auch Vertreiber von Elektro- und Elektronikgeräte (ab 400 m^2 Verkaufsfläche) sowie Vertreiber von Lebensmitteln (ab 800 m^2 Gesamtverkaufsfläche), die regelmäßig oder dauerhaft Elektro- und Elektronikgeräte anbieten (z.B. Discounter), sind verpflichtet unentgeltlich alte Elektro- und Elektronikgeräte zurückzunehmen. Bei Kauf eines Neugerätes muss der Vertreiber auf Verlangen des Endnutzers eine unentgeltliche 1:1-Rücknahme eines Altgerätes durchführen.

Auch ohne Neuerwerb sind die o.a. Vertreiber verpflichtet, auf Verlangen des Endnutzers bis zu drei Altgeräte (max. Kantenlänge von 25 cm) unentgeltlich zurückzunehmen. Bei einem Online-Vertrieb gelten alle Lager- und Versandflächen des Vertreibers als Verkaufsflächen.

Bevor sie alte Elektro- und Elektronikgeräte zur Entsorgung zurückgeben: Löschen Sie alle personenbezogenen Daten. Entnehmen sie, sofern dies ohne Zerstörung des Gerätes möglich ist, die alten Batterien und Akkus. Führen sie diese einer separaten Sammlung zu.

Weitere Informationen zum Elektrogesetz finden Sie auf www.elektrogesetz.de

Dieses Symbol besagt, dass Batterien und Akkus nicht zusammen mit dem Hausmüll entsorgt werden dürfen.

Sie sind gesetzlich verpflichtet, alle Batterien bei einer Sammelstelle ihrer Gemeinde/ihres Stadtteils oder im Handel abzugeben.

Die Inhaltsstoffe sind giftig und gefährden bei unsachgemäßer Entsorgung die Umwelt und können gesundheitsschädigende Wirkungen auf Menschen, Tiere und Pflanzen haben.

- Vor dem Entsorgen muss der Akku vollständig entladen werden. Benutzen Sie das Gerät, bis der Akku vollständig entladen ist und das Messer nicht mehr dreht.

Dear Customer!

Thank you for purchasing a high-quality ADE product that combines intelligent functions with an exceptional design. The wealth of experience of the ADE brand ensures a high technical standard and proven quality for more freshness in your kitchen.

We wish you much pleasure and enjoyment!

Your ADE Team

General information

About this operating manual

This operating manual describes how to operate and maintain your product safely. Keep this operating manual in a safe place for future reference. If you pass this product on to someone else, pass on this operating manual as well.
Failure to observe this operating manual may result in injuries or damage to your product.

Explanation of symbols

This symbol combined with the word DANGER warns of serious injuries.

This symbol combined with the word WARNING warns of moderate and mild injuries.

This symbol combined with the word NOTE warns of material damage.

This symbol indicates additional information and general notes.

Table of Contents

General information 16
Safety 17
Intended use 19
Scope of delivery 19
Technical data 20
Product overview 21
Unpacking and checking 22
Use 22
Preparing foods 24
Assembling the Chopper 24
Chopping Food 24
Processing Tips 25
Overheat protection 25
Cleaning 25
Storage 26
Fault/Remedy 26
Warranty 27
Declaration of conformity 27
Disposal 27
Replace battery 94

English

Safety

DANGER from electricity

- The battery and charging cable must not be exposed to moisture, or immersed in water or other liquids. Risk of electric shock!
- Only charge the battery in dry indoor spaces. Whilst charging, keep the appliance well away from sinks, vases, etc.
- The device can be charged by connecting it to a USB port (e.g. laptop, PC) or a properly installed mains socket using a USB charging adapter. For more information, please refer to the chapter "Technical data".
- When using the USB charging adapter: Ensure that the mains outlet is readily accessible so that you can quickly unplug the charging adapter, if necessary.

- Do not make any modifications to the item or to the battery. Only allow repairs to be carried out by a specialist workshop. Please also note the enclosed warranty conditions.
- Do not allow the appliance to be damaged by any sharp edges or hot objects.
- Never operate the appliance if it shows obvious signs of damage.
- Refer to the "Cleaning" chapter to find out how to clean the machine surfaces after contact with food.

DANGER for children

- Do not allow children to use this device. Keep the device and its power cord away from children.
- This device is not intended to be used by persons with reduced physical, sensory or mental capacities or persons lacking appropriate knowledge or experience unless they are supervised or have been thoroughly instructed regarding the use of the device and understand the risks involved.
- Children must not play with the device.
- Assembly and cleaning of this device must never be carried out by children.
- Keep wrapping and packaging material away from children. There is a choking hazard. Also pay attention that children do not pull the packaging material over their heads.

DANGER of explosion and burns

- The device contains a lithium battery. Avoid dismantling, throwing into fire or short-circuiting the battery. Risk of explosion! Protect the built-in battery from excessive heat. The battery is firmly installed in the device and cannot and must not be replaced or removed. Improper removal of the battery may result in a risk of explosion. If the battery is defective, contact our service or a specialist workshop.
- Make sure that the battery fluid never comes into contact with skin, eyes, and mucous membranes. In case of contact, rinse the affected areas with plenty of clean water and seek medical attention immediately.

WARNING of risk of injury

- Take care when handling the sharp blade attachment or when emptying or cleaning the container.
- Do not touch moving parts of the device and do not attempt to stop them by hand or using other objects.
- Do not touch the knives with bare hands.
- Always switch off the appliance before replacing accessories or additional parts that move during operation.
- Do not use the device if the blades are damaged.
- When operating the device, only use the original accessories provided.
- Never use the multi-chopper to process very hard ingredients or stone fruits, and remove stalks or stems from the ingredients before processing them. If using the device to chop meat, remove any bones or tendons beforehand.

BEWARE of material damage

- Only use the device in continuous operation for a maximum of 30 seconds at a time. If you use the device in pulse mode, i.e. only switching it on in short bursts, it can be operated for a slightly longer time. Afterwards, let it cool down for approx. 3 minutes (= 1 cycle). Allow the appliance to cool down for at least 30 minutes after three complete cycles (30 seconds of continuous operation or slightly longer pulse mode with three minutes of rest).
- Never operate the appliance without ingredients to prevent the battery from overheating.
- Never place the appliance on or near hot surfaces such as hot plates.
- Keep the USB charging cable away from hot parts.
- Never expose the device to high temperatures (heating, etc.) or adverse weather conditions (rain, etc.).
- Place the device on a robust, smooth and easy-to-clean worktop. When processing foods, occasional splashes are unavoidable.
- Use only original accessories.

Intended use

This device is intended solely for chopping food, such as fruit, vegetables, herbs or similar.

The device is **not** suitable for the following applications:

- crushing ice cubes,
- chopping hard foods with particles such as nuts or seeds,
- mixing boiling or hot liquids,
- chopping meat with bones and/or tendons,
- processing non-foods.

The device is designed for domestic use only and must not be used for commercial purposes.

Only use the chopper as described in these operating instructions. Any other use is considered improper and may result in damage to property or even personal injury.

The manufacturer or dealer assumes no liability for damage caused by improper use or misuse.

Scope of delivery

- Mini-chopper with accessories
- Operating Manual

Technical data

Model:	Mini-chopper KG 2426-1
Input voltage:	5 V DC, 1 A
Battery:	3.7 V DC lithium rechargeable battery, 1500 mAh
Capacity:	45 W
Short-time operation:	3 consecutive cycles 30 seconds each, followed by a 30-minute pause to cool down
Max. capacity:	approx. 150 ml
Distributor (no service address):	GRENDS GmbH Stahltwiete 23 22761 Hamburg, Germany
Information about the battery manufacturer:	Manufacturer: Jiangxi Chengjiang New Energy Co., Ltd. Chengjiang New Energy, Zhongcheng New Kinetic Energy Industrial Park, Wuning County, Jiujiang City,Jiangxi Province Email: 667520520@qq.com Trademark: CJ

Our products are constantly being developed and improved.
Therefore, we reserve the right to alter the design and specifications without further notice.

Product overview (see next page)

1 USB charging port with protective cap

2 BLEND power button with status LED indicator

3 Motor assembly with battery

4 Knife

5 Container

Not depicted:

- USB charging cable

Product overview

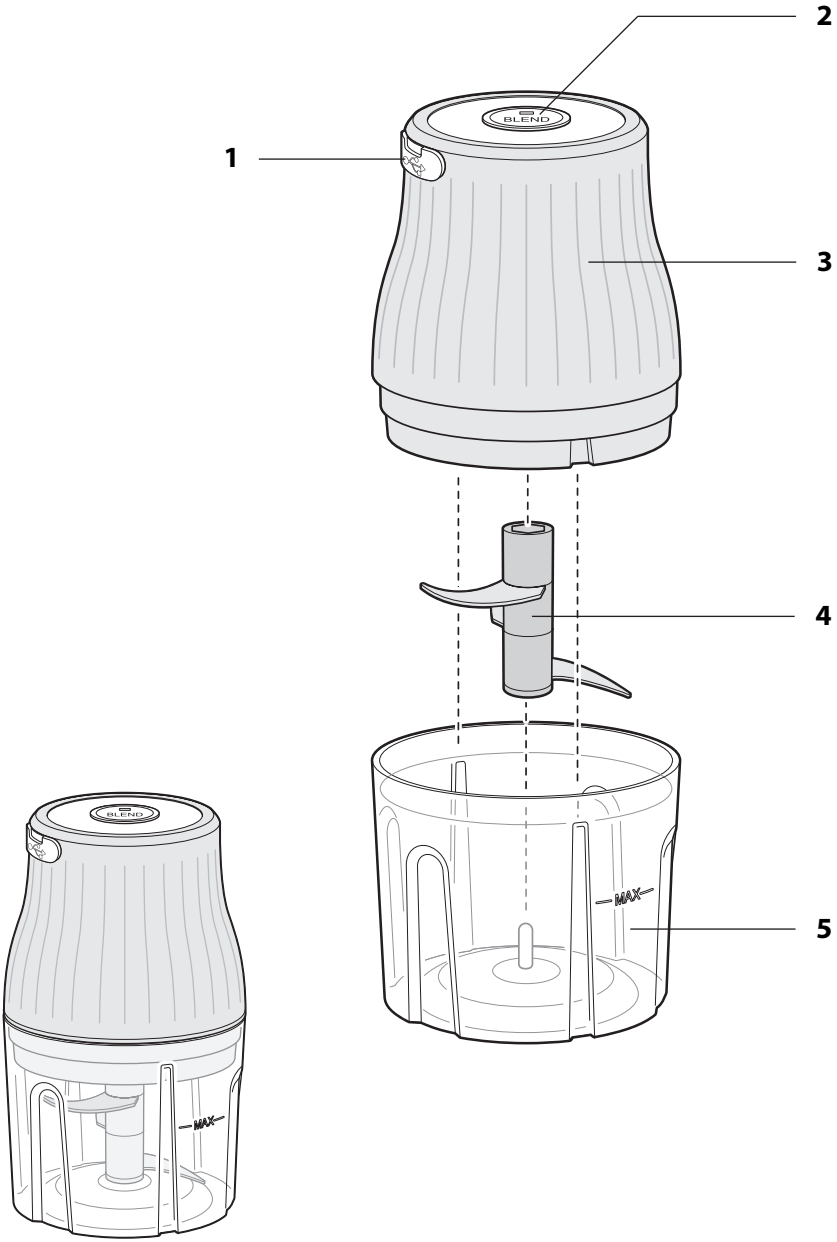

English

Unpacking and checking

WARNING against injury

- The knives are very sharp. Use extreme care when mounting, handling and cleaning them.

1. Take the device out of its packaging and carefully remove all the packing material.
2. Check that the delivery is complete.
3. Check that the device and its individual parts show no visible damage. If this is the case, do not use the grinder. In this case, contact the dealer where you bought the device.
4. Before first use, clean all parts as described in chapter "Cleaning".

Use

WARNING against injury

- The blades are very sharp - do not touch them with bare hands.
- Never remove the motor assembly until the blade attachment has stopped turning.
- Never move the chopper whilst it is in operation.
- Make sure that hands, hair, clothing, jewellery or other objects are kept well away from the chopper or the container during use.

NOTE on material damage

- Only use the device in continuous operation for a maximum of 30 seconds at a time. If you use the device in pulse mode, i.e. only switching it on in short bursts, it can be operated for a slightly longer time. Afterwards, let it cool down for approx. 3 minutes (= 1 cycle). Allow the appliance to cool down for at least 30 minutes after three complete cycles (30 seconds of continuous operation or slightly longer pulse mode with three minutes of rest).
- Position the chopper on a flat, dry, non-slip work surface.
- Do not place the chopper on the edge or near the edge of the work surface.
- Never place the chopper on or near hot surfaces (e.g. hot plates, heating pipes, etc.).

Status display

The power button has a built-in LED indicator that shows the appliance status:

LED display	Meaning
Steady red light	Battery is charging
Steady blue light	Battery is fully charged
Blinks blue 5 times	Battery pack is fitted correctly on the container (appliance is ready for use)
Blinks red and blue alternately 10 times	Battery pack has been removed from the container (appliance is not ready for use)
Steady blue light for 30 seconds	Appliance is working
Steady red light for 3 seconds	Battery needs to be charged

The power button is inactive while the LED is flashing.

Charging the battery

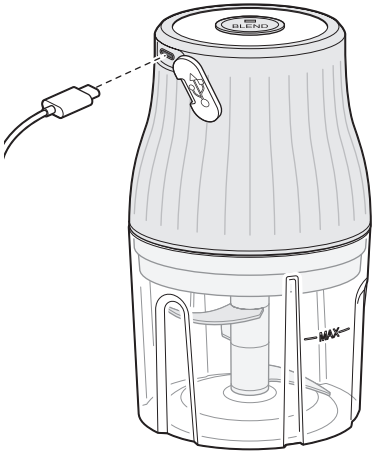

1. Remove the protective cap.
2. Plug one end of the USB charging cable provided into the device's USB-C port and the other end into the USB port of a computer (PC, tablet, laptop) or a USB charger.
   You can also use a power bank to charge the battery.
3. After charging, put the protective cap back in place.
   The power button's LED indicator shows the charging process.
   - lights up red: Battery is charging
   - lights up blue: Battery is fully charged

   The battery takes approx. 2.5 hours to charge when first used.

The appliance cannot be used while the battery is charging.

Preparing foods

Processing hard food will cause the knives to wear down more quickly.

- Cut meat or other ingredients into small pieces 1 to 2 cm in size before putting them into the container.
- If using meat, remove all bones, tendons and skin.

Assembling the Chopper

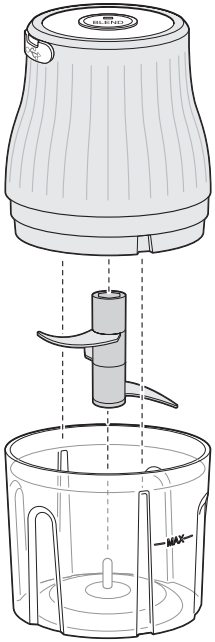

1. The container should be placed on a suitable, non-slip surface during operation.
2. Fit the blade attachment onto the slot provided in the container.
3. Put the ingredients into the container.

   Do not exceed the MAX mark on the container. The container has a maximum useful capacity of 150 ml.
4. Fit the motor assembly flush onto the container and check the LED:
   The motor assembly is correctly seated, and the appliance is ready for use when the LED blinks blue 5 times. **The motor assembly is simply attached and cannot be locked in place by turning.**

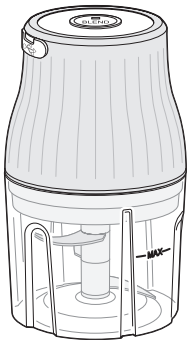

Chopping Food

1. Press the BLEND power button to chop the ingredients. The motor will stop automatically after 30 seconds.
   Then let the motor cool down for approx. 3 minutes.
2. If the ingredients are not sufficiently chopped, repeat step 1 again.
3. Remove the motor assembly from the container.
4. Pull the blade attachment out of the container.
5. Take the ingredients out of the container.

Processing Tips

- To ensure that ingredients are chopped evenly, switch the device off after each burst of chopping. Then use a rubber scraper to push the ingredients back into the middle of the bowl. You can then switch the device back on again.
- You can also use the device in pulse mode by briefly pressing the power button. When the blades stop turning, some of the food will fall back underneath them. This helps to ensure even processing.
- In many cases, the chopper will get the job done in seconds. Avoid mixing for too long in order to preserve the structure of the food.
- The processed food should either be consumed immediately, or used further as required. The container is not intended to be used for permanent storage.

Overheat protection

The device has a built-in overheating protection. If the overheat protection triggers, the device will switch off immediately during use.

In this case:

1. Release the BLEND power button.
2. Let the device cool down for at least 30 minutes.

Eventually, you can use the device again as usual.

Cleaning

Electrical shock HAZARD

- Before you start cleaning the chopper, switch it off.
- The motor assembly must never be immersed in water or any other liquid. Make sure that no water gets into the housing.
- Do not use a steam cleaner to clean the device.

WARNING against injury

- Do not touch the knives with bare hands.
- Be very careful when cleaning the blade attachment.

NOTE on material damage

- Do not use aggressive cleaning agents, brushes with metal or nylon bristles, or sharp or metallic cleaning objects such as knives, hard spatulas and the like. They can damage the surfaces.
- Never put the motor assembly in the dishwasher. This would destroy the motor.

The device must be cleaned after every use. Whenever possible, clean the device immediately after use to prevent the ingredients from drying out.

1. Switch off the device.
2. Use a dry or slightly damp cloth to clean the motor assembly.

3. Clean the blade attachment and container in warm soapy water using a soft damp cloth. You can also clean these parts in the dishwasher (except the motor assembly!).
4. Rinse all these parts with clean water.
5. Dry the individual parts thoroughly with a tea towel.

Storage

1. Clean the chopper as described in the "Cleaning" section.
2. If you are not planning to use the appliance for an extended time, fully charge the battery to avoid its deep discharge.
3. Store the chopper out of reach of children in a clean, dry and frost-free place.
4. If possible, store the chopper in its original packaging to protect it from dust and splashes of water.

Fault/Remedy

Fault	Possible cause
No function.	▪ Is the battery charged? ▪ The device has not been assembled correctly. The chopper will only work if it has been assembled correctly. ▪ If you have used the device for a long period of time without a sufficient break from use, the overheating protection may have been activated. – Switch off the chopper. – Allow the device to cool down for approx. 30 minutes before using it again.
The blade attachment is not turning.	The ingredients to be processed are not suitable. – Switch off the chopper. – Empty the container.
During use, the chopper vibrates more and/or is louder than usual.	▪ The base is not sufficiently stable. ▪ The container is overfilled. – Switch off the chopper. – Remove some food from the container.
The device switches off during use.	▪ The overheat protection has tripped; see section "Overheat protection".

Warranty

GRENDS GmbH warrants for 2 years from the date of purchase that it will remedy any defects due to faulty material or workmanship free of charge by repair or replacement.

In the event of a warranty claim, please return the product with the proof of purchase (specifying the reason for claim) to your dealer.

Declaration of conformity

GRENDS GmbH hereby declares that Multi-chopper KG 2426-1 complies with directives 2014/30/EU, 2014/35/EU and 2011/65/EU.

The declaration will lose its validity if any modification is made to the device without our consent.

Hamburg, september 2026
GRENDS GmbH

Disposal

Disposing of the packaging

Dispose of the packaging according to type. Dispose of cardboard with waste paper and of films with recyclable materials.

Disposing of the product

Dispose of the product in accordance with the regulations that apply in your country.

Devices must not be disposed of in normal household waste.

At the end of their life, the products must be disposed of in an appropriate way. In this way, valuable materials contained in the device will be recycled and the burden on the environment avoided. Hand in the old device at a collection point for electronic waste or at a recycling depot.

For more information, contact your local waste disposal firm or your local administrative body.

Recyclable and disposable batteries do not belong in household waste.

All batteries must be handed in at a collection point in your community, suburb, or at the retailer. Such batteries can thus be disposed of in an environmentally friendly way.

¡Estimada/o cliente!

Ha decidido adquirir un producto de alta calidad de la marca ADE que combina funciones inteligentes con un diseño excepcional. La larga experiencia de la marca ADE le asegura unos elevados estándares técnicos y es garantía de calidad. Para una cocina más fresca.

¡Deseamos que lo disfrute!

El equipo de ADE

Información general

Acerca de estas instrucciones

Este manual de instrucciones describe el manejo seguro y el cuidado del artículo. Conserve este manual de instrucciones por si necesita volver a consultarlo. Si le entrega el artículo a otra persona, acompáñelo también de estas instrucciones.
Si no se tienen en cuenta las recomendaciones de este manual de instrucciones, pueden producirse lesiones o daños en el artículo.

Explicación de símbolos

Este símbolo unido a la palabra PELIGRO advierte de heridas graves.

Este símbolo unido a la palabra ADVERTENCIA advierte de heridas de grado medio o leve.

Este símbolo unido a la palabra INDICACIÓN advierte de daños materiales.

Este símbolo significa información adicional e indicaciones generales.

Índice

Información general 28
Seguridad 29
Uso adecuado 31
Volumen de entrega 32
Datos técnicos 32
A simple vista 33
Desempaquetar y comprobar 34
Utilización 34
Preparar los alimentos 36
Montaje de la picadora 36
Picar la comida 36
Consejos de procesamiento 37
Protección de sobrecalentamiento 37
Limpieza 37
Almacenamiento 38
Problema/Solución 38
Garantía 39
Declaración de conformidad 39
Eliminación 39
Cambiar la batería 94

Seguridad

PELIGRO por electricidad

- La batería y el cable de carga no deben exponerse a la humedad ni sumergirse en agua ni en otros líquidos. ¡Peligro de descarga eléctrica!
- Cargue la batería únicamente en áreas interiores secas. Manténgalo alejado de lavabos, jarrones, etc.
- Para cargar el dispositivo, puede conectarlo a una toma USB (p. ej., portátil, PC) o a una toma correctamente instalada mediante un adaptador de carga USB. En este caso, preste atención al apartado “Datos técnicos”.
- Si utiliza un adaptador de carga USB: Asegúrese de que se pueda acceder fácilmente a la toma de corriente para poder extraer rápidamente el adaptador de carga si es necesario.

- No realice ningún cambio en el artículo ni en la batería. Encargue las reparaciones únicamente a un taller especializado. Tenga en cuenta también las condiciones de garantía adjuntas.
- Asegúrese de que el artículo no se dañe con bordes afilados ni con objetos calientes.
- No utilice el artículo si muestra daños evidentes.
- Consulte el capítulo "Limpieza" para saber cómo limpiar las superficies que entran en contacto con los alimentos.

PELIGRO para los niños

- Los niños no deben usar este dispositivo. El dispositivo y su cable de conexión deben mantenerse fuera del alcance de los niños.
- Este dispositivo lo pueden utilizar personas con capacidades físicas, sensoriales o mentales reducidas o falta de experiencia y/o conocimiento si son supervisadas o instruidas sobre el uso seguro del dispositivo y han entendido los peligros resultantes.
- Los niños no deben jugar con el aparato.
- Los trabajos de montaje y limpieza no deben ser realizados por niños.
- Mantenga los plásticos y el material de embalaje fuera del alcance de los niños. Peligro de asfixia. Tenga cuidado de que no introduzcan la cabeza en la bolsa del embalaje.

PELIGRO por explosión y quemaduras químicas

- El dispositivo contiene una batería de litio. No debe desmontarse, arrojarse al fuego ni cortocircuitarse. ¡Peligro de explosión! Proteja la batería incorporada del calor excesivo. La batería está instalada permanentemente en el dispositivo y no puede ni debe reemplazarla ni retirarla usted mismo. Existe riesgo de explosión si la batería se retira incorrectamente. Si la batería está defectuosa, póngase en contacto con nuestro departamento de servicio o con un taller especializado.
- Evite el contacto del líquido de la batería con los ojos y las membranas mucosas. En caso de contacto, enjuague las zonas afectadas con abundante agua limpia y busque atención médica de inmediato.

ADVERTENCIA por riesgo de lesiones

- Tenga cuidado al manipular la hoja afilada de la cuchilla o al vaciar o limpiar el recipiente.
- No toque las piezas móviles del dispositivo ni intente detener las piezas con la mano ni con otros objetos.
- No toque las cuchillas sin guantes.
- Antes de sustituir accesorios o piezas adicionales que se muevan durante el funcionamiento, el aparato debe estar apagado.
- No utilice el aparato si las cuchillas están dañadas.
- Utilice únicamente los accesorios originales suministrados.

- No pique ningún ingrediente duro ni semillas y quite los tallos antes de picar los ingredientes. Al picar carne, retire previamente los huesos y tendones que pueda haber.

PRECAUCIÓN por daños materiales

- Utilice el aparato durante un máximo de 30 segundos de forma continua. Si lo utiliza en funcionamiento intermitente, es decir, durante periodos cortos, el aparato puede tenerse en funcionamiento un poco más de tiempo. A continuación, déjelo enfriar durante unos 3 minutos (= 1 ciclo). Después de un total de 3 ciclos completos (30 segundos de funcionamiento continuo o un poco más en funcionamiento intermitente con más 3 minutos de pausa) debe dejarse enfriar durante 30 minutos.
- Nunca use el dispositivo sin ingredientes, ya que el motor podría sobrecalentarse.
- Nunca coloque el dispositivo sobre superficies calientes (fogones, etc.) o cerca de ellas.
- Evite que el cable de carga USB entre en contacto con piezas calientes.
- Nunca exponga el dispositivo a altas temperaturas (calefacción, etc.) ni condiciones meteorológicas adversas (lluvia, etc.).
- Coloque el aparato sobre una superficie de trabajo resistente, lisa y fácil de limpiar. Durante el procesado de alimentos son inevitables las salpicaduras ocasionales.
- Utilice únicamente accesorios originales.

Uso adecuado

Este aparato está destinado exclusivamente a picar alimentos como frutas, verduras, especias o similares.

El dispositivo **no** es adecuado para lo siguiente:

- triturar cubitos de hielo,
- picar alimentos duros con componentes como, por ejemplo, nueces o semillas,
- mezclar líquidos hirviendo o calientes,
- desmenuzar carne que aún contenga huesos y/o tendones,
- Procesar materiales que no son alimentos.

El dispositivo está destinado exclusivamente para uso privado y no es apto para uso comercial.

Utilice la picadora únicamente como se describe en este manual de funcionamiento. Cualquier otro uso se entenderá como no adecuado y puede provocar daños materiales e incluso personales.

El fabricante o el vendedor no asumirá ninguna responsabilidad por los daños ocasionados por un uso no adecuado o incorrecto.

Volumen de entrega

- Mini picadora eléctrica con accesorios
- Manual de instrucciones

Datos técnicos

Modelo:	Mini picadora KG 2426-1
Voltaje de entrada:	5 V CC / 1 A
Batería:	Batería de litio de 3,7 V, 1500 mAh
Potencia:	45 W
Uso de corta duración:	30 segundos, máximo 3 veces seguidas, luego 30 minutos para enfriar
Capacidad máx.:	aprox. 150 ml
Distribuidor (sin dirección de servicio):	GRENDS GmbH Stahltwiete 23 22761 Hamburgo, Alemania
Información sobre el fabricante de la batería:	Manufacturer: Jiangxi Chengjiang New Energy Co., Ltd. Chengjiang New Energy, Zhongcheng New Kinetic Energy Industrial Park, Wuning County, Jiujiang City,Jiangxi Province Email: 667520520@qq.com Trademark: CJ

Nuestros productos se desarrollan y mejoran constantemente.
Por este motivo, es posible realizar cambios de diseño y técnicos en cualquier momento.

De un vistazo (vea la página derecha)

1 Toma de carga USB con pestaña protectora

2 Botón de encendido/apagado BLEND con luz LED para visualización de estado

3 Bloque motor con batería

4 Cuchilla

5 Recipiente

Sin imagen:

- Cable de carga USB

A simple vista

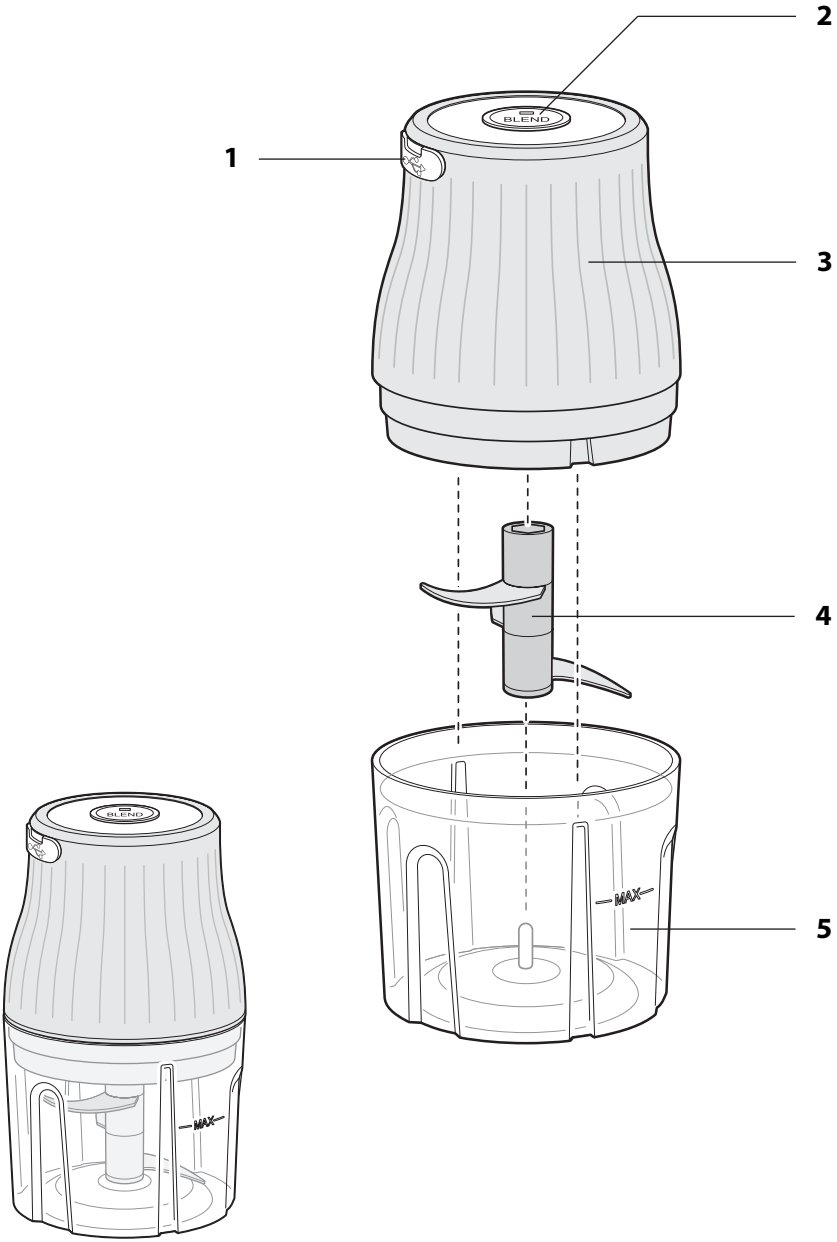

Español

Desempaquetar y comprobar

ADVERTENCIA por riesgo de heridas

- Las cuchillas están muy afiladas. Tenga cuidado cuando las coloque, las manipule o las limpie.

1. Saque el dispositivo del embalaje y retire con cuidado todo el material de embalaje.
2. Compruebe si el envío está completo.
3. Compruebe si el aparato o los componentes presentan daños. En ese caso, no utilice el molinillo. En este caso, diríjase al comercio en el que ha adquirido el aparato.
4. Limpie todas las piezas antes del primer uso, consulte el capítulo "Limpieza".

Utilización

ADVERTENCIA por riesgo de heridas

- No toque las cuchillas con las manos desnudas, las cuchillas son muy afiladas.
- No retire el bloque motor hasta que el portacuchillas deje de girar.
- No transporte la picadora mientras esté en funcionamiento.
- Asegúrese de que las manos, el cabello, la ropa, joyas u otros objetos no se introduzcan en la picadora ni en el recipiente de cristal durante el proceso de mezclado.

AVISO sobre daños materiales

- Utilice el aparato durante un máximo de 30 segundos de forma continua. Si lo utiliza en funcionamiento intermitente, es decir, durante periodos cortos, el aparato puede tenerse en funcionamiento un poco más de tiempo. A continuación, déjelo enfriar durante unos 3 minutos (= 1 ciclo). Después de un total de 3 ciclos completos (30 segundos de funcionamiento continuo o un poco más en funcionamiento intermitente con más de 3 minutos de pausa) debe dejarse enfriar durante 30 minutos.
- Coloque la picadora sobre una superficie de trabajo plana, seca y antideslizante.
- No coloque la picadora en el borde de la superficie de trabajo.
- Nunca coloque la picadora sobre superficies calientes (por ejemplo, fogones, tubos de calefacción, etc.) ni cerca de ellas.

Indicadores de estado

El LED integrado en el botón de encendido/apagado muestra el estado del dispositivo:

Pantalla LED	Significado
Se ilumina en rojo	Batería cargándose
Se ilumina en azul	La batería está completamente cargada
Parpadea 5x en azul	El bloque de la batería está colocado correctamente en el recipiente (el dispositivo está listo para usar)
Parpadea en rojo y azul alternativamente 10 veces	Se ha retirado el bloque de batería del recipiente (el dispositivo no está listo para funcionar)
Se ilumina en azul durante 30 segundos	El dispositivo está funcionando
Se ilumina en rojo durante 3 segundos	Es necesario cargar la batería

Mientras el LED parpadea, no se puede pulsar el botón de encendido/apagado.

Español

Recargar la batería

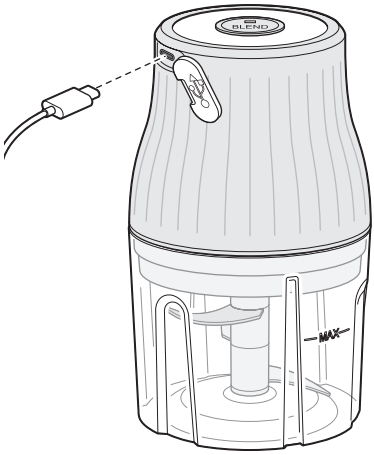

1. Retire la pestaña protectora.
2. Conecte el cable de carga USB incluido al puerto USB-C del artículo y al puerto USB de un ordenador (PC, tablet, ordenador portátil) o un cargador USB.
   También puede conectar un banco de energía.
3. Después de cargarla, vuelva a colocar la pestaña protectora.

   El LED del botón de encendido/apagado indica el proceso de carga.

   - se ilumina en rojo: La batería se está cargando
   - Se ilumina en azul: batería totalmente cargada

   La duración de la carga en funcionamiento es de 2,5 horas.

El dispositivo no se puede utilizar mientras se está cargando la batería.

Preparar los alimentos

Si procesa alimentos muy duros, las cuchillas se desgastarán más rápido.

- Corte la carne y otros ingredientes en trozos pequeños de 1 a 2 cm si es necesario antes de añadirlos al recipiente.
- Quite los huesos, los tendones y la piel de la carne.

Montaje de la picadora

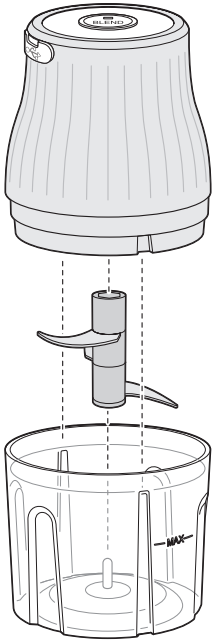

1. Coloque el recipiente sobre una superficie adecuada y antideslizante.
2. Coloque el portacuchillas en la barra del recipiente.
3. Ponga los ingredientes en el recipiente.
   Tenga en cuenta la marca MAX del recipiente. La capacidad máxima es de 150 ml aprox.
4. Coloque el bloque motor a ras del recipiente y observe el LED:
   Si el LED parpadea en azul 5 veces, el bloque motor está colocado correctamente y el dispositivo está listo para funcionar. **El bloque motor solo se acopla; no se puede bloquear girándolo.**

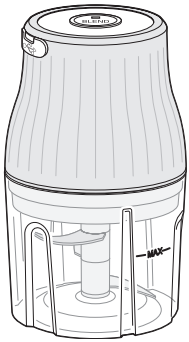

Picar la comida

1. Pulse el botón de encendido/apagado BLEND para picar los ingredientes. Después de 30 segundos, el motor se detendrá automáticamente.
   A continuación, deje que el motor se enfríe durante unos 3 minutos.
2. Repita el paso 1 si los ingredientes aún no están lo suficientemente picados.
3. Retire el bloque motor del recipiente.
4. Saque el portacuchillas del recipiente.
5. Saque los ingredientes del recipiente.

Consejos de procesamiento

- Para asegurarse de que los ingredientes se cortan uniformemente, apague el aparato de vez en cuando. Use un raspador de goma para empujar los ingredientes hacia el centro del recipiente. A continuación, puede volver a encender el aparato.
- También puede usar el aparato en modo turbo pulsando el botón de encendido/apagado brevemente. Cuando las cuchillas giratorias se detienen, parte de la comida vuelve a caer debajo de estas. Esto da como resultado un procesamiento uniforme.
- En muchos casos, la picadora hace el trabajo en segundos. Evite mezclar durante demasiado tiempo para preservar la estructura de los alimentos.
- Los alimentos procesados se deben consumir inmediatamente o se deben continuar utilizando. El recipiente no está diseñado para almacenamiento a largo plazo.

Protección de sobrecalentamiento

El aparato tiene una protección contra sobrecalentamiento incorporada. En caso de que se active mientras se está utilizando el aparato, este se desconecta inmediatamente.

En este caso:

1. Suelte el botón de encendido BLEND.
2. Deje que el aparato se enfríe al menos durante 30 minutos.

Pasado este tiempo, puede volver a utilizar el aparato como de costumbre.

Limpieza

RIESGO de descarga eléctrica

- Apague la picadora antes de limpiarla.
- Nunca sumerja el bloque motor en agua ni en ningún otro líquido. Asegúrese de que no entre agua en la carcasa.
- No utilice un limpiador a vapor para su limpieza.

ADVERTENCIA por riesgo de heridas

- No toque las cuchillas sin guantes.
- Tenga mucho cuidado al limpiar el portacuchillas.

AVISO sobre daños materiales

- No utilice productos de limpieza agresivos, cepillos con cerdas de metal o nylon ni objetos para limpieza afilados o metálicos como cuchillos, espátulas duras o similares. Podrían dañar las superficies.
- Nunca meta el bloque motor en el lavavajillas. Esto destruiría el motor.

El aparato debe limpiarse después de cada uso. Si es posible, limpie el aparato inmediatamente después de su uso para evitar que los ingredientes se sequen.

1. Apague el aparato.
2. Limpie el bloque motor con un paño seco o ligeramente húmedo.
3. Limpie el portacuchillas y el recipiente en agua tibia con detergente lavavajillas y con un paño suave y húmedo. También puede lavar estas piezas en el lavavajillas (¡nunca el bloque motor!)
4. Enjuague todas las piezas con agua limpia.
5. Seque bien cada una de las piezas con un paño de cocina.

Almacenamiento

1. Limpie la picadora como se describe en el capítulo "Limpieza".
2. Cargue completamente la batería para evitar que se descargue por completo si no se utiliza durante un período prolongado.
3. Mantenga la picadora fuera del alcance de los niños en un lugar limpio, seco y protegido de heladas.
4. Si es posible, mantenga la picadora en el embalaje original para protegerla del polvo y de las salpicaduras de agua.

Problema/Solución

Problema	Causa posible
No funciona.	▪ ¿Batería cargada? ▪ El aparato no se ha montado correctamente. La picadora solo funcionará si se ha montado correctamente. ▪ Si ha utilizado el aparato durante mucho tiempo sin una pausa suficiente, es posible que se haya activado la protección contra sobrecalentamiento. – Apague la picadora. – Deje que el aparato se enfríe durante unos 30 minutos antes de volver a utilizarlo.
El portacuchillas no gira.	La comida del recipiente no es adecuada. – Apague la picadora. – Vacíe el recipiente.
Durante su uso, la picadora vibra más fuerte de lo habitual y/o hace más ruido.	▪ La base no es suficientemente estable. ▪ El recipiente está demasiado lleno. – Apague la picadora. – Vacíe parte del recipiente.

Problema	Causa posible
El aparato se desconecta mientras se está usando.	▪ La protección contra sobrecalentamiento se ha disparado, consulte el apartado "Protección contra sobrecalentamiento".

Garantía

La empresa GRENDS GmbH garantiza durante 2 años a partir de la fecha de compra, la eliminación de los defectos debidos a fallos de material o fabricación, mediante reparación o cambio del equipo. En caso de solicitar la aplicación de la garantía, lleve el artículo a su distribuidor con el justificante de compra (explicando el motivo de la reclamación).

Declaración de conformidad

Por la presente, GRENDS GmbH declara que la multipicadora KG 2426-1 cumple con la normativa 2014/30/UE, 2014/35/UE y 2011/65/UE. La declaración pierde su validez si se ha realizado un cambio en el dispositivo sin nuestro consentimiento.

Hamburgo, septiembre de 2026

GRENDS GmbH

Eliminación

Eliminación del embalaje

Deseche el envoltorio adecuadamente. Lleve el papel y cartón al contenedor de cartón y las láminas al de plásticos.

Eliminación del artículo

Elimine el artículo conforme a la normativa correspondiente aplicable en su país.

Los aparatos no deben eliminarse con la basura doméstica normal.

El artículo debe ser eliminado de forma adecuada al final de su vida útil. Para ello se deben reciclar las piezas del aparato y así evitar un daño al medio ambiente. Deposite el aparato antiguo en un punto de recogida de restos electrónicos o de desechos reciclables. Para más información, diríjase a su empresa de recogida de residuos o administración local.

Las pilas y baterías no son basura doméstica

Todas las pilas y baterías deben depositarse en los puntos de recogida del ayuntamiento, distrito o en los comercios. De este modo puede realizarse la eliminación de pilas y baterías de una forma respetuosa con el medio ambiente.

Chère cliente, cher client !

Nous sommes ravis que vous ayez choisi un appareil de haute qualité de la marque ADE, qui allie des fonctions intelligentes à un design exceptionnel. Les années d'expérience de la marque ADE garantissent une haute technicité et une qualité éprouvée, pour des préparations culinaires fraîches et appétissantes.

Nous vous souhaitons beaucoup de plaisir à l'élaboration de vos recettes préférées !

L'équipe ADE

Généralités

À propos de ce mode d'emploi

Ce mode d'emploi décrit l'utilisation conforme ainsi que les procédures d'entretien de l'article. Conservez ce manuel pour toute référence ultérieure. Si vous cédez l'article à une tierce personne, transmettez-lui également ce mode d'emploi.
Le non-respect de ce mode d'emploi peut entraîner des blessures ou endommager l'article.

Légende

Ce symbole, associé au mot DANGER, met en garde contre des blessures graves.

Ce symbole, associé au mot AVERTISSEMENT, met en garde contre des blessures moyennes et légères.

Ce symbole, associé au mot REMARQUE, met en garde contre des dommages matériels.

Ce symbole désigne des informations supplémentaires ainsi que des indications d'ordre général.

Table des matières

Généralités 40
Sécurité 41
Utilisation conforme 43
Contenu de l'emballage 44
Caractéristiques techniques 44
Aperçu 45
Déballage et vérification du produit 46
Utilisation 46
Préparation des aliments 48
Assemblage du hachoir 48
Hachage d'aliments 48
Conseils de hachage 49
Protection anti-surchauffe 49
Nettoyage 49
Conservation 50
Problèmes/solutions 50
Garantie 51
Déclaration de conformité 51
Mise au rebut 52
Remplacer la batterie 94

Sécurité

RISQUE d'électrocution

- La batterie et le câble de charge ne doivent pas être exposés à l'humidité ni immergés dans l'eau ou dans tout autre liquide. Risque d'électrocution !
- Ne rechargez la batterie qu'à l'intérieur, dans un endroit sec. Éloignez-vous des éviers, des vases, etc.
- Pour recharger l'appareil, vous pouvez le brancher sur un port USB (par exemple un ordinateur portable ou un PC) ou sur une prise de courant correctement installée à l'aide d'un adaptateur de charge USB. Dans ce cas, respectez impérativement le paragraphe « Caractéristiques techniques ».
- Lorsque vous utilisez un adaptateur de charge USB : Veillez à ce que la prise soit parfaitement accessible, afin de pouvoir débrancher rapidement l'adaptateur de charge en cas d'urgence.

- Ne modifiez pas l'article ou la batterie. Ne faites réaliser les réparations que par un atelier spécialisé. Veuillez également tenir compte des conditions de garantie ci-jointes.
- Veillez à ce que l'article ne soit pas endommagé par des bords tranchants ou des objets chauds.
- N'utilisez pas l'article s'il présente des dommages évidents.
- Reportez-vous au chapitre « Nettoyage » pour savoir comment nettoyer les surfaces qui entrent en contact avec les aliments.

DANGER pour les enfants

- Cet appareil ne doit pas être utilisé par des enfants. Tenez l'appareil et son câble de raccordement hors de portée des enfants.
- Cet appareil peut être utilisé par des personnes ayant des capacités physiques, sensorielles ou mentales réduites ou un manque d'expérience et/ou de connaissances si elles ont été supervisées ou formées à son utilisation en toute sécurité et ont compris les dangers qui en résultent.
- Il est interdit aux enfants de jouer avec cet appareil.
- L'assemblage et le nettoyage ne doivent pas être effectués par des enfants.
- Tenez les matériaux d'emballage à l'écart des enfants. Risque d'asphyxie. Veillez également à ce que le sac d'emballage ne soit pas glissé sur la tête.

DANGER d'explosion et de brûlure chimique

- L'appareil contient une batterie au lithium. Celle-ci ne doit pas être démontée, jetée au feu ou court-circuitée. Risque d'explosion ! Protégez la batterie incorporée des fortes chaleurs. La batterie incorporée est inamovible. N'essayez pas de la remplacer ou de la démonter vous-même. Un démontage inapproprié de la batterie entraîne des risques d'explosion. Si la batterie est défectueuse, adressez-vous à notre service ou à un atelier spécialisé.
- Évitez que le liquide de la batterie n'entre en contact avec les yeux et les muqueuses. En cas de contact, rincez abondamment les zones concernées à l'eau claire et consultez immédiatement un médecin.

ATTENTION Risque de blessure

- Soyez prudent lorsque vous manipulez la lame ou lorsque vous videz ou nettoyez l'appareil.
- Ne touchez pas les pièces mobiles de l'appareil et n'essayez jamais d'arrêter ces pièces avec la main ou avec d'autres objets.
- Ne touchez pas les lames à mains nues.
- Éteignez l'appareil avant de changer des pièces ou des accessoires qui sont mis en mouvement pendant le fonctionnement de l'appareil.
- N'utilisez pas l'appareil si les lames sont endommagées.
- Utilisez exclusivement les accessoires fournis.

- Ne hachez pas d'ingrédients ou de noyaux très durs et retirez éventuellement les tiges des ingrédients avant le hachage. Lorsque vous hachez de la viande, retirez éventuellement les os et le tendon au préalable.

ATTENTION Risque de dommages matériels

- Mettez l'appareil en marche pendant 30 secondes maximum à la fois. Si vous l'utilisez en mode impulsion, c'est-à-dire que vous ne le mettez en marche que brièvement, l'appareil peut fonctionner un peu plus longtemps. Ensuite, laissez-le refroidir pendant env. 3 minutes (= 1 cycle). Après 3 cycles complets (30 secondes de fonctionnement en continu ou un fonctionnement par impulsions légèrement plus long plus une pause de 3 minutes), l'appareil doit refroidir pendant 30 minutes.
- Vous ne devez en aucun cas faire tourner l'appareil sans aliments, La batterie pourrait surchauffer.
- Ne placez jamais l'appareil sur ou près de surfaces chaudes (par ex. des plaques de cuisson).
- Ne mettez pas le câble de recharge USB en contact avec des pièces chaudes.
- N'exposez jamais l'appareil à des températures élevées (chauffage, etc.) ou aux conditions extérieures néfastes (par ex. la pluie).
- Posez l'appareil sur une surface de travail lisse, résistante et facile à nettoyer. La transformation des aliments entraîne inévitablement des éclaboussures occasionnelles.
- N'utilisez que des accessoires d'origine.

Utilisation conforme

Cet appareil sert exclusivement au hachage d'aliments tels que les fruits, les légumes, les aromates ou les aliments similaires.

L'appareil n'est **pas** adapté aux utilisations suivantes :

- broyer des glaçons ;
- hacher des aliments durs comprenant des parties telles que des noix ou des noyaux ;
- mixer des liquides très chauds ;
- hacher de la viande qui contient encore de l'os et/ou du tendon ;
- traiter des matières non alimentaires.

L'appareil est destiné à un usage privé uniquement et ne convient pas à un usage commercial.

Utilisez le hachoir uniquement selon les instructions de ce mode d'emploi. Toute autre utilisation serait jugée non conforme et pourrait conduire à des dommages matériels ou physiques.

Le fabricant ou détaillant n'assumera aucune responsabilité en cas de dommages survenus du fait de l'utilisation non conforme ou de la mauvaise utilisation de l'appareil.

Contenu de l’emballage

- Mini-hachoir avec accessoires
- Mode d’emploi

Caractéristiques techniques

Modèle :	Mini-hachoir KG 2426-1
Tension d’entrée :	5 V CC,1 A
Batterie :	Batterie au lithium 3,7 V/CC, 1 500 mAh
Puissance :	45 W
Fonctionnement discontinu :	30 secondes, 3 fois de suite max., puis 30 minutes de pause de refroidissement
Volume de remplissage max. :	env. 150 ml
Distributeur (aucune adresse de service) :	GRENDS GmbH Stahltwiete 23 22761 Hamburg, Allemagne
Informations concernant le fabricant de la batterie :	Manufacturer: Jiangxi Chengjiang New Energy Co., Ltd. Chengjiang New Energy, Zhongcheng New Kinetic Energy Industrial Park, Wuning County, Jiujiang City,Jiangxi Province Email: 667520520@qq.com Trademark: CJ

Nos produits font l’objet de développements et d’améliorations continuels.
Pour cette raison, des modifications techniques et de conception peuvent survenir à tout moment.

Aperçu (voir page suivante)

1 Prise de charge USB avec languette de protection

2 Bouton marche/arrêt BLEND avec voyant lumineux pour l'affichage de l'état

3 Bloc moteur avec batterie

4 Lame

5 Réservoir

Non illustré :

- Câble de charge USB

Aperçu

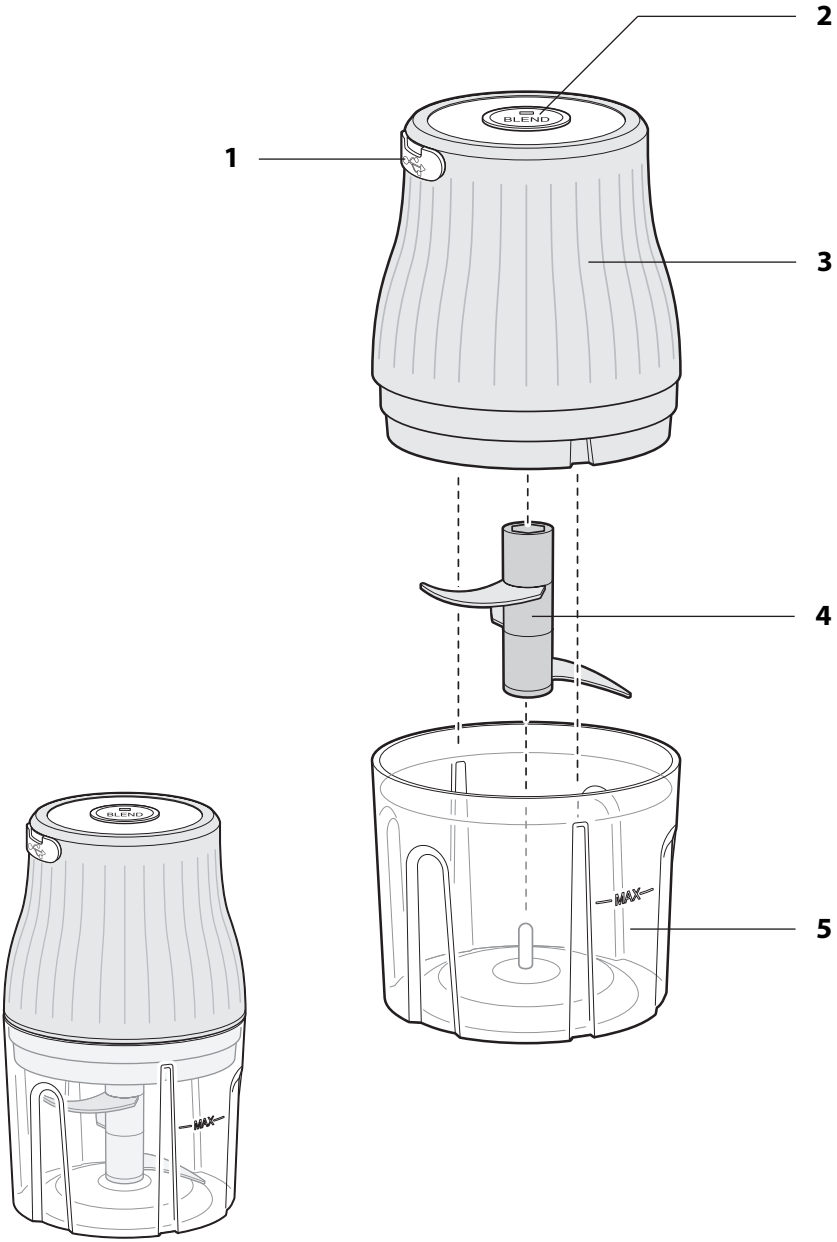

Français

Déballage et vérification du produit

RISQUE de blessure

- Les lames sont très tranchantes. Faites preuve de prudence lors de leur installation, de leur manipulation et de leur nettoyage.

1. Sortez l'appareil de son carton et retirez soigneusement tous les éléments d'emballage.
2. Vérifiez que l'appareil dispose de tous ses éléments.
3. Vérifiez que l'appareil et les différentes pièces ne présentent pas de dommages. Si tel est le cas, n'utilisez pas le moulin. Adressez-vous à votre revendeur.
4. Nettoyez toutes les pièces avant la première utilisation, voir chapitre « Nettoyage ».

Utilisation

RISQUE de blessure

- Ne touchez pas les lames à mains nues, elles sont très tranchantes.
- Retirez le bloc moteur uniquement lorsque la lame a cessé de tourner.
- Ne transportez pas le hachoir pendant qu'il est en marche.
- Veillez à ce que vos mains, vos cheveux, vos vêtements, vos bijoux ou autres objets ne se retrouvent pas dans le hachoir ou dans le bol pendant que l'appareil est en marche.

AVERTISSEMENT contre les dommages matériels

- Mettez l'appareil en marche pendant 30 secondes maximum à la fois. Si vous l'utilisez en mode impulsion, c'est-à-dire que vous ne le mettez en marche que brièvement, l'appareil peut fonctionner un peu plus longtemps. Ensuite, laissez-le refroidir pendant env. 3 minutes (= 1 cycle). Après 3 cycles complets (30 secondes de fonctionnement en continu ou un fonctionnement par impulsions légèrement plus long plus une pause de 3 minutes), l'appareil doit refroidir pendant 30 minutes.
- Posez le hachoir sur une surface plane, sèche et antidérapante.
- Ne posez pas le hachoir près du bord de la surface de travail.
- Ne placez jamais le hachoir sur ou près de surfaces chaudes (par ex. plaques de cuisson, tuyaux de chauffage, etc.).

Affichages d'état

Le voyant intégré dans la touche marche/arrêt indique l'état respectif de l'appareil :

Affichage à DEL	Signification
Voyant rouge	La batterie est chargée
Voyant bleu	La batterie est entièrement rechargée
Clignote 5 fois en bleu	Le bloc-batterie est correctement placé sur le réceptacle (l'appareil est prêt à fonctionner)
Clignote 10 fois en alternance en rouge et en bleu	Le bloc-batterie a été retiré du réceptacle (l'appareil n'est pas prêt à fonctionner)
S'allume en bleu pendant 30 secondes	L'appareil fonctionne
S'allume en rouge pendant 3 secondes	Il est temps de charger la batterie

Lorsque le voyant clignote, il n'est pas possible d'actionner le bouton marche/arrêt.

Recharge de la batterie

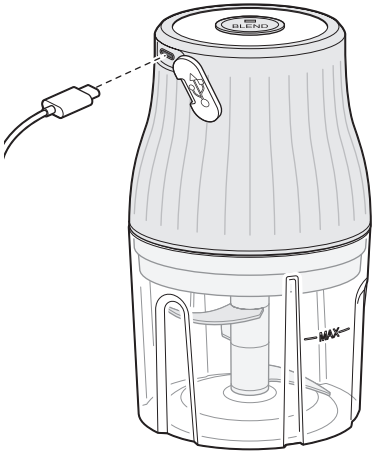

1. Retirez la languette de protection.
2. Branchez le câble de charge USB fourni sur le port USB-C de l'article et sur le port USB d'un ordinateur (PC, tablette, ordinateur portable) ou d'un chargeur USB.
   Il est également possible d'y connecter une batterie externe pour la recharge.
3. Après la recharge, remettez la languette de protection en place.

   Le voyant du bouton marche/arrêt indique que la charge est en cours.
   - voyant rouge : Recharge de la batterie en cours
   - voyant bleu : Batterie entièrement rechargée

   La charge initiale de la batterie devrait durer environ 2,5 heures.

Il n'est pas possible d'utiliser l'appareil pendant que la batterie est en charge.

Préparation des aliments

Le hachage d’aliments durs use plus rapidement les lames.

- Découpez la viande et, le cas échéants, d’autres ingrédients en petits morceaux de 1 à 2 cm avant de les mettre dans le hachoir.
- Retirez les os, le tendon et la peau de la viande.

Assemblage du hachoir

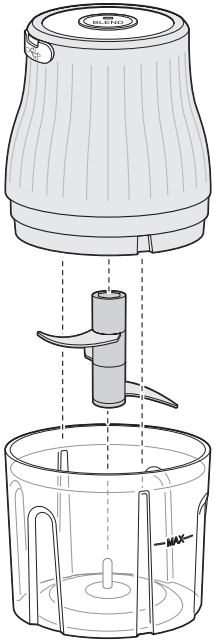

1. Placez le bol sur une surface appropriée et antidérapante.
2. Placez la lame sur la barrette du bol.
3. Mettez les ingrédients dans le bol.
   Faites attention à la marque MAX sur le bol. Le volume de remplissage maximal est d’environ 150 ml.
4. Placez le bloc moteur à fleur sur le bol et observez le voyant :
   Si le voyant clignote 5 fois en bleu, cela signifie que le bloc moteur est correctement placé et que l'appareil est prêt à fonctionner. **Le bloc moteur est simplement emboîté, vous ne pouvez pas le verrouiller en le tournant.**

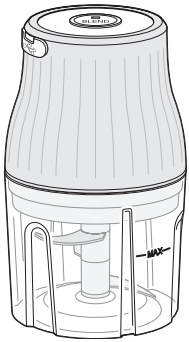

Hachage d’aliments

1. Appuyez sur le bouton marche/arrêt BLEND pour hacher les ingrédients. Le moteur s'arrête automatiquement au bout de 30 secondes.
   Laissez ensuite le moteur refroidir pendant env. 3 minutes.
2. Répétez l'étape 1 si les ingrédients ne sont encore hachés de façon satisfaisante.
3. Retirez le bloc moteur du bol.
4. Sortez le couteau du bol.
5. Retirez les ingrédients du bol.

Conseils de hachage

- Pour que les ingrédients soient découpés de façon régulière, arrêtez l'appareil de temps à autre. Puis, à l'aide d'une spatule en caoutchouc, replacez les ingrédients au centre du bol. Ensuite, vous pouvez redémarrer l'appareil.
- Vous pouvez faire marcher l'appareil par impulsions en appuyant brièvement sur le bouton marche/arrêt. L'arrêt de la rotation de la lame fait que les aliments retombent partiellement sous les lames. Ce procédé crée un broyage régulier.
- Dans de nombreux cas, le hachoir exécute ce travail en quelques secondes. Évitez de hacher pendant trop longtemps afin de conserver la structure des aliments.
- Les aliments hachés doivent être consommés immédiatement ou utilisés par la suite. Le bol n'est pas conçu pour une conservation longue durée.

Protection anti-surchauffe

L'appareil est équipé d'une protection anti-surchauffe intégrée. Si cette protection anti-surchauffe se déclenche, l'appareil s'éteint immédiatement.

Dans ce cas :

1. Relâchez le bouton marche/arrêt BLEND.
2. Laissez l'appareil reposer pendant au moins 30 minutes.

Vous pourrez ensuite continuer à l'utiliser de la manière habituelle.

Français

Nettoyage

DANGER de choc électrique

- Éteignez le hachoir avant de le nettoyer.
- N'immergez jamais le bloc moteur dans l'eau ou dans tout autre liquide. Veillez à ce que de l'eau ne s'introduise pas dans le corps de l'appareil.
- Ne nettoyez pas l'appareil avec un nettoyeur vapeur.

RISQUE de blessure

- Ne touchez pas les lames à mains nues.
- Nettoyez les lames avec beaucoup de prudence.

AVERTISSEMENT contre les dommages matériels

- N'utilisez pas de produits de nettoyage agressifs, des brosses avec des soies en métal ou en nylon ou des objets de nettoyage tranchants ou métalliques tels que des couteaux, des spatules dures et autres. Ceux-ci peuvent endommager les surfaces.
- Ne passez jamais le bloc moteur au lave-vaisselle. Cela le détruirait.

L'appareil doit être nettoyé après chaque utilisation. Si possible, nettoyez l'appareil directement après utilisation, afin d'empêcher que les aliments ne sèchent.

1. Éteignez l'appareil.
2. Nettoyez le bloc moteur avec un chiffon sec ou légèrement humidifié.

3. Nettoyez le porte-couteau et le bol dans de l'eau chaude contenant du liquide vaisselle et avec un chiffon doux et humide. Vous pouvez également passer ces pièces au lave-vaisselle (pas le bloc moteur !).
4. Rincez toutes les pièces à l'eau claire.
5. Séchez soigneusement chaque pièce avec un torchon.

Conservation

1. Nettoyez le hachoir conformément aux instructions du chapitre « Nettoyage ».
2. Rechargez complètement la batterie afin d'éviter sa décharge totale en cas de non-utilisation prolongée.
3. Conservez le hachoir hors de la portée des enfants dans un endroit propre, sec et à l'abri du gel.
4. Si possible, conservez le hachoir dans son emballage d'origine afin de le protéger de la poussière et des éclaboussures.

Problèmes/solutions

Dysfonctionnement	Cause possible
L'appareil ne fonctionne pas.	▪ Accumulateur en charge ? ▪ L'appareil a été mal assemblé. Le hachoir ne fonctionne que s'il a été correctement assemblé. ▪ Si vous avez fait fonctionner l'appareil pendant longtemps sans faire de pauses suffisantes, il est possible que la protection anti-surchauffe se soit déclenchée. – Éteignez le hachoir. – Laissez l'appareil refroidir pendant 30 minutes env. avant de le remettre en marche.
La lame ne tourne pas.	Les aliments introduits dans le bol ne sont pas adaptés. – Éteignez le hachoir. – Videz le bol.
Pendant l'utilisation, l'appareil vibre plus que d'habitude et/ou est plus bruyant.	▪ Le socle n'est pas assez stable. ▪ Le bol est trop rempli. – Éteignez le hachoir. – Retirez une partie du contenu du bol.

Dysfonctionnement	Cause possible
L'appareil s'éteint en cours d'opération.	▪ La protection anti-surchauffe s'est déclenchée, voir la section « Protection anti-surchauffe ».

Garantie

La société GRENDS GmbH garantit la prise en charge gratuite de défauts matériels ou de fabrication pendant 2 ans, à compter de la date d'achat, par une réparation ou un remplacement.

Dans le cas où vous souhaitez faire usage de cette garantie, veuillez remettre l'article ainsi que la preuve d'achat (en indiquant les raisons de votre réclamation) à votre revendeur.

Déclaration de conformité

GRENDS GmbH déclare par la présente que le multi-hachoir KG 2426-1 est conforme aux directives 2014/30/UE, 2014/35/UE et 2011/65/UE.

La déclaration perd sa validité si l'appareil subit une modification sans notre accord.

Hambourg, septembre 2026
GRENDS GmbH

Mise au rebut

Élimination de l’emballage

Éliminez l'emballage selon son type. Jetez le papier et le carton avec les papiers de récupération, les plastiques dans les collecteurs de matières recyclables.

Mise au rebut de l’article

Veuillez éliminer l’article selon les prescriptions en vigueur dans votre pays en matière de traitement des déchets.

Les appareils électriques ne doivent pas être éliminés avec les déchets ménagers classiques

À la fin de sa durée de vie, l'article doit être soumis à une élimination contrôlée. Ainsi les substances utiles contenues dans l'appareil pourront être recyclées, avec un moindre impact sur l'environnement. Déposez l'appareil usagé dans un point de collecte pour les déchets électroniques ou dans un centre de recyclage.

Pour plus d'informations, adressez-vous à votre service de collecte local ou à votre municipalité.

Les piles et batteries ne doivent pas être éliminées avec les déchets ménagers.

Toutes les piles et batteries doivent être déposées dans un point de collecte de votre localité ou rapportées à leur point d’achat. Les piles et batteries seront ainsi traitées dans le respect de l'environnement.

SÉPARER LES ÉLÉMENTS DE L’EMBALLAGE ET LES PLACER DANS LE BAC DE TRI.

Gentile cliente!

La ringraziamo per aver scelto un prodotto di alta qualità della ADE che unisce funzioni intelligenti e un design fuori dal comune. La pluriennale esperienza del marchio ADE garantisce un elevato standard tecnico e una qualità comprovata - per dare maggiore freschezza alla vostra cucina.

Vi auguriamo tanto piacere e divertimento!

Il Suo team ADE

Informazioni generali

Informazioni sulle presenti istruzioni

Queste istruzioni per l'uso descrivono l'utilizzo sicuro e la cura del prodotto. Conservarle per eventuali consultazioni future. In caso di cessione del prodotto a terzi, consegnare anche le presenti istruzioni per l'uso.
La mancata osservanza delle istruzioni per l'uso può causare lesioni alle persone o danni al prodotto.

Descrizione dei simboli

Questo simbolo accompagnato dalla parola PERICOLO mette in guardia contro il rischio di gravi lesioni.

Questo simbolo accompagnato dalla parola AVVERTENZA indica il rischio di lesioni di lieve o media entità.

Questo simbolo accompagnato dalla parola ATTENZIONE indica il rischio di danni alle cose.

Questo simbolo indica ulteriori informazioni o indicazioni generali.

Indice dei contenuti

Informazioni generali 54
Sicurezza 55
Destinazione d'uso 57
Ambito della fornitura 58
Dati tecnici 58
Descrizione 59
Disimballaggio e controllo 60
Uso 60
- Preparazione degli alimenti 62
- Assemblaggio del tritatutto 62
- Sminuzzamento degli alimenti 62
- Consigli per l'uso 63
- Protezione anti surriscaldamento 63

Pulizia 63
Conservazione 64
Risoluzione dei problemi 64
Garanzia 65
Dichiarazione di conformità 65
Smaltimento 66
Sostituire la batteria 94

Sicurezza

PERICOLO da elettricità

- La batteria e il cavo di ricarica non devono essere esposti all'umidità né essere immersi in acqua o altri liquidi. Pericolo di scosse elettriche!
- Caricare la batteria esclusivamente in ambienti interni asciutti. Nel mentre, mantenersi a distanza da lavandini, vasi, ecc.
- È possibile caricare l'apparecchio collegandolo a una porta USB (ad esempio di un PC portatile o fisso) o a una presa utilizzando un adattatore di ricarica USB. In questo caso, assicurarsi di osservare il capitolo "Dati tecnici".
- Se utilizza un adattatore di ricarica USB: Accertarsi che la presa di corrente sia facilmente accessibile, in modo da poter scollegare rapidamente la spina dell'adattatore di ricarica se necessario.

- Non tentare di apportare modifiche a prodotto né alla batteria. Rivolgersi esclusivamente ad un tecnico specializzato per la riparazione del prodotto. Osservare, inoltre, le garanzie commerciali esistenti.
- Fare attenzione a che il prodotto non venga danneggiato dal contatto con spigoli taglienti o oggetti caldi.
- Non utilizzare il prodotto se presenta dei danni evidenti.
- Per sapere come pulire le superfici che entrano a contatto con i cibi, consultare il capitolo “Pulizia”.

PERICOLO per i bambini

- Questo apparecchio non deve essere utilizzato dai bambini. Tenere l’apparecchio e il suo cavo di collegamento lontano dalla portata dei bambini.
- Questo apparecchio può essere utilizzato da persone con ridotte capacità fisiche, sensoriali o mentali, o scarsa esperienza e/o conoscenza, solo se supervisionate od istruite circa l'uso sicuro del dispositivo e se hanno compreso i rischi che ne derivano.
- I bambini non devono giocare con il dispositivo.
- L'assemblaggio e le operazioni di pulizia non possono essere effettuati da bambini.
- Tenere le pellicole e il materiale d'imballaggio lontano dalla portata dei bambini. Vi è pericolo di soffocamento. Prestare attenzione affinché i bambini non infilino la testa nel sacchetto di plastica.

PERICOLO di esplosioni e ustioni

- L’apparecchio contiene una batteria al litio. La batteria non deve essere smontata, gettata nel fuoco o messa in cortocircuito. Pericolo di esplosione! Proteggere la batteria integrata dal calore eccessivo. La batteria è saldamente installata nel dispositivo e non può essere né sostituita né rimossa. La rimozione impropria della batteria può causare un'esplosione. Se la batteria è difettosa, rivolgersi al nostro servizio di assistenza o ad un'officina specializzata.
- Evitare il contatto del liquido fuoriuscito dalla batteria con gli occhi e le mucose. In casi di contatto, sciacquare la zona interessata con abbondante acqua fresca e consultare subito un medico.

AVVERTENZE di pericolo di lesioni

- Prestare attenzione nel maneggiare il gruppo lame affilato o durante lo svuotamento o la pulizia del contenitore.
- Non toccare le parti mobili dell'unità e non cercare mai di fermare tali parti con le mani o altri oggetti.
- Non toccare le lame a mani nude.

- Prima di sostituire accessori o componenti aggiuntivi che si muovono mentre il dispositivo è in funzione, è necessario spegnere il dispositivo.
- Non utilizzare il dispositivo se le lame sono danneggiate.
- Utilizzare esclusivamente gli accessori originali in dotazione.
- Non sminuzzare ingredienti molto duri o noccioli e rimuovere gli eventuali gambi o steli rimasti dopo lo sminuzzamento degli ingredienti. Prima di sminuzzare la carne rimuovere eventuali ossi e tendini.

ATTENZIONE a danni materiali

- Utilizzare il dispositivo in maniera continua per un massimo di 30 secondi alla volta. Durante un uso non continuo, quindi con intervalli di accensione brevi, il dispositivo può essere utilizzato anche per più tempo. Dopodiché lasciare che si raffreddi per circa 3 minuti (= 1 ciclo). Dopo un totale di 3 cicli completi (30 secondi di funzionamento o qualcosa in più, in caso di uso non continuo più 3 minuti di pausa), il dispositivo deve raffreddarsi per 30 minuti.
- Non utilizzare in nessun caso l'apparecchio senza ingredienti all'interno, in quanto l’accumulatore potrebbe surriscaldarsi.
- Non posizionare mai il dispositivo su una superficie calda oppure nelle sue vicinanze (ad es. piastre elettriche. ecc.).
- Non lasciare che il cavo di ricarica USB venga a contatto con parti calde.
- Non esporre mai il dispositivo a temperature elevate (riscaldamenti, ecc.) o a condizioni meteorologiche avverse (pioggia, ecc.).
- Posizionare l'apparecchio su una superficie di lavoro resistente, liscia e facile da pulire. Durante la lavorazione degli alimenti sono inevitabili schizzi occasionali.
- Utilizzare solamente accessori originali.

Destinazione d'uso

Questo apparecchio può essere utilizzato solo per tritare alimenti come frutta, verdura, erbe aromatiche o simili.

L'apparecchio **non** è adatto ai seguenti scopi:

- Tritare cubetti di ghiaccio.
- Tritare alimenti duri in cui sono presenti, ad esempio, noci o semi.
- Frullare liquidi bollenti o caldi.
- Tritare carne con ossa e/o tendini.
- Lavorazione di prodotti non alimentari.

L'apparecchio è destinato esclusivamente all’uso privato e non è idoneo a un utilizzo in ambito commerciale.

Utilizzare il tritatutto esclusivamente come indicato in queste istruzioni per l'uso. Qualsiasi altro uso è da considerarsi improprio e può causare danni alle cose o persino lesioni alle persone.

Il produttore o il rivenditore non si assume alcuna responsabilità per danni causati da un uso improprio o non corretto.

Ambito della fornitura

- Mini tritatutto con accessori
- Istruzioni per l'uso

Dati tecnici

Modello:	Mini tritatutto KG 2426-1
Tensione in ingresso:	5 V CC, 1 A
Batteria ricaricabile:	Accumulatore al litio da 3,7 V CC, 1500 mAh
Potenza:	45 W
Funzionamento a breve termine:	30 secondi, massimo 3 volte di seguito, seguiti da una pausa di raffreddamento di 30 minuti.
Capienza massima:	circa 150 ml
Distributore (indirizzo per l'assistenza assente):	GRENDS GmbH Stahltwiete 23 22761 Amburgo, Germania
Informazioni sul produttore della batteria:	Manufacturer: Jiangxi Chengjiang New Energy Co., Ltd. Chengjiang New Energy, Zhongcheng New Kinetic Energy Industrial Park, Wuning County, Jiujiang City,Jiangxi Province Email: 667520520@qq.com Trademark: CJ

I nostri prodotti sono costantemente sviluppati e perfezionati.
Pertanto, modifiche tecniche e nel design sono possibili in qualsiasi momento.

In breve (si veda la pagina successiva)

1 Porta di ricarica USB con sportello di protezione

2 Tasto BLEND di accensione/spegnimento con luce LED per la visualizzazione dello stato.

3 Blocco motore con accumulatore

4 Lama

5 Contenitore

Senza illustrazione:

- Cavo di ricarica USB

Descrizione

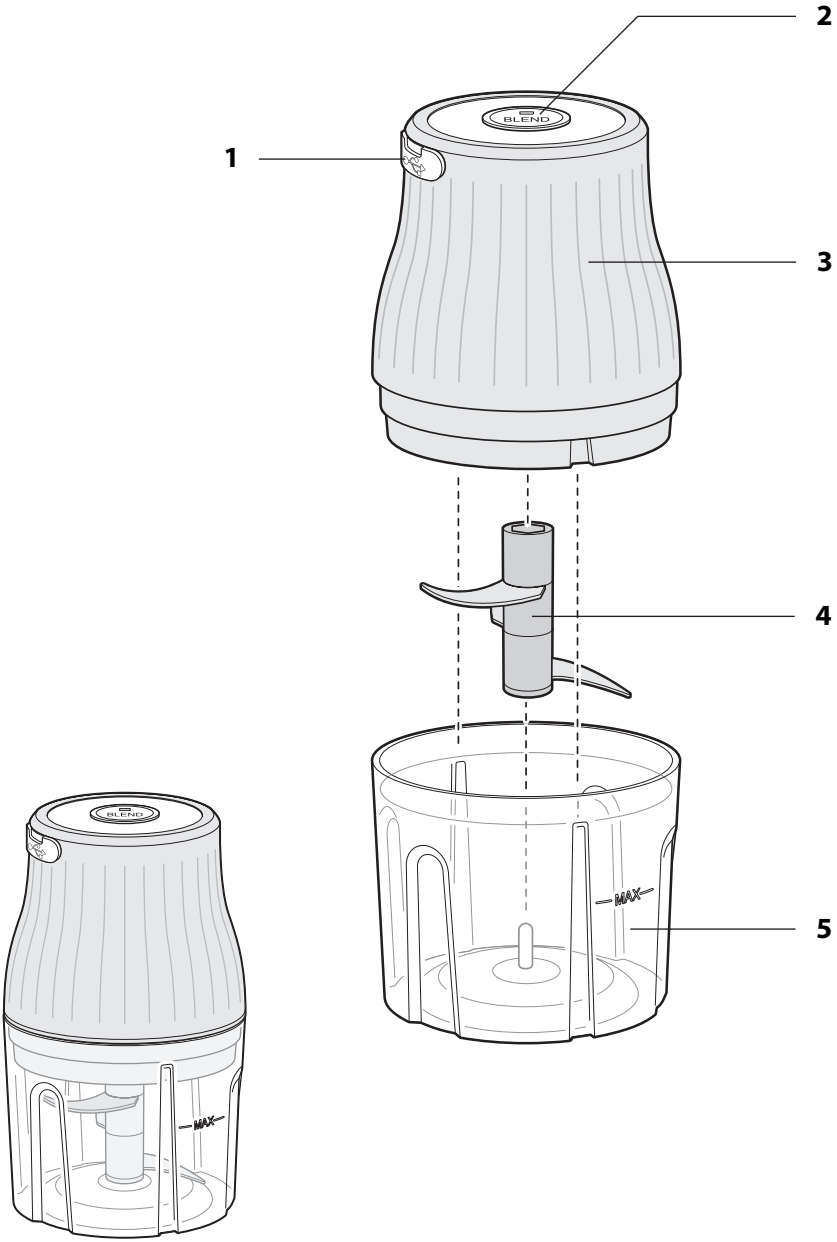

Italiano

Disimballaggio e controllo

PERICOLO di lesioni

- Le lame sono molto affilate. Prestare attenzione durante l'inserimento, il maneggiamento e la pulizia.

1. Estrarre il dispositivo dalla confezione e liberarlo con cura dal materiale di imballaggio presente.
2. Controllare che la fornitura sia completa.
3. Controllare che il dispositivo o i singoli componenti non presentino danni. In tal caso, non utilizzare la macina. In questo caso, rivolgersi al rivenditore presso il quale è stato acquistato il dispositivo.
4. Pulire tutte le parti prima del primo utilizzo, vedere capitolo "Pulizia".

Uso

PERICOLO di lesioni

- Non toccare le lame a mani nude, perché sono molto affilate.
- Rimuovere il blocco motore soltanto quando il gruppo lame non ruota più.
- Non trasportare il trituratore finché è ancora in uso.
- Durante la miscelazione, accertarsi che nel trituratore o nel contenitore non si introducano mani, capelli, capi d'abbigliamento, gioielli o altri oggetti.

ATTENZIONE a eventuali danni al prodotto

- Utilizzare il dispositivo in maniera continua per un massimo di 30 secondi alla volta. Durante un uso non continuo, quindi con intervalli di accensione brevi, il dispositivo può essere utilizzato anche per più tempo. Dopodiché lasciare che si raffreddi per circa 3 minuti (= 1 ciclo). Dopo un totale di 3 cicli completi (30 secondi di funzionamento o qualcosa in più, in caso di uso non continuo più 3 minuti di pausa), il dispositivo deve raffreddarsi per 30 minuti.
- Posizionare il tritatutto su una superficie di lavoro piana, asciutta e antiscivolo.
- Non posizionare il tritatutto in corrispondenza del bordo o degli spigoli della superficie di lavoro.
- Non posizionare mai il tritatutto su una superficie calda oppure nelle sue vicinanze (ad es. piastre elettriche, tubi di riscaldamento, ecc.).

Indicatori di stato

Il LED integrato nel pulsante di accensione/spegnimento indica lo stato del dispositivo:

Indicatore LED	Significato
Luce rossa	La batteria è carica
Luce blu	L'accumulatore è completamente carico
Lampeggia 5 volte in blu	Il gruppo accumulatore è posizionato correttamente sul contenitore (il dispositivo è pronto per il funzionamento)
Lampeggia alternativamente in rosso e blu per 10 volte	Il gruppo accumulatore è stato rimosso dal contenitore (il dispositivo non è pronto per il funzionamento)
Luce blu per 30 secondi	Dispositivo in funzione
Luce rossa per 3 secondi	L'accumulatore deve essere ricaricato

Non è possibile premere il pulsante di accensione/spegnimento mentre il LED lampeggia.

Ricarica della batteria

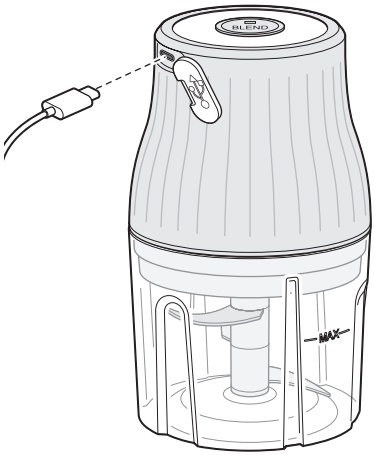

1. Rimuovere la linguetta protettiva.
2. Collegare il cavo di ricarica USB in dotazione alla porta USB-C dell'articolo e alla porta USB di un computer, tablet, notebook oppure a un caricatore USB. In alternativa, è possibile collegare anche un powerbank per la ricarica.
3. Dopo l'uso, riposizionare la linguetta protettiva.

   Il LED sul pulsante di accensione/spegnimento indica il processo di ricarica.

   - luce rossa: la batteria è in carica
   - si illumina in blu: la batteria è completamente carica

   Il tempo di ricarica durante la messa in servizio è di circa 2,5 ore.

Il dispositivo non può essere utilizzato mentre l'accumulatore è in carica.

Preparazione degli alimenti

Con la lavorazione di alimenti duri, le lame si consumano più velocemente.

- Tagliare la carne e gli eventuali altri ingredienti in piccoli pezzi da 1-2 cm prima di inserirli nel contenitore.
- Se si tratta di carne, rimuovere ossi, tendini e pelle.

Assemblaggio del tritatutto

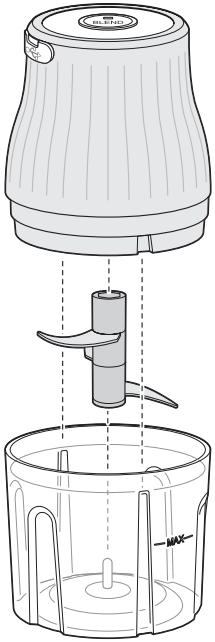

1. Collocare il contenitore su una superficie adatta e antiscivolo.
2. Posizionare l'inserto lame sulla barra nel contenitore.
3. Inserire gli ingredienti nel contenitore.
   Prestare attenzione al segno MAX sul contenitore. La capienza massima è di circa 150 ml.
4. Posizionare il blocco motore allineato al contenitore e osservare il LED:
   Se il LED lampeggia 5 volte in blu, il blocco motore è inserito correttamente e il dispositivo è pronto per il funzionamento. **Il blocco motore è semplicemente inserito, non può essere bloccato ruotandolo.**

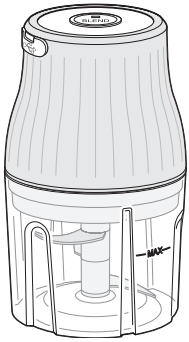

Sminuzzamento degli alimenti

1. Premere il tasto BLEND di accensione/spegnimento per sminuzzare gli ingredienti.
   Dopo 30 secondi il motore si arresta automaticamente.
   Dopodiché, lasciare che il motore si raffreddi per circa 3 minuti.
2. Ripetere il passaggio 1, nel caso in cui gli ingredienti non siano stati sminuzzati a sufficienza.
3. Rimuovere il blocco motore dal contenitore.
4. Estrarre il gruppo lame dal contenitore.
5. Rimuovere gli ingredienti dal contenitore.

Consigli per l'uso

- Per sminuzzare in maniera omogenea gli ingredienti, di tanto in tanto spegnere il dispositivo. Spingere gli ingredienti al centro della ciotola aiutandosi con una spatola di gomma. Quindi, riaccendere il dispositivo.
- È possibile utilizzare l'apparecchio anche in modalità a impulsi tenendo premuto brevemente il tasto di accensione/spegnimento. Arrestando il movimento delle lame, gli alimenti ricadono in parte all'indietro tra le lame. In questo modo, è possibile ottenere uno sminuzzamento omogeneo.
- In molti casi, il tritatutto conclude il lavoro in pochi secondi. Evitare miscelazioni troppo lunghe per preservare la struttura degli alimenti.
- Gli alimenti sminuzzati sono da consumare subito o da lavorare ulteriormente. Il contenitore non è adatto per conservare a lungo gli alimenti.

Protezione anti surriscaldamento

Il dispositivo dispone di una protezione anti surriscaldamento integrata. Se la protezione anti surriscaldamento scatta, l'apparecchio si spegne immediatamente durante l'uso.

In tal caso:

1. Rilasciare il tasto BLEND di accensione/spegnimento.
2. Lasciare raffreddare il dispositivo per almeno 30 minuti.

Successivamente sarà possibile utilizzare nuovamente il dispositivo come di consueto.

Pulizia

PERICOLO di scossa elettrica

- Spegnere il tritatutto prima di effettuare la pulizia.
- Non immergere mai il blocco motore in acqua o in altri liquidi. Accertarsi che non entri acqua nell'alloggiamento.
- Non utilizzare pulitori a vapore per la pulizia.

PERICOLO di lesioni

- Non toccare le lame a mani nude.
- Per la pulizia del gruppo lame procedere con molta cautela.

ATTENZIONE a eventuali danni al prodotto

- Non utilizzare detergenti aggressivi, spazzole con setole di metallo o nylon, né utensili di pulizia taglienti o metallici, come coltelli, spatole rigide e simili in quanto potrebbero danneggiare le superfici.
- Non inserire il blocco motore in nessun caso in lavastoviglie, perché ne uscirebbe distrutto.

Il dispositivo deve essere pulito dopo ogni utilizzo. Se possibile, pulire il dispositivo immediatamente dopo il suo utilizzo, per evitare che gli ingredienti al suo interno si secchino appiccicandosi.

1. Spegnere il dispositivo.
2. Pulire il blocco motore con un panno asciutto e leggermente inumidito.
3. Pulire il gruppo lame e il contenitore con acqua calda mista a detersivo e un panno morbido inumidito. In alternativa, queste parti possono essere lavate anche in lavastoviglie (ma non il blocco motore!)
4. Sciacquare tutte le parti con acqua pulita.
5. Asciugare i singoli pezzi in maniera accurata con un canovaccio.

Conservazione

1. Pulire il tritatutto come descritto nel capitolo "Pulizia".
2. Ricaricare completamente l'accumulatore per evitare che si scarichi completamente se non viene utilizzato per periodi di tempo prolungati.
3. Conservare il tritatutto lontano dalla portata dei bambini, in un luogo pulito, asciutto e non esposto al gelo.
4. Conservare, se possibile, il tritatutto nella confezione originale, per proteggerlo da polvere e spruzzi d'acqua.

Risoluzione dei problemi

Problema	Possibile causa
L'apparecchio non funziona.	▪ La batteria è carica? ▪ Il dispositivo non è stato montato correttamente. Il dispositivo funziona soltanto se montato correttamente. ▪ Quando il dispositivo viene utilizzato per molto tempo, senza fare le dovute pause, scatta la protezione anti surriscaldamento. – Spegnere il tritatutto – Lasciare che il dispositivo si raffreddi per circa 30 minuti prima di rimetterlo in funzione.
Il gruppo lame non gira.	Gli alimenti inseriti nel contenitore non sono adatti. – Spegnere il tritatutto – Svuotare il contenitore.

Problema	Possibile causa
Durante l'uso, il tritatutto vibra in modo più pronunciato del solito e/o è più rumoroso.	▪ La superficie di appoggio non è abbastanza stabile. ▪ Il contenitore è troppo pieno. – Spegnere il tritatutto – Svuotare una parte del contenitore.
Il dispositivo si spegne durante l'utilizzo.	▪ La protezione anti surriscaldamento è scattata, vedere la sezione "Protezione anti surriscaldamento".

Garanzia

La ditta GRENDS GmbH garantisce la riparazione o la sostituzione gratuita dell'unità per un periodo di 2 anni a partire dalla data di acquisto, nel caso di difetti di materiale o di fabbricazione del prodotto.

A tale scopo, consegnare al rivenditore il prodotto e la prova di acquisto (citando i motivi del reclamo).

Dichiarazione di conformità

Con la presente, GRENDS GmbH dichiara che il tritatutto multiuso KG 2426-1 è conforme alle direttive 2014/30/UE, 2014/35/UE e 2011/65/UE.

La presente dichiarazione perde ogni sua validità qualora al dispositivo vengano apportate modifiche senza la nostra autorizzazione.

Amburgo, settembre 2026
GRENDS GmbH

CE

Smaltimento

Smaltimento dell'imballaggio

Provvedere allo smaltimento dell'imballaggio in base al tipo. Conferire il cartone nella raccolta della carta e la pellicola in quella del materiale riciclabile.

Smaltimento del prodotto

Smaltire il prodotto secondo le norme vigenti nel proprio paese.

Il dispositivo non deve essere smaltito con i normali rifiuti domestici.

Al termine della sua vita utile, l'apparecchio deve essere smaltito in modo appropriato. In tal modo si rende possibile il riutilizzo del materiale riciclabile contenuto nell'apparecchio limitando l'impatto sull'ambiente. Smaltire l'apparecchio usato presso un centro di raccolta per rifiuti elettrici o un centro di riciclaggio.

Per ulteriori informazioni rivolgersi alla ditta di smaltimento locale o alla propria amministrazione comunale.

Le batterie e gli accumulatori non devono essere smaltiti con i rifiuti domestici

Le batterie e gli accumulatori devono essere consegnati presso un centro di raccolta comunale o di quartiere, oppure presso il proprio rivenditore, al fine di garantire il loro smaltimento in modo rispettoso dell'ambiente.

Szanowny Kliencie!

Zakupiony produkt marki ADE łączy w sobie wysoką jakość i inteligentne funkcje z wyjątkową stylistyką. Długoletnie doświadczenie marki ADE gwarantuje wysoki techniczny standard i sprawdzoną jakość – dla łatwej obróbki świeżych produktów w Państwa kuchni.

Życzymy Państwu wiele radości i przyjemności z użytkowania!

Zespół ADE

Informacje ogólne

O niniejszej instrukcji

Niniejsza instrukcja obsługi zawiera opis bezpiecznej obsługi i pielęgnacji artykułu. Instrukcję obsługi należy przechowywać w celu jej późniejszego wykorzystania. Jeżeli produkt będzie przekazywany innej osobie, należy przekazać również tę instrukcję.
Nieprzestrzeganie instrukcji obsługi może spowodować obrażenia ciała lub uszkodzenie produktu.

Objaśnienie znaków

Ten symbol w połączeniu ze słowem NIEBEZPIECZEŃSTWO ostrzega przed poważnymi obrażeniami ciała.

Ten symbol w połączeniu ze słowem OSTRZEŻENIE ostrzega przed obrażeniami ciała średniego i lekkiego stopnia.

Ten symbol w połączeniu ze słowem WSKAZÓWKA ostrzega przed stratami materialnymi.

Ten symbol oznacza dodatkowe informacje i ogólne wskazówki.

Spis treści

Informacje ogólne 68
Bezpieczeństwo 69
Użycie zgodne z przeznaczeniem 71
Zakres dostawy 72
Danych technicznych 72
W skrócie 73
Wypakować i sprawdzić 74
Użytkowanie 74
- Przygotowanie artykułów spożywczych 76
- Montaż rozdrabniacza 76
- Rozdrabnianie artykułów spożywczych 76
- Wskazówki dotyczące obróbki 77
- Zabezpieczenie przed przegrzaniem 77

Czyszczenie 77
Przechowywanie 78
Usterka / środek zaradczy 78
Gwarancja 79
Deklaracja zgodności 79
Utylizacja 80
Wymiana akumulatora 94

Polski

Bezpieczeństwo

NIEBEZPIECZEŃSTWO spowodowane elektrycznością

- Akumulator i kabel do ładowania nie mogą być narażone na działanie wilgoci i nie mogą być zanurzane w wodzie lub innych płynach. Niebezpieczeństwo porażenia prądem!
- Ładować akumulator wyłącznie w suchych pomieszczeniach. Zachowywać odstęp od umywalek, wazonów itp.
- W celu naładowania urządzenie można podłączyć do gniazda USB (np. w notebooku, komputerze PC) lub przy użyciu adaptera ładowania USB do prawidłowo zainstalowanego gniazda wtykowego. W tym wypadku należy przestrzegać informacji zawartych w rozdziale „Dane techniczne".
- W przypadku korzystania z adaptera ładowania USB: Upewnić się, że gniazdko jest łatwo dostępne, aby w razie potrzeby można było szybko odłączyć adapter ładowania.

- Nie modyfikować produktu ani akumulatora. Naprawy zlecać tylko specjalistom. Prosimy również o zwrócenie uwagi na załączone warunki gwarancji.
- Uważać przy tym, aby produkt nie został uszkodzony przez ostre kanty lub gorące przedmioty.
- Nie wprowadzać produktu do użytkowania, jeśli ma widoczne uszkodzenia.
- Proszę przestrzegać wskazówek zawartych w rozdziale „Czyszczenie", dotyczących czyszczenia powierzchni mających kontakt z żywnością.

NIEBEZPIECZEŃSTWO dla dzieci

- Dzieciom nie wolno korzystać z urządzenia. Dzieci należy trzymać z dala od urządzenia oraz jego przewodu zasilającego.
- Urządzenie może być używane przez osoby o ograniczonej sprawności fizycznej, sensorycznej lub umysłowej bądź przez osoby nieposiadające wystarczającego doświadczenia lub wiedzy, jeżeli są nadzorowane przez inne osoby lub zostaną poinstruowane w zakresie bezpiecznego używania urządzenia i zrozumieją wynikające z tego zagrożenia.
- Dzieciom nie wolno bawić się urządzeniem.
- Montaż i czyszczenie nie mogą być wykonywane przez dzieci.
- Przechowywać folie i opakowanie z daleka od dzieci. Istnieje ryzyko uduszenia. Zwracać uwagę na to, aby torby opakowaniowej nie nakładano na głowę.

NIEBEZPIECZEŃSTWO przez wybuch i oparzenie substancją żrącą

- Urządzenie zawiera akumulator litowy. Nie wolno jej rozkładać na części, wrzucać do ognia ani zwierać. Niebezpieczeństwo wybuchu! Chronić zamontowaną baterię przed wysokimi temperaturami. Bateria jest zamontowana w urządzeniu na stałe i nie można ani nie wolno samodzielnie jej wymieniać bądź wyjmować. Nieprawidłowe wymontowanie baterii grozi wybuchem. Jeśli bateria jest uszkodzona, należy skontaktować się z naszym serwisem lub specjalistycznym warsztatem.
- Należy unikać kontaktu płynu akumulatora z oczami i śluzówką. W przypadku kontaktu miejsce styku należy spłukać dużą ilością czystej wody i natychmiast udać się do lekarza.

OSTRZEŻENIE przed niebezpieczeństwem obrażeń ciała

- Zachować ostrożność podczas posługiwania się ostrą nasadką nożową lub podczas opróżniania albo czyszczenia pojemnika.
- Nie dotykać ruchomych części urządzenia ani nie próbować przestawiać części ruchomych ręką lub innymi przedmiotami.
- Nożyków nie wolno dotykać gołymi rękami.
- Przed wymianą akcesoriów lub części dodatkowych, które poruszają się podczas pracy, urządzenie należy wyłączyć.

- Nie wolno używać urządzenia, jeżeli noże są uszkodzone.
- Stosować wyłącznie dostarczone wyposażenie oryginalne.
- Nie rozdrabniać żadnych bardzo twardych składników ani nasion i usuwać wszystkie łodygi lub ogonki ze składników przed rozdrobnieniem. Podczas siekania mięsa należy wcześniej usunąć kości i ścięgna.

OSTROŻNIE — straty materialne

- Używać urządzenia w trybie pracy ciągłej przez maksymalnie 30 sekund. Jeśli pracujesz w trybie impulsowym, czyli zawsze włączasz urządzenie na krótką chwilę, urządzenie może pracować nieco dłużej. Następnie urządzenie musi ostygnąć przez około 3 minuty (= 1 cykl). Po łącznie 3 pełnych cyklach (30 sekund pracy ciągłej lub nieco dłuższej pracy impulsowej plus 3 minuty przerwy) urządzenie musi ostygnąć przez 30 minut.
- Nigdy nie używać urządzenia bez składników, ponieważ akumulator może się przegrzać.
- Nigdy nie umieszczać urządzenia na lub w pobliżu gorących powierzchni (np. płyt kuchennych itp.).
- Nie wolno dopuścić do kontaktu kabla USB do ładowania z gorącymi częściami.
- Nigdy nie wystawiać urządzenia na działanie wysokich temperatur (ogrzewanie itp.) lub niekorzystnych warunków atmosferycznych (deszcz itp.).
- Urządzenie należy ustawić na odpornej, gładkiej powierzchni roboczej, która jest łatwa do czyszczenia. Przy przetwarzaniu produktów spożywczych nie da się uniknąć odprysków.
- Używać tylko oryginalnych akcesoriów.

Użycie zgodne z przeznaczeniem

To urządzenie służy wyłącznie do rozdrabniania artykułów spożywczych, takich jak owoce, warzywa, zioła itp.

Urządzenie **nie** nadaje się do poniższych celów:

- kruszenia kostek lodu,
- rozdrabniania twardych produktów spożywczych z cząstkami, takimi jak orzechy lub nasiona,
- miksowania wrzących lub gorących płynów,
- rozdrabniania mięsa, które nadal zawiera kości i/lub ścięgna,
- przetwarzania materiałów, które nie są artykułami spożywczymi.

Urządzenie jest przeznaczone wyłącznie do użytku domowego i nie nadaje się do użytku komercyjnego.

Używać rozdrabniacza wyłącznie w sposób opisany w niniejszej instrukcji obsługi. Niewłaściwe użytkowanie urządzenia może spowodować szkody materialne, a nawet uszkodzenia ciała.

Producent i dystrybutor nie ponosi odpowiedzialności za szkody spowodowane niewłaściwym lub błędnym użytkowaniem.

Zakres dostawy

- Minirozdrabniacz z akcesoriami
- Instrukcja obsługi

Danych technicznych

Model:	Minirozdrabniacz KG 2426-1
Napięcie wejściowe:	5 V DC, 1 A
Akumulator:	3,7 V DC (litowy), 1500 mAh
Moc:	45 W
Krótkotrwała praca:	30 sekund, maksymalnie 3 razy z rzędu, po czym 30-minutowa przerwa na ostygnięcie
Ilość napełniania (pojemność) maks.:	ok. 150 ml
Dystrybutor (nie adres serwisu):	GRENDS GmbH Stahltwiete 23 22761 Hamburg, Niemcy
Informacje o producencie baterii:	Manufacturer: Jiangxi Chengjiang New Energy Co., Ltd. Chengjiang New Energy, Zhongcheng New Kinetic Energy Industrial Park, Wuning County, Jiujiang City,Jiangxi Province Email: 667520520@qq.com Trademark: CJ

Nasze produkty są stale rozwijane i usprawniane.
Z tego powodu możliwe są różnice w konstrukcji i zmiany techniczne.

Widok urządzenia (patrz następna strona)

1 Gniazdo ładowania z klapką ochronną

2 Przycisk włączania/wyłączania BLEND z diodą LED wskazującą stan

3 Moduł silnika z akumulatorem

4 Nóż

5 Zbiornik

Bez Rysunku:

- Kabel USB do ładowania

W skrócie

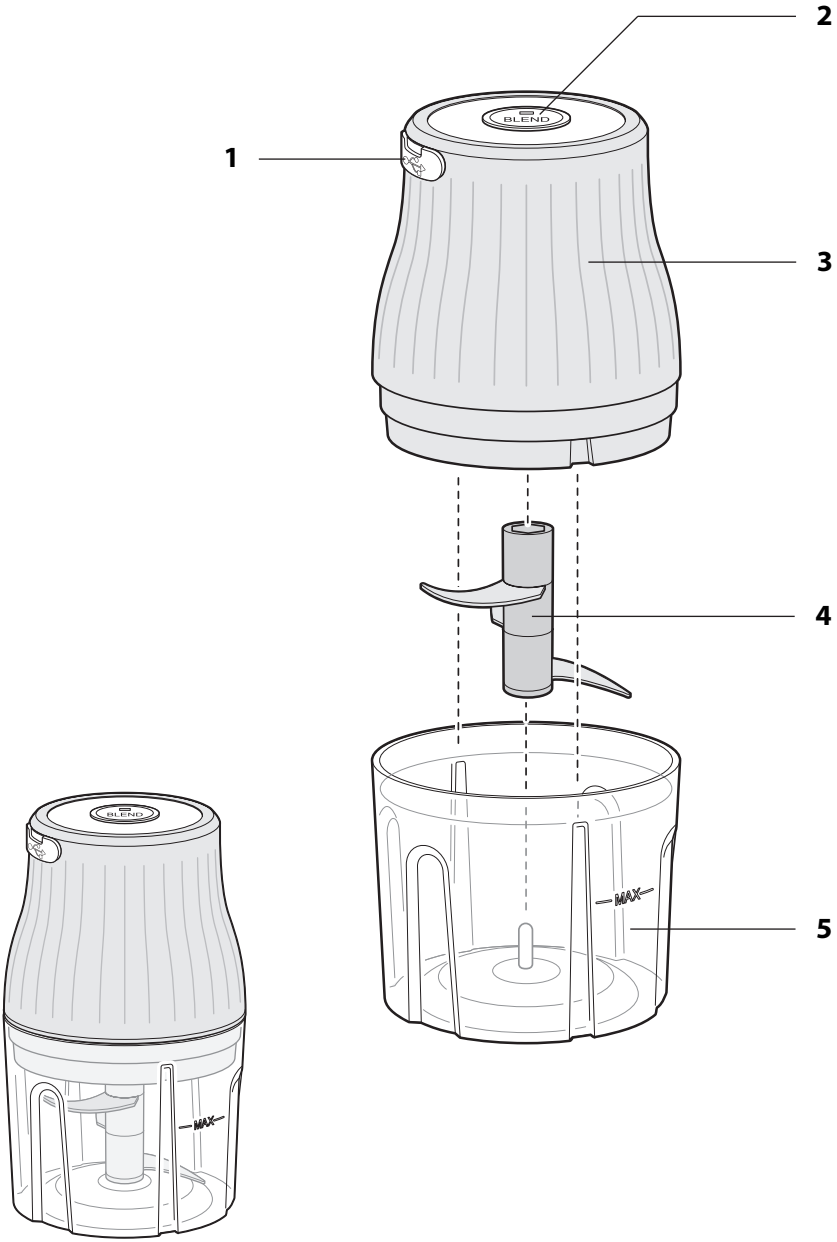

Polski

Wypakować i sprawdzić

OSTRZEŻENIE przed obrażeniami ciała

- Noże są bardzo ostre. Zachować ostrożność przy wkładaniu, obsłudze i czyszczeniu.

1. Wyjąć urządzenie z opakowania i usunąć ostrożnie cały materiał opakowaniowy.
2. Sprawdzić, czy dostawa jest kompletna.
3. Sprawdzić, czy urządzenie lub poszczególne części nie są uszkodzone. Jeśli zostaną stwierdzone uszkodzenia, nie wolno używać młynka. Zwrócić się w takim przypadku do dystrybutora, u którego zakupiono urządzenie.
4. Przed pierwszym użyciem wyczyścić wszystkie części, patrz rozdział „Czyszczenie".

Użytkowanie

OSTRZEŻENIE przed obrażeniami ciała

- Nie dotykać noży gołymi rękami, noże są bardzo ostre.
- Moduł silnika zdejmować dopiero wtedy, kiedy nasadka nożowa przestanie się obracać.
- Nie przenosić rozdrabniacza, kiedy pracuje.
- Upewnić się, że ręce, włosy, odzież, biżuteria lub inne przedmioty nie mogą się dostać do rozdrabniacza lub pojemnika podczas procesu miksowania.

WSKAZÓWKA dotycząca strat materialnych

- Używać urządzenia w trybie pracy ciągłej przez maksymalnie 30 sekund. Jeśli pracujesz w trybie impulsowym, czyli zawsze włączasz urządzenie na krótką chwilę, urządzenie może pracować nieco dłużej. Następnie urządzenie musi ostygnąć przez około 3 minuty (= 1 cykl). Po łącznie 3 pełnych cyklach (30 sekund pracy ciągłej lub nieco dłuższej pracy impulsowej plus 3 minuty przerwy) urządzenie musi ostygnąć przez 30 minut.
- Rozdrabniacz ustawiać na płaskiej, suchej, antypoślizgowej powierzchni roboczej.
- Nie umieszczać rozdrabniacza na brzegu lub krawędzi powierzchni roboczej.
- Nigdy nie stawiać rozdrabniacza na lub w pobliżu gorących powierzchni (np. płyt kuchennych, rur grzejnych itp.).

Wskazania stanu

Dioda LED wbudowana w przycisk włączania/wyłączania wskazuje odpowiedni stan urządzenia:

Wskaźnik LED	Znaczenie
Świeci na czerwono	Trwa ładowanie baterii
Świeci na niebiesko	Akumulator jest w pełni naładowany
Miga 5x na niebiesko	Moduł akumulatora jest prawidłowo umieszczony na pojemniku (urządzenie jest gotowe do pracy)
Miga 10x na przemian na czerwono i na niebiesko	Moduł akumulatora został zdjęty z pojemnika (urządzenie nie jest gotowe do pracy)
Świeci na niebiesko przez 30 sekund	Urządzenie pracuje
Świeci na czerwono przez 3 sekundy	Należy naładować akumulator.

Gdy dioda LED miga, nie można nacisnąć przycisku włączania/wyłączania.

Ładowanie akumulatora

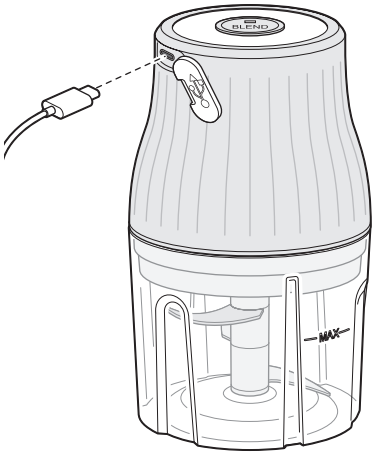

1. Otworzyć klapkę ochronną.
2. Podłączyć załączony kabel USB do ładowania do slotu USB artykułu i do slotu USB komputera (PC, tablet, notebook) lub ładowarki USB.
   Alternatywnie można podłączyć powerbank celem naładowania.
3. Po zakończeniu procesu ładowania założyć ponownie klapkę ochronną.
   Dioda LED na przycisku włączania/wyłączania wskazuje proces ładowania.
   - świeci na czerwono: Akumulator ładuje się
   - świeci na niebiesko: Akumulator jest w pełni naładowany

   Czas ładowania po uruchomieniu wynosi około 2,5 godziny.

Urządzenie nie może być używane podczas ładowania akumulatora.

Polski

Przygotowanie artykułów spożywczych

Jeśli rozdrabniane są twarde artykuły spożywcze, noże zużywają się szybciej.

- Przed włożeniem do pojemnika pokroić mięso i ewent. także inne składniki na małe kawałki o średnicy 1–2 cm.
- Usunąć kości, ścięgna i skórę z mięsa.

Montaż rozdrabniacza

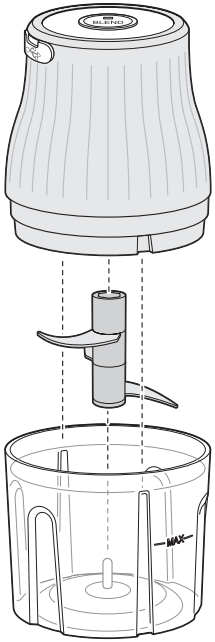

1. Umieścić pojemnik na odpowiedniej, antypoślizgowej powierzchni.
2. Nałożyć nasadkę nożową na pręt w pojemniku.
3. Włożyć składniki do pojemnika.
   Zwrócić uwagę na oznaczenie MAX pojemnika.
   Maksymalna ilość napełnienia wynosi ok. 150 ml.
4. Umieścić moduł silnika równo na pojemniku i zwrócić uwagę na diodę LED:
   jeśli dioda LED zamiga 5x na niebiesko, moduł silnika jest prawidłowo nałożony i urządzenie jest gotowe do pracy. **Moduł silnika jedynie się nakłada, nie można go zablokować przez obrócenie.**

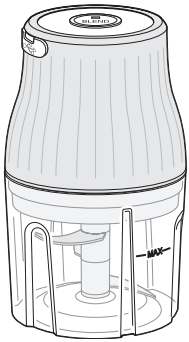

Rozdrabnianie artykułów spożywczych

1. Nacisnąć przycisk włączania/wyłączania, aby rozdrobnić składniki. Silnik zatrzymuje się automatycznie po 30 sekundach.
   Następnie pozwolić silnikowi ostygnąć przez około 3 minuty.
2. Powtórzyć krok 1, jeśli składniki nie są jeszcze dostatecznie rozdrobnione.
3. Wyjąć moduł silnika z pojemnika.
4. Wyciągnąć nasadkę nożową z pojemnika.
5. Wyciągnąć składniki z pojemnika.

Wskazówki dotyczące obróbki

- Aby upewnić się, że składniki są równomiernie rozdrobnione, wyłączyć urządzenie w czasie pracy. Następnie użyć gumowego skrobaka, aby przesunąć składniki z powrotem na środek pojemnika. Następnie można ponownie włączyć urządzenie.
- Można również używać urządzenia w trybie impulsowym, naciskając zawsze krótko przycisk wł./wył. Po zatrzymaniu obracających się noży część artykułów spożywczych spada z powrotem pod noże. Powoduje to równomierną obróbkę.
- W wielu przypadkach rozdrabniacz wykonuje pracę w kilka sekund. Unikać zbyt długiego miksowania, aby zachować strukturę artykułów spożywczych.
- Artykuły spożywcze poddane obróbce powinny być albo natychmiast spożyte, albo poddane dalszej obróbce. Pojemnik nie jest przeznaczony do stałego przechowywania produktów.

Zabezpieczenie przed przegrzaniem

Urządzenie posiada wbudowane zabezpieczenie przed przegrzaniem. W przypadku uruchomienia zabezpieczenia przed przegrzaniem, urządzenie wyłącza się natychmiast w trakcie pracy.

W takim przypadku:

1. Zwolnić przycisk włączania/wyłączania BLEND.
2. Pozwolić urządzeniu ostygnąć przez przynajmniej 30 minut.

Następnie można ponownie skorzystać z urządzenia.

Czyszczenie

ZAGROŻENIE porażenia prądem

- Przed przystąpieniem do czyszczenia wyłączyć rozdrabniacz.
- Nigdy nie zanurzać modułu silnika w wodzie lub innych płynach. Upewnić się, że do obudowy nie dostała się woda.
- Do czyszczenia nie używać myjki parowej.

OSTRZEŻENIE przed obrażeniami ciała

- Nożyków nie wolno dotykać gołymi rękami.
- Zachować szczególną ostrożność podczas czyszczenia nasadki nożowej.

WSKAZÓWKA dotycząca strat materialnych

- Nie należy używać agresywnych środków czyszczących, szczotek z metalowym lub nylonowym włosiem, ani ostrych lub metalowych przedmiotów do czyszczenia, takich jak noże, twarde szpatułki itp. Mogą one uszkodzić powierzchnie.
- Nigdy nie wkładać modułu silnika do zmywarki. Zniszczyłoby to silnik.

Urządzenie należy czyścić po każdym użyciu. Jeśli to możliwe, wyczyścić urządzenie natychmiast po użyciu, aby zapobiec wysychaniu składników.

1. Wyłączyć urządzenie.
2. Czyścić moduł silnika suchą lub lekko wilgotną szmatką.
3. Nasadkę nożową i pojemnik należy czyścić w ciepłej wodzie z detergentem i wilgotną, miękką szmatką. Ewentualnie można również wyczyścić te części w zmywarce (nie moduł silnika!)
4. Wszystkie części spłukać czystą wodą.
5. Poszczególne części dokładnie osuszyć ściereczką.

Przechowywanie

1. Rozdrabniacz czyścić zgodnie z opisem w rozdziale „Czyszczenie".
2. Naładować całkowicie akumulator, aby zapobiec jego głębokiemu rozładowaniu, jeśli urządzenie nie będzie używane przez dłuższy czas.
3. Przechowywać rozdrabniacz w miejscu niedostępnym dla dzieci w czystym, suchym i zabezpieczonym przed mrozem miejscu.
4. Jeśli to możliwe, przechowywać rozdrabniacz w oryginalnym opakowaniu, aby chronić go przed kurzem i bryzgami wody.

Usterka / środek zaradczy

Usterka	Możliwa przyczyna
Urządzenie nie działa.	▪ Bateria naładowana? ▪ Urządzenie nie zostało poprawnie zmontowane. Rozdrabniacz będzie działać tylko wtedy, gdy zostanie prawidłowo zmontowany. ▪ Jeśli urządzenie było stosowane przez długi czas bez dostatecznej przerwy, mogło wyzwolić się zabezpieczenie przed przegrzaniem. – Wyłączyć rozdrabniacz. – Pozostawić urządzenie do ostygnięcia przez ok. 30 minut przed ponownym użyciem.
Nasadka nożowa nie obraca się.	Artykuły spożywcze włożone do pojemnika są nieodpowiednie. – Wyłączyć rozdrabniacz. – Opróżnić pojemnik.

Usterka	Możliwa przyczyna
Podczas pracy rozdrabniacz wibruje mocniej niż zwykle i/lub jest głośniejszy.	▪ Podłoże nie jest wystarczająco stabilne. ▪ Pojemnik jest przepełniony. – Wyłączyć rozdrabniacz. – Opróżnić część pojemnika.
Urządzenie wyłącza się podczas pracy.	▪ Zabezpieczenie przed przegrzaniem zostało włączone, patrz: rozdział „Zabezpieczenie przed przegrzaniem“.

Gwarancja

Firma GRENDS GmbH gwarantuje przez 2 lata od daty zakupu bezpłatne usuwanie usterek z tytułu usterek materiałowych lub produkcyjnych w drodze naprawy lub wymiany.

W przypadku korzystania z gwarancji prosimy o zwrócenie sprzedawcy artykułu wraz z dowodem zakupu (podając również powód reklamacji).

Deklaracja zgodności

GRENDS GmbH oświadcza niniejszym, że rozdrabniacz uniwersalny KG 2426-1 jest zgodny z dyrektywami 2014/30/UE, 2014/35/UE i 2011/65/UE.

Niniejsza deklaracja traci swoją ważność przy samowolnej zmianie wprowadzonej w urządzeniu bez uzgodnienia z producentem.

Hamburg, wrzesień 2026
GRENDS GmbH

CE

Utylizacja

Utylizacja opakowania

Opakowanie należy utylizować zgodnie z zasadami segregacji odpadów. Tektura i karton powinny trafić do pojemnika na papier, folia do pojemnika na surowce wtórne.

Utylizacja produktu

Produkt należy utylizować zgodnie z przepisami obowiązującymi w danym kraju.

Urządzeń nie wolno wyrzucać razem ze zwykłymi odpadami domowymi

Po zakończeniu okresu użytkowania produkt należy przekazać do odpowiedniej utylizacji. Surowce wtórne znajdujące się w urządzeniu zostaną przekazane do recyklingu, co zmniejszy zanieczyszczenie środowiska. Zużyte urządzenie należy oddać do punktu zbiórki odpadów elektrycznych lub do punktu zbiórki surowców wtórnych.

Więcej informacji można uzyskać od lokalnego zakładu utylizacji lub administracji gminy.

Baterii i akumulatorów nie wolno wyrzucać razem z odpadami domowymi

Wszystkie baterie i akumulatory należy oddawać do punktu zbiórki w gminie, dzielnicy lub sklepie. W ten sposób baterie i akumulatory mogą trafić do ekologicznej utylizacji.

Geachte klant!

U hebt gekozen voor de aanschaf van een kwalitatief hoogwaardig product van het merk ADE, dat intelligente functies met een buitengewoon ontwerp verenigt. De jarenlange ervaring van het merk ADE verzekert een hoge technische standaard en bewezen kwaliteit. - voor meer versheid in uw keuken.

We wensen u hiermee veel plezier en genot!

Uw ADE-team

Algemeen

Over deze gebruiksaanwijzing

Deze gebruiksaanwijzing beschrijft hoe u het artikel veilig kunt gebruiken en onderhouden. Bewaar deze gebruiksaanwijzing, om deze later te kunnen raadplegen. Als u het produkt aan iemand anders doorgeeft, voeg er dan ook deze gebruiksaanwijzing bij.
Het niet naleven van deze gebruiksaanwijzing kan leiden tot letsel of schade aan het artikel.

Verklaring van de symbolen

Dit symbool in combinatie met het woord GEVAAR waarschuwt voor ernstig letsel.

Dit symbool in combinatie met het woord WAARSCHUWING waarschuwt voor matig en licht letsel.

Dit symbool in combinatie met het woord OPMERKING waarschuwt voor materiële schade.

Dit symbool duidt op aanvullende informatie en algemene opmerkingen.

Inhoudsopgave

Algemeen 82
Veiligheid 83
Beoogd gebruik 85
Leveringsomvang 86
Technische gegevens 86
In een oogopslag 87
Uitpakken en controleren 88
Gebruik 88
- Voedsel voorbereiden 90
- De hakselaar in elkaar zetten 90
- Het fijnhakken van voedsel 90
- Verwerkingstips 91
- Oververhittingsbeveiliging 91

Reiniging 91
Opslag 92
Storing/oplossingen 92
Garantie 93
Conformiteitsverklaring 93
Afvoer 93
Batterij vervangen 94

Veiligheid

GEVAAR door elektriciteit

- De accu en de oplaadkabel mogen niet worden blootgesteld aan vocht en mogen niet worden ondergedompeld in water of andere vloeistoffen. Gevaar voor elektrische schokken!
- Laad de accu alleen op in droge ruimtes binnenshuis. Blijf daarbij uit de buurt van wastafels, vazen, enz.
- U kunt het apparaat voor het opladen met behulp van de meegeleverde USB-netvoedingsadapter aansluiten op een USB-aansluiting (b.v. van een notebook, PC) of op een goed geïnstalleerd stopcontact. Neem in dat geval het hoofdstuk "Technische gegevens" in acht.

- Als u een USB-oplaadadapter gebruikt: Zorg ervoor dat het stopcontact gemakkelijk toegankelijk is, zodat u indien nodig snel de oplaadadapter uit het stopcontact kunt trekken.
- Breng geen wijzigingen aan in het toestel of de accu. Laat reparaties uitsluitend door een vakman uitvoeren. Houd ook rekening met de bijgevoegde garantievoorwaarden.
- Zorg er daarbij voor dat het artikel niet wordt beschadigd door scherpe randen of hete voorwerpen.
- Neem het product niet in gebruik als het duidelijk beschadigd is.
- Neem het hoofdstuk "Reinigen" in acht over hoe oppervlakken die in contact komen met levensmiddelen moeten worden gereinigd.

GEVAAR voor kinderen

- Dit apparaat is niet bedoeld voor gebruik door kinderen. Houd het apparaat en de aansluitkabel uit de buurt van kinderen.
- Dit apparaat kan worden gebruikt door personen met verminderde lichamelijke, zintuiglijke of geestelijke vermogens of met gebrek aan ervaring en/of kennis, indien zij onder toezicht staan of instructies hebben gekregen betreffende het veilig gebruik van het apparaat en zij de gevaren ervan begrijpen.
- Kinderen mogen niet met het toestel spelen.
- Montagetaken en schoonmaakwerkzaamheden mogen niet door kinderen worden uitgevoerd.
- Houd folie en verpakkingsmateriaal uit de buurt van kinderen. Er bestaat verstikkingsgevaar. Zorg er ook voor dat de verpakkingszak niet over het hoofd wordt getrokken.

GEVAAR door explosie en chemische brandwonden

- Het apparaat bevat een lithiumaccu. Deze mag niet uit elkaar worden gehaald, in het vuur worden gegooid of worden kortgesloten. Explosiegevaar! Bescherm de ingebouwde accu tegen overmatige hitte. De accu is permanent in het apparaat geïnstalleerd en kan en mag niet door de gebruiker worden vervangen of verwijderd. Er bestaat explosiegevaar als de accu niet op de juiste manier wordt verwijderd. Neem als de accu defect is, contact op met ons Service Center of een gespecialiseerde werkplaats.
- Vermijd dat de ogen en slijmvliezen in contact kunnen komen met de vloeistof van de accu. Spoel bij contact de getroffen plekken af met veel schoon water en raadpleeg onmiddellijk een arts.

WAARSCHUWING voor risico op letsel

- Wees voorzichtig bij het hanteren van het scherpe mes of bij het legen of schoonmaken van het reservoir.
- Raak geen bewegende delen van het apparaat aan en probeer nooit bewegende delen van het apparaat met de hand of met andere voorwerpen tegen te houden.
- Raak de messen niet met blote handen aan.

- Voordat accessoires of opzetstukken die tijdens het gebruik bewegen worden vervangen, moet het apparaat eerst worden uitgeschakeld.
- Gebruik het apparaat niet als de messen beschadigd zijn.
- Gebruik alleen de originele meegeleverde accessoires.
- Hak geen zeer harde ingrediënten of zaden fijn en verwijder eventuele steeltjes of stronkjes van de ingrediënten voordat u ze fijnhakt. Verwijder bij het hakken van vlees eerst eventueel aanwezige botten en pezen.

PAS OP voor materiële schade

- Gebruik het apparaat niet langer dan 30 seconden onafgebroken. Als u het in de pulsmodus gebruikt, d.w.z. altijd slechts kort inschakelt, mag het apparaat ook iets langer worden gebruikt. Laat het daarna ongeveer 3 minuten afkoelen (= 1 cyclus). Na in totaal 3 volledige cycli (30 seconden continu gebruik of iets langer gepulseerd gebruik plus 3 minuten pauze) moet het apparaat 30 minuten afkoelen.
- Gebruik het apparaat nooit zonder ingrediënten omdat accu oververhit kan raken.
- Plaats het apparaat nooit op of in de buurt van hete oppervlakken (bijv. kookplaten, enz.).
- Laat de USB-oplaadkabel niet in contact komen met hete onderdelen.
- Stel het apparaat nooit bloot aan hoge temperaturen (verwarming, enz.) of ongunstige weersomstandigheden (regen, enz.).
- Plaats het apparaat op een krasbestendig, glad werkoppervlak dat makkelijk schoon te maken is. Bij het verwerken van voedsel zijn spatten af en toe onvermijdelijk.
- Gebruik alleen originele accessoires.

Beoogd gebruik

Dit apparaat is uitsluitend bedoeld voor het hakken van voedsel zoals fruit, groenten, kruiden en dergelijke.

Het apparaat is **niet** geschikt voor de volgende doeleinden:

- Het hakken van ijsblokjes,
- het hakken van hard voedsel met deeltjes zoals noten of zaden,
- het mengen van kokende of hete vloeistoffen,
- het fijnhakken van vlees dat nog botten en/of pezen bevat,
- het verwerken van materialen die geen voedsel zijn.

Het product is uitsluitend bedoeld voor huishoudelijk gebruik en is niet geschikt voor gebruik voor commerciële doeleinden.

Gebruik de hakselaar alleen zoals beschreven in deze gebruiksaanwijzing. Elk ander gebruik wordt beschouwd als verkeerd gebruik en kan leiden tot materiële schade of zelfs persoonlijk letsel.

De fabrikant of dealer aanvaardt geen aansprakelijkheid voor schade veroorzaakt door verkeerd of onjuist gebruik.

Leveringsomvang

- Minihakselaar met accessoires
- Gebruiksaanwijzing

Technische gegevens

Model:	Minihakselaar KG 2426-1
Ingangsspanning:	5 V DC, 1 A
Accu:	3,7 V DC lithiumaccu, 1500 mAh
Vermogen:	45 W
Kortstondig gebruik:	30 seconden, maximaal 3x achter elkaar, gevolgd door een afkoelpauze van 30 minuten
Max. vulinhoud:	ca. 150 ml
Distributeur (geen serviceadres):	GRENDS GmbH Stahltwiete 23 22761 Hamburg, Duitsland
Informatie over de batterijfabrikant:	Manufacturer: Jiangxi Chengjiang New Energy Co., Ltd. Chengjiang New Energy, Zhongcheng New Kinetic Energy Industrial Park, Wuning County, Jiujiang City,Jiangxi Province Email: 667520520@qq.com Trademark: CJ

Onze producten worden doorlopend ontwikkeld en verbeterd.
Daarom kunnen er altijd technische en ontwerpwijzigingen worden aangebracht.

In een oogopslag (zie volgende pagina)

1 USB-laadaansluiting met beschermflapje

2 BLEND-aan-/uitknop met LED-lampje als statusindicator

3 Motorblok met accu

4 Messen

5 Reservoir

Zonder afbeelding:

- USB-oplaadkabel

In een oogopslag

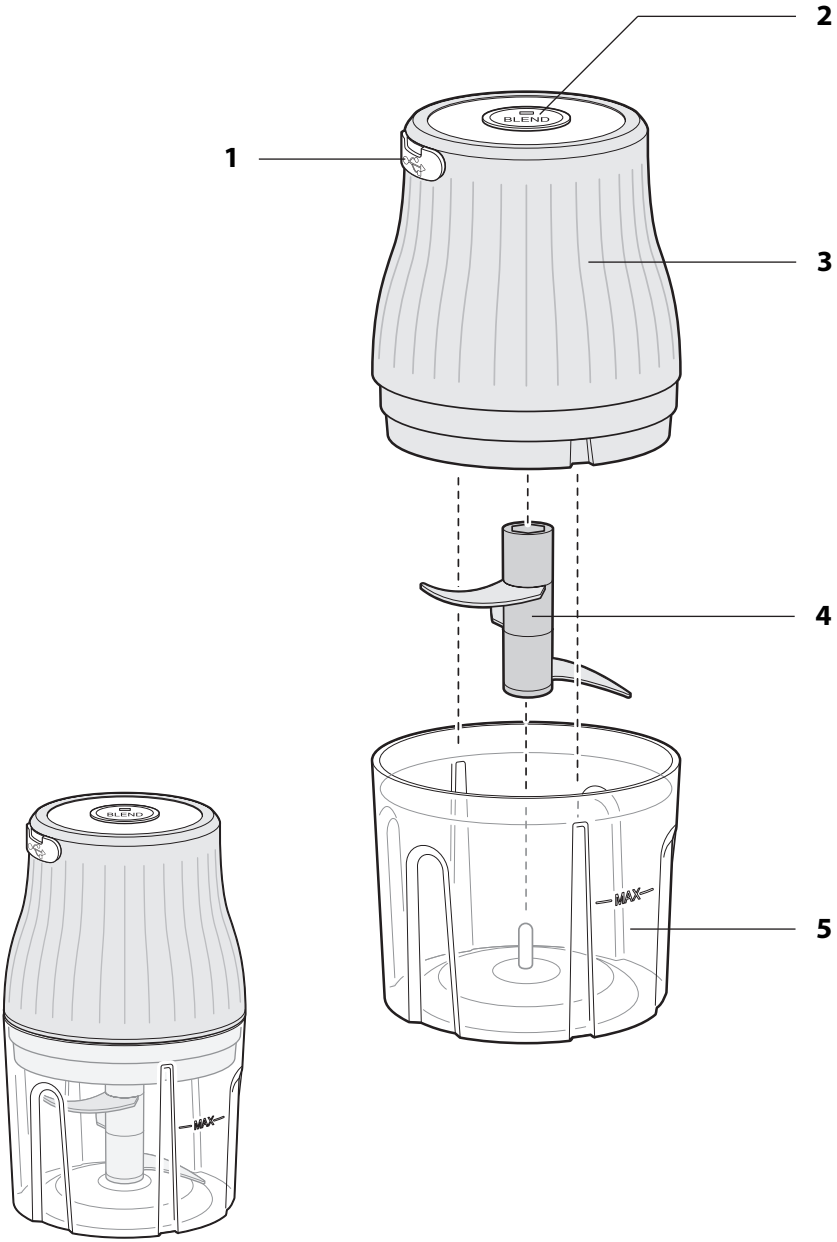

Nederlands

Uitpakken en controleren

WAARSCHUWING voor letsel

- De messen zijn zeer scherp. Wees daarom voorzichtig bij het plaatsen, gebruik en reinigen.

1. Haal het apparaat uit de verpakking en verwijder voorzichtig al het verpakkingsmateriaal.
2. Controleer of de levering compleet is.
3. Controleer of het apparaat of de afzonderlijke onderdelen beschadigd zijn. Als dit het geval is, gebruik de molen dan niet. Neem in dat geval contact op met de dealer waar u het apparaat hebt gekocht.
4. Reinig alle onderdelen voor het eerste gebruik, zie hoofdstuk "Reiniging".

Gebruik

WAARSCHUWING voor letsel

- Raak de messen niet met uw blote handen aan, de messen zijn erg scherp.
- Verwijder het motorblok pas als de messenunit niet meer draait.
- Verplaats de hakselaar niet terwijl deze in bedrijf is.
- Zorg ervoor dat handen, haar, kleding, sieraden of andere voorwerpen tijdens het gebruik niet in de hakselaar of het reservoir terecht kunnen komen.

KENNISGEVING van materiële schade

- Gebruik het apparaat niet langer dan 30 seconden onafgebroken. Als u het in de pulsmodus gebruikt, d.w.z. altijd slechts kort inschakelt, mag het apparaat ook iets langer worden gebruikt. Laat het daarna ongeveer 3 minuten afkoelen (= 1 cyclus). Na een totaal van 3 volledige cycli (30 seconden continu gebruik of iets langer pulsen plus 3 minuten pauze) moet het apparaat 30 minuten afkoelen.
- Plaats de hakselaar op een vlak, droog en antislip werkvlak.
- Plaats de hakselaar niet aan de rand of zijkant van het werkblad.
- Plaats de hakselaar nooit op of in de buurt van hete oppervlakken (b.v. kookplaten, verwarmingsbuizen, enz.).

Statusindicator

De LED in de aan-/uitknop geeft de status van het apparaat aan:

LED-indicator	Betekenis
Brandt rood	Accu wordt geladen
Brandt blauw	De accu is volledig opgeladen
Knippert 5x blauw	Het accublok zit goed op het reservoir (het apparaat is klaar voor gebruik)
Knippert 10x afwisselend rood en blauw	Het accublok is verwijderd van de houder (het apparaat is niet klaar voor gebruik)
Brandt 30 seconden blauw	Het apparaat draait
Brandt 3 seconden rood	De accu moet worden opgeladen

Als de LED knippert, kan de aan-/uitknop niet worden ingedrukt.

Accu opladen

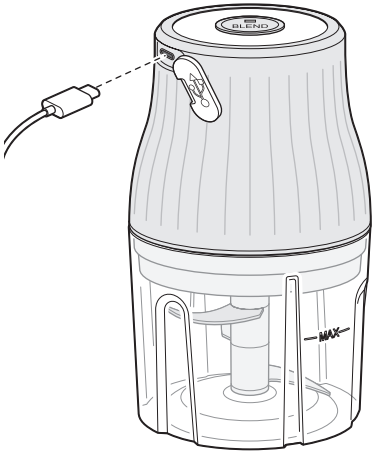

1. Verwijder het beschermflapje.
2. Sluit de meegeleverde USB-oplaadkabel aan op de USB-C-aansluiting van het artikel en op de USB-aansluiting van een computer (PC, tablet, notebook) of een USB-oplader.
   U kunt ook een powerbank aansluiten om mee op te laden.
3. Plaats het beschermflapje weer terug na het opladen.

   De LED op de aan-/uitknop geeft het oplaadproces aan.
   - Brandt rood: Accu wordt opgeladen
   - Brandt blauw: De accu is volledig opgeladen

   De oplaadtijd bij het ingebruikname is ca. 2,5 uur.

Het apparaat kan niet worden gebruikt terwijl de accu wordt opgeladen.

Voedsel voorbereiden

Als u harde levensmiddelen verwerkt, dan slijten de messen sneller.

- Snijd vlees en, indien nodig, andere ingrediënten in kleine stukjes van 1 tot 2 cm voordat u ze in het reservoir doet.
- Verwijder botten, pezen en huid van vlees.

De hakselaar in elkaar zetten

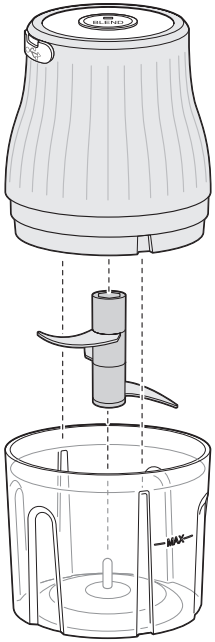

1. Plaats het reservoir op een geschikt, antislip oppervlak.
2. Plaats de messenunit op de staaf in de container.
3. Doe de ingrediënten in het reservoir.
   Let op de MAX-markering op het reservoir. De maximale vulinhoud is ongeveer 150 ml.
4. Plaats het motorblok vlak op het reservoir en let op de LED:
   Als de LED 5x blauw knippert, zit het motorblok goed en is het apparaat klaar voor gebruik. **Het motorblok wordt er gewoon opgeschoven, het kan niet worden vergrendeld door het te draaien.**

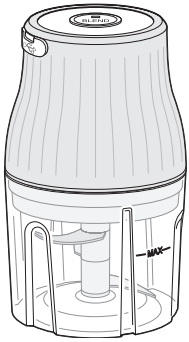

Het fijnhakken van voedsel

1. Druk op de BLEND-aan-/uitknop om de ingrediënten fijn te hakken. De motor stopt automatisch na 30 seconden.
   Laat daarna de motor ongeveer 3 minuten afkoelen.
2. Herhaal stap 1 als de ingrediënten nog niet voldoende gemalen zijn.
3. Neem het motorblok uit het reservoir.
4. Trek de messenunit uit het reservoir.
5. Haal de ingrediënten uit het reservoir.

Verwerkingstips

- Schakel het apparaat tussentijds uit om de ingrediënten gelijkmatig te verpulveren. Schuif vervolgens met een rubberen schraper de ingrediënten terug naar het midden van de kom. Vervolgens kunt u het apparaat weer inschakelen.
- U kunt het apparaat ook in pulsmodus gebruiken door kort op de aan-/uitknop te drukken. Door het stoppen van de draaiende messen vallen de levensmiddelen gedeeltelijk terug onder de messen. Dit zorgt voor een gelijkmatige verwerking.
- In veel gevallen doet de hakselaar het werk in seconden. Vermijd te lang mixen om de structuur van de voeding te behouden.
- De verwerkte voedingsmiddelen moeten onmiddellijk worden geconsumeerd of verder worden gebruikt. Het reservoir is niet bedoeld voor permanente opslag.

Oververhittingsbeveiliging

Het apparaat heeft een ingebouwde oververhittingsbeveiliging. Als de oververhittingsbeveiliging wordt geactiveerd, schakelt het apparaat zich tijdens het gebruik onmiddellijk uit. In dat geval:

1. Laat de aan-/uitknop BLEND los.
2. Laat het apparaat minimaal 30 minuten afkoelen.

Daarna kunt u het apparaat weer zoals gewoonlijk gebruiken.

Reiniging

GEVAAR voor elektrische schokken

- Schakel de hakselaar uit voordat u deze reinigt.
- Dompel het motorblok nooit in water of een andere vloeistof onder. Zorg ervoor dat er geen water in de behuizing komt.
- Gebruik voor het reinigen geen stoomreiniger.

WAARSCHUWING voor letsel

- Raak de messen niet met blote handen aan.
- Wees zeer voorzichtig bij het reinigen van het mesinzetstuk.

KENNISGEVING van materiële schade

- Gebruik geen agressieve schoonmaakmiddelen, borstels met metalen of nylon haren, of scherpe of metalen schoonmaakvoorwerpen zoals messen, harde spatels en dergelijke. Deze kunnen de oppervlakken beschadigen.
- Zet het motorblok nooit in de vaatwasser. Hierdoor zal de motor kapot gaan.

Het apparaat moet na elk gebruik worden gereinigd. Reinig het apparaat indien mogelijk onmiddellijk na gebruik om te voorkomen dat de ingrediënten opdrogen.

1. Schakel het apparaat uit.
2. Reinig het motorblok met een droge tot licht vochtige doek.

3. Reinig het messenunit en het reservoir in warm water met afwasmiddel en met een vochtige, zachte doek. U kunt deze onderdelen ook in de vaatwasser reinigen (niet het motorblok!)
4. Spoel alle onderdelen af met schoon water.
5. Droog de afzonderlijke delen grondig af met een theedoek.

Opslag

1. Reinig de versnipperaar zoals beschreven in het hoofdstuk 'Reiniging'.
2. Laad de accu volledig op om te voorkomen dat de accu volledig ontladen raakt als deze lange tijd niet gebruikt wordt.
3. Bewaar de hakselaar buiten het bereik van kinderen op een schone, droge en vorstvrije plaats.
4. Bewaar de hakselaar indien mogelijk in de originele verpakking om deze te beschermen tegen stof en spatwater.

Storing/oplossingen

Storing	Mogelijke oorzaak
Buiten werking.	▪ Accu opgeladen? ▪ Het apparaat is niet correct gemonteerd. De hakselaar werkt alleen als deze correct in elkaar is gezet. ▪ Als u het apparaat langere tijd zonder voldoende pauze hebt gebruikt, is de oververhittingsbeveiliging mogelijk geactiveerd. – Schakel de hakselaar uit. – Laat het apparaat ongeveer 30 minuten afkoelen voordat u het apparaat weer in gebruik neemt.
Het mes draait niet.	Het voedsel in het reservoir is niet geschikt. – Schakel de hakselaar uit. – Maak het reservoir leeg.
Tijdens het gebruik trilt de hakselaar sterker dan normaal en/ of is deze luider.	▪ De ondergrond is onvoldoende stabiel. ▪ De container is te vol. – Schakel de hakselaar uit. – Leeg het reservoir gedeeltelijk.
Het apparaat schakelt uit tijdens gebruik.	▪ De oververhittingsbeveiliging is geactiveerd, zie paragraaf „Oververhittingsbeveiliging“.

Garantie

GRENDS GmbH garandeert gedurende 2 jaar vanaf de aankoopdatum gratis reparatie of vervanging van defecte onderdelen die het gevolg zijn van materiaal- of fabricagefouten.

Retourneer het artikel in geval van aanspraak op de garantie met het aankoopbewijs (en vermeld hierop de reden voor de aanspraak) aan uw detailhandelaar.

Conformiteitsverklaring

GRENDS GmbH verklaart hierbij dat de multihakselaar KG 2426-1 voldoet aan de richtlijnen 2014/30/EU, 2014/35/EU en 2011/65/EU.

De verklaring verliest zijn geldigheid als het apparaat een wijziging heeft ondergaan die niet met ons is afgestemd.

Hamburg, september 2026
GRENDS GmbH

Afvoer

Het afvoeren van de verpakking

Voer het verpakkingsmateriaal af volgens het afvaltype. Doe karton bij het oud papier en folies in de bak voor hergebruik.

Afvoer van het artikel

Voer het artikel in overeenstemming met de in uw land geldende voorschriften af.

Apparaten mogen niet met het normale huishoudelijke afval worden afgevoerd

An het eind van zijn levensduur moet het artikel op de juiste wijze worden afgevoerd. Daarbij worden de in het apparaat aanwezige herbruikbare materialen hergebruikt en wordt de belasting van het milieu vermeden. Lever het oude apparaat in bij een verzamelpunt voor elektronisch afval of een kringloopcentrum.

Neem voor meer informatie contact op met het lokale afvalverwerkende bedrijf of de gemeente.

Batterijen en accu’s horen niet in het huishoudelijk afval

Alle batterijen en accu’s moeten bij een verzamelpunt van de gemeente, het stadsdeel of bij een detailhandelaar worden ingeleverd. Daardoor kunnen batterijen en accu’s op milieuvriendelijke wijze worden afgevoerd.

Akku wechseln | Replace battery | Cambiar la batería | Remplacer la batterie | Sostituire la batteria | Wymiana akumulatora | Batterij vervangen

?
E-Mail: service@ade-home.de
Article number
KG2426-S1

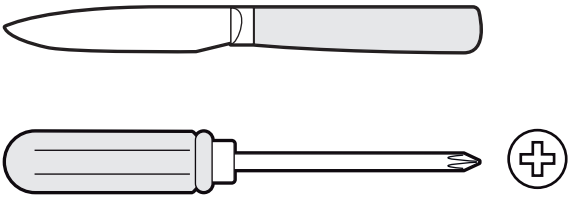

DE | EN | ES | FR | IT | PL | NL

DE Vor dem Akkuwechsel:

- Gerät ausschalten.
- Nur Original-Ersatzakku verwenden.
- Akku nicht beschädigen oder kurzschließen.
- Beschädigte Akkus nicht weiterverwenden.
- Von Kindern fernhalten.
- Altakku fachgerecht entsorgen.

EN Before replacing the battery:

- Turn off the device.
- Use only a genuine replacement battery.
- Do not damage or short-circuit the battery.
- Do not continue using damaged batteries.
- Keep out of reach of children.
- Dispose of the old battery properly.

FR Avant de remplacer la pile :

- Éteignez l'appareil.
- Utilisez uniquement des piles de remplacement d'origine.
- Ne pas endommager la pile ni provoquer de court-circuit.
- N'utilisez pas de piles endommagées.
- Tenez hors de portée des enfants.
- Recyclez la pile usagée conformément à la réglementation en vigueur.

ES Antes de reemplazar la batería:

- Apague el dispositivo.
- Utilice únicamente baterías de repuesto originales.
- No dañe ni cortocircuite la batería.
- No siga utilizando baterías dañadas.
- Manténgala fuera del alcance de los niños.
- Deseche la batería usada correctamente.

IT Prima di sostituire la batteria:

- Spegnere il dispositivo.
- Utilizzare solo batterie di ricambio originali.
- Non danneggiare la batteria né provocare cortocircuiti.
- Non continuare a utilizzare batterie danneggiate.
- Tenere fuori dalla portata dei bambini.
- Smaltire correttamente la vecchia batteria.

PL Przed wymianą baterii:

- Wyłącz urządzenie.
- Używaj wyłącznie oryginalnych baterii zamiennych.
- Nie uszkadzaj ani nie doprowadzaj do zwarcia baterii.
- Nie używaj uszkodzonych baterii.
- Trzymaj z dala od dzieci.
- Zużytą baterię należy zutylizować w odpowiedni sposób.

NL Voordat u de batterij vervangt:

- Schakel het apparaat uit.
- Gebruik uitsluitend originele vervangingsbatterijen.
- Beschadig de batterij niet en voorkom kortsluiting.
- Gebruik geen beschadigde batterijen meer.
- Buiten bereik van kinderen houden.
- Gooi de oude batterij op de juiste manier weg.

1

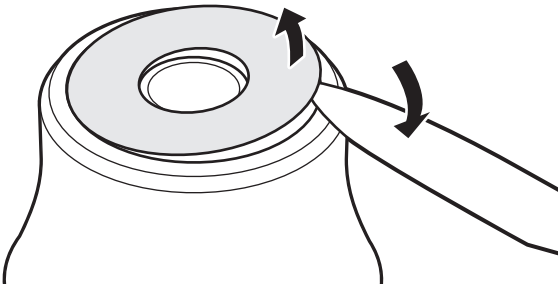

2

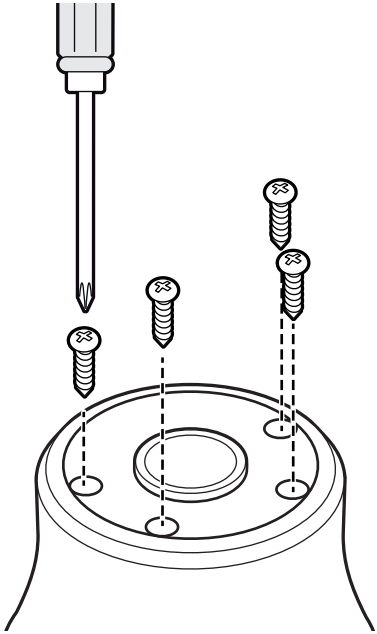

3

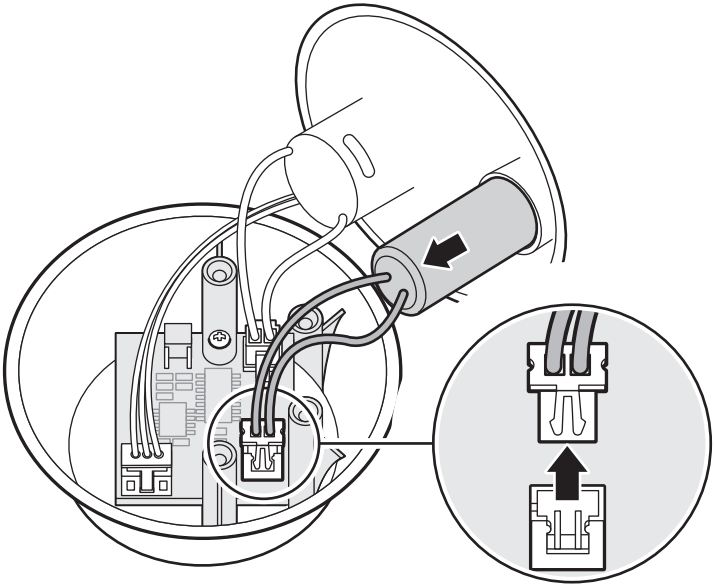

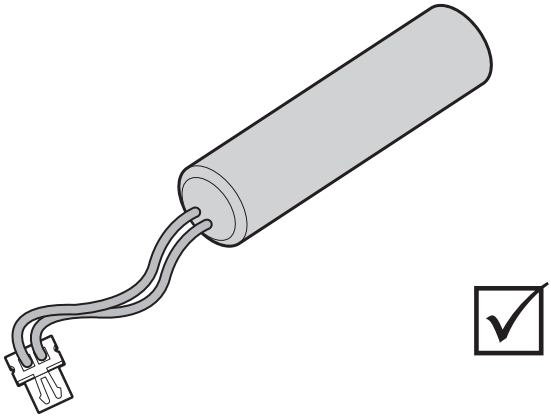

DE	Der Zusammenbau erfolgt in umgekehrter Reihenfolge der Demontage. Nach dem Einbau prüfen, ob alle Kabel korrekt verlegt sind und das Gehäuse vollständig geschlossen ist.
EN	Reassembly is performed in the reverse order of disassembly. After installation, check that all cables are routed correctly and the housing is fully closed.
ES	El montaje se realiza en el orden inverso al desmontaje. Tras la instalación, compruebe que todos los cables estén correctamente colocados y que la carcasa esté completamente cerrada.
FR	Le remontage s'effectue dans l'ordre inverse du démontage. Après l'installation, vérifiez que tous les câbles sont correctement acheminés et que le boîtier est complètement fermé.
IT	Il rimontaggio avviene nell'ordine inverso rispetto allo smontaggio. Dopo l'installazione, verificare che tutti i cavi siano instradati correttamente e che l'alloggiamento sia completamente chiuso.
PL	Montaż odbywa się w kolejności odwrotnej do demontażu. Po montażu należy sprawdzić, czy wszystkie kable są prawidłowo poprowadzone i czy obudowa jest całkowicie zamknięta.
NL	De montage vindt plaats in omgekeerde volgorde van de demontage. Controleer na de installatie of alle kabels correct zijn aangelegd en of de behuizing volledig gesloten is.