Elektrischer Zerkleinerer

Electric Mini Chopper | Picadora eléctrica | Hachoir électrique | Tritatutto elettrico | Rozdrabniacz elektryczny | Elektrische hakmolen | Электрический измельчитель

Bedienungsanleitung

KA 2110

Operating instructions | Instrucciones de operación | Mode d'emploi

Istruzioni per l'uso | Instrukcja obsługi | Gebruiksaanwijzing | Инструкция

Liebe Kundin, lieber Kunde !

Sie haben sich für den Kauf eines qualitativ hochwertigen Produkts der Marke ADE entschieden, das intelligente Funktionen mit einem außergewöhnlichen Design vereint. Die langjährige Erfahrung der Marke ADE stellt einen technisch hohen Standard und bewährte Qualität sicher - für mehr Frische in Ihrer Küche.

Wir wünschen Ihnen damit viel Freude und Genuss!

Ihr ADE Team

Allgemeines

Über diese Anleitung

Diese Bedienungsanleitung beschreibt den sicheren Umgang und die Pflege des Artikels. Bewahren Sie diese Bedienungsanleitung auf, falls Sie später etwas nachlesen möchten. Wenn Sie den Artikel an jemand anderen weitergeben, geben Sie auch diese Anleitung mit.
Die Nichtbeachtung dieser Bedienungsanleitung kann zu Verletzungen oder Schäden am Artikel führen.

Zeichenerklärung

Dieses Symbol in Verbindung mit dem Wort GEFAHR warnt vor schweren Verletzungen.

Dieses Symbol in Verbindung mit dem Wort WARNUNG warnt vor Verletzungen mittleren und leichten Grades.

Dieses Symbol in Verbindung mit dem Wort HINWEIS warnt vor Sachschäden.

Dieses Symbol kennzeichnet zusätzliche Informationen und allgemeine Hinweise.

IM_Web_KA2110_202411_V5

Inhaltsverzeichnis

Allgemeines 2
Sicherheit 3
Bestimmungsgemäßer Gebrauch 5
Lieferumfang 6
Auf einen Blick 7
Auspacken und prüfen 8
Gebrauch 8
Lebensmittel vorbereiten 9
Tabelle mit Verarbeitungszeiten 9
Zerkleinerer zusammenbauen 10
Lebensmittel zerkleinern 10
Überhitzungsschutz 11
Messereinsatz trennen 11
Reinigen 12
Aufbewahren 13
Störung / Abhilfe 13
Technische Daten 14
Garantie 14
Konformitätserklärung 15
Entsorgen 15

Sicherheit

- Dieses Gerät darf nicht von Kindern benutzt werden. Das Gerät und seine Anschlussleitung sind von Kindern fernzuhalten.
- Dieses Gerät kann von Personen mit reduzierten physischen, sensorischen oder mentalen Fähigkeiten oder Mangel an Erfahrung und/ oder Wissen benutzt werden, wenn sie beaufsichtigt oder bezüglich des sicheren Gebrauchs des Gerätes unterwiesen wurden und die daraus resultierenden Gefahren verstanden haben.
- Kinder dürfen nicht mit dem Gerät spielen.
- Zusammenbau und Reinigungsarbeiten dürfen nicht von Kindern vorgenommen werden.

- Halten Sie Folien und Verpackungsmaterial von Kindern fern. Es besteht Erstickungsgefahr. Achten Sie auch darauf, dass der Verpackungsbeutel nicht über den Kopf gestülpt wird.
- Wenn das Netzkabel dieses Gerätes beschädigt wird, muss es durch den Hersteller oder seinen Kundendienst oder Kundenservice ersetzt werden, um Gefährdungen zu vermeiden.

Gefahr durch Elektrizität

- Tauchen Sie weder das Gerät noch Netzkabel oder Netzstecker in Wasser oder andere Flüssigkeiten.
- Platzieren Sie das Gerät so, dass keine Flüssigkeiten auf die Gerätesteckverbindung überlaufen können.
- Bedienen Sie das Gerät nicht mit nassen Händen.
- Betreiben Sie das Gerät nicht im Freien.
- Schließen Sie das Gerät an eine ordnungsgemäß installierte Steckdose an, deren Spannung den „Technischen Daten“ entspricht.
- Achten Sie darauf, dass die Steckdose gut zugänglich ist, damit Sie im Bedarfsfall schnell den Netzstecker ziehen können.
- Benutzen Sie das Gerät nicht:
  - wenn das Gerät selbst oder Teile beschädigt sind,
  - wenn das Netzkabel oder der Stecker beschädigt sind,
  - wenn das Gerät heruntergefallen ist.
- Achten Sie dabei, dass das Netzkabel nicht durch scharfe Kanten oder heiße Gegenstände beschädigt wird.
- Ziehen Sie den Stecker aus der Steckdose:
  - wenn Sie das Gerät nicht benutzen,
  - nach jedem Gebrauch,
  - bevor Sie das Gerät reinigen oder wegstellen,
  - wenn während des Betriebs offensichtlich eine Störung auftritt,
  - bei Gewitter.
  - Ziehen Sie dabei immer am Stecker, nicht am Kabel.
- Nehmen Sie keine Veränderungen an dem Gerät oder am Netzkabel vor. Lassen Sie Reparaturen nur von einer Fachwerkstatt durchführen, da nicht fachgerecht reparierte Geräte den Benutzer gefährden.
- Verwenden Sie kein Verlängerungskabel.
- Das Gerät ist bei nicht vorhandener Aufsicht und vor dem Zusammenbau, dem Auseinandernehmen oder Reinigen stets vom Netz zu trennen.
- Beachten Sie das Kapitel „Reinigen“, wie die Flächen, die mit Lebensmitteln in Berührung kommen, zu reinigen sind.

WARNUNG vor Verletzungsgefahr

- Seien Sie vorsichtig, wenn Sie mit dem scharfen Messereinsatz hantieren oder den Behälter leeren oder reinigen.
- Berühren Sie nicht sich bewegende Geräteteile und versuchen Sie nie, sich bewegende Geräteteile mit der Hand oder durch andere Gegenstände zu stoppen.
- Berühren Sie die Messer nicht mit bloßen Händen.
- Vor dem Auswechseln von Zubehör oder Zusatzteilen, die im Betrieb bewegt werden, muss das Gerät ausgeschaltet und vom Stromnetz getrennt werden.
- Benutzen Sie das Gerät nicht, wenn die Messer beschädigt sind.
- Verwenden Sie ausschließlich das mitgelieferte Originalzubehör.
- Zerkleinern Sie keine harten Zutaten oder Kerne und entfernen Sie evtl. vorhandene Stängel oder Stiele vor dem Zerkleinern aus den Zutaten. Entfernen Sie bei der Zerkleinerung von Fleisch vorher evtl. vorhandene Knochen und Sehnen.

VORSICHT vor Sachschäden

- Betreiben Sie das Gerät im Dauerbetrieb maximal 30 Sekunden am Stück. Wenn Sie es im Pulsbetrieb betreiben, also immer nur kurz einschalten, kann das Gerät auch etwas länger betrieben werden. Lassen Sie es danach ca. 3 Minuten abkühlen (= 1 Zyklus). Nach insgesamt 3 vollständigen Zyklen (30 Sekunden Dauerbetrieb oder etwas längerer Pulsbetrieb plus 3 Minuten Pause) muss das Gerät 15 Minuten abkühlen.
- Betreiben Sie das Gerät keinesfalls ohne Zutaten, der Motor könnte überhitzen.
- Stellen Sie das Gerät nie auf oder in der Nähe von heißen Oberflächen ab (z. B. Herdplatten etc.).
- Bringen Sie das Netzkabel nicht mit heißen Teilen in Berührung.
- Setzen Sie das Gerät niemals einer hohen Temperatur (Heizung etc.) oder widrigen Witterungseinflüssen (Regen etc.) aus.
- Stellen Sie das Gerät auf eine unempfindliche glatte Arbeitsoberfläche, die gut zu reinigen ist. Beim Verarbeiten von Lebensmitteln sind gelegentliche Spritzer unvermeidbar.
- Verwenden Sie nur Original-Zubehör.

Bestimmungsgemäßer Gebrauch

Der elektrische Zerkleinerer (= Zerkleinerer) ist ausschließlich zum Zerkleinern von Lebensmitteln wie Obst, Gemüse, Kräutern oder Ähnlichem geeignet.

Es dürfen ausschließlich Lebensmittel verarbeitet werden.

Beachten Sie, das bei der Verarbeitung sehr harter Lebensmittel die Messer schneller abnutzen.

Kochende bzw. heiße Flüssigkeiten dürfen nicht mit dem Gerät gemixt werden.

Der Zerkleinerer ist ausschließlich für den Privatgebrauch in geschlossenen Räumen bestimmt und nicht für den gewerblichen Bereich geeignet.

Verwenden Sie den Zerkleinerer nur wie in dieser Bedienungsanleitung beschrieben. Jede andere Verwendung gilt als nicht bestimmungsgemäß und kann zu Sachschäden oder sogar zu Personenschäden führen.

Der Hersteller oder Händler übernimmt keine Haftung für Schäden, die durch nicht bestimmungsgemäßen oder falschen Gebrauch entstanden sind.

Lieferumfang

- Elektrischer Zerkleinerer mit Zubehör
- Bedienungsanleitung

Auf einen Blick (siehe rechte Seite)

1 Ein- /Austaste, zweigeteilt:
Leistungsstufe **I**: geringere Geschwindigkeit = für weiche Lebensmittel
Leistungsstufe **II**: höhere Geschwindigkeit = für harte Lebensmittel

2 Motor

3 Netzkabel mit Netzstecker

4 Deckel mit Gummidichtung

5 Oberes Messer

6 Unteres Messer

7 Glasbehälter

8 Antirutschunterlage

9 Zahnwelle

Auf einen Blick

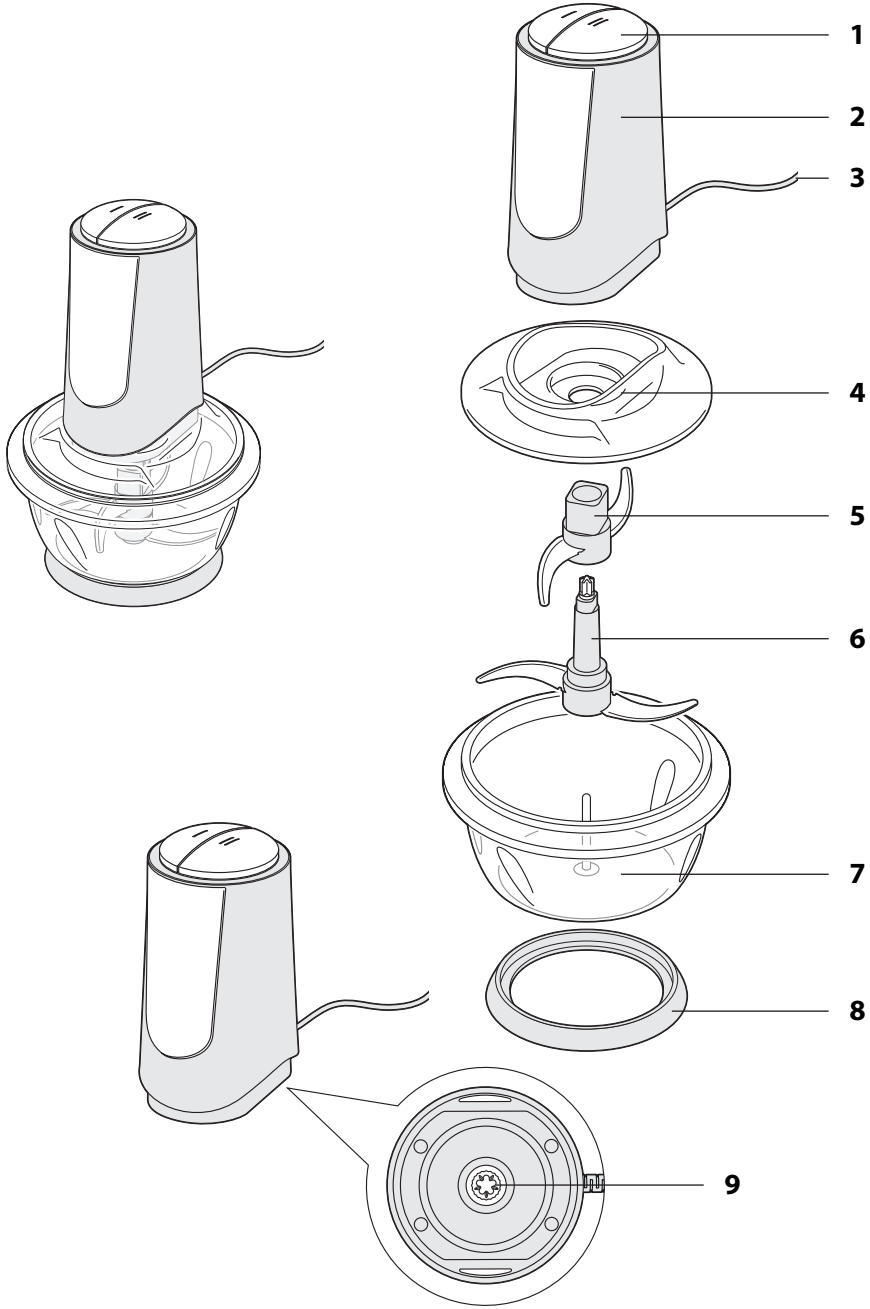

Auspacken und prüfen

WARNUNG vor Verletzung

- Die Messer sind sehr scharf. Seien Sie vorsichtig beim Einsetzen, Reinigen und Entfernen des Klingenschutzes.

1. Nehmen Sie das Gerät aus der Verpackung und entfernen Sie sorgfältig sämtliches Verpackungsmaterial.
2. Prüfen Sie, ob die Lieferung vollständig ist.
3. Kontrollieren Sie, ob das Gerät oder die Einzelteile Schäden aufweisen. Ist dies der Fall, benutzen Sie die Mühle nicht. Wenden Sie sich in diesem Fall an den Händler, bei dem Sie das Gerät gekauft haben.

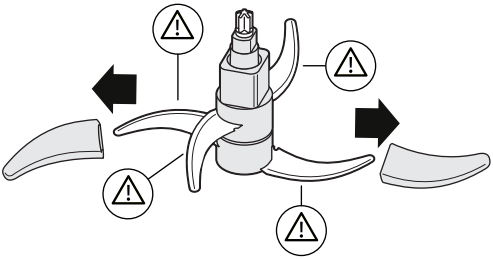

4. Entfernen Sie vorsichtig die Schutzhüllen von den Klingen. WARNUNG: Verletzungsgefahr!
5. Reinigen Sie alle Teile vor dem ersten Gebrauch, siehe Kapitel „Reinigen“.

Gebrauch

WARNUNG vor Verletzung

- Schalten Sie den Zerkleinerer immer aus und ziehen Sie den Netzstecker aus der Steckdose, wenn Sie den Zerkleinerer zusammensetzen oder auseinandernehmen.
- Berühren Sie die Messer nicht mit bloßen Händen, die Messer sind sehr scharf.
- Nehmen Sie den Deckel erst ab, wenn der Messereinsatz sich nicht mehr dreht.
- Transportieren Sie den Zerkleinerer nicht, solange er in Betrieb ist.
- Achten Sie darauf, dass Hände, Haare, Kleidung, Schmuck oder andere Gegenstände während des Mixvorgangs nicht in den Zerkleinerer bzw. den Glasbehälter gelangen.

HINWEIS vor Sachschaden

- Betreiben Sie das Gerät im Dauerbetrieb maximal 30 Sekunden am Stück. Wenn Sie es im Pulsbetrieb betreiben, also immer nur kurz einschalten, kann das Gerät auch etwas länger betrieben werden. Lassen Sie es danach ca. 3 Minuten abkühlen (= 1 Zyklus). Nach insgesamt 3 vollständigen Zyklen (30 Sekunden Dauerbetrieb oder etwas längerer Pulsbetrieb plus 3 Minuten Pause) muss das Gerät 15 Minuten abkühlen.
- Stellen Sie den Zerkleinerer auf einer ebenen, trockenen und rutschfesten Arbeitsfläche auf.
- Stellen Sie den Zerkleinerer nicht an den Rand oder an die Kante der Arbeitsfläche.
- Stellen Sie den Zerkleinerer nie auf oder in der Nähe von heißen Oberflächen ab (z. B. Herdplatten, Heizungsrohren, etc.).

Lebensmittel vorbereiten

Wenn Sie sehr harte Lebensmittel verarbeiten, nutzen die Messer schneller ab.

- Schneiden Sie die Zutaten in kleine 1 bis 2 cm große Stücke, bevor Sie diese in den Behälter geben.
- Entfernen Sie bei Fleisch Knochen, Sehnen und Haut.

Tabelle mit Verarbeitungszeiten

Die nachfolgenden Zeiten und Mengen sind Richtwerte und können je nach Beschaffenheit und Frische der zu verarbeitenden Lebensmittel variieren.

Lebensmittel	Menge	Stufe	Verarbeitungszeit
Fleisch	300 g	II	10 Sek.
Knoblauch	200 g	I	10 Sek.
Petersilie	200 g	I	10 Sek.
Chili	200 g	II	10 Sek.
Möhren	200 g	II	10 Sek.

Zerkleinerer zusammenbauen

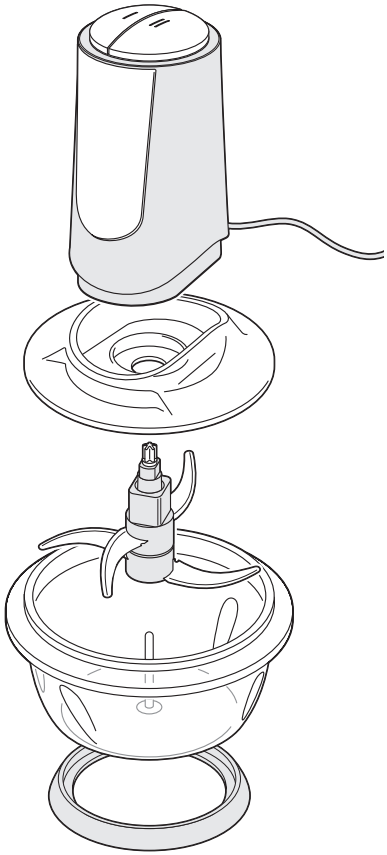

1. Legen Sie die Antirutschunterlage auf eine ebene, trockene und rutschfeste Arbeitsfläche.
2. Stellen Sie den Glasbehälter auf die Antirutschunterlage.
3. Stecken Sie den Messereinsatz auf den Steg im Behälter (dabei ggf. etwas drehen, damit der Messereinsatz vollständig aufgesteckt werden kann).
4. Geben Sie die Zutaten in den Behälter.

   Die Schüssel sollte max. zu 2/3 befüllt werden.
5. Setzen Sie den Deckel auf Behälter.
6. Setzen Sie den Motor auf das Ende der Welle des Messereinsatzes, der aus der Öffnung im Deckel ragt.
   Der Motor muss bündig in der Deckel-Aussparung sitzen und spürbar einrasten.

   Falls erforderlich:
   - Nehmen Sie den Motor ab und drehen Sie die Welle des Messereinsatzes ein kleines Stück mit der Hand.
   - Setzen Sie den Motor wieder auf.
7. Schließen Sie den Zerkleinerer an eine gut zugängliche Steckdose an.

Lebensmittel zerkleinern

Wählen Sie über die Ein-/Austaste die passende Leistungsstufe: **I** oder **II**.

- Leistungsstufe **I** arbeitet mit geringerer Leistung und ist besonders zur Verarbeitung weicher Lebensmittel geeignet.
- Leistungsstufe **II** arbeitet mit höherer Leistung und ist besonders zur Verarbeitung harter Lebensmittel geeignet.

1. Drücken Sie die entsprechende Taste für maximal 30 Sekunden, um die Zutaten zu zerkleinern. Lassen Sie danach den Motor ca. 3 Minuten abkühlen.
2. Wiederholen Sie Schritt 1, falls die Zutaten noch nicht ausreichend zerkleinert sind.
3. Ziehen Sie den Netzstecker aus der Steckdose.
4. Nehmen Sie den Motor und den Aufsatz ab.

5. Ziehen Sie den Messereinsatz aus dem Glasbehälter.
6. Nehmen Sie die Zutaten aus dem Glasbehälter.

Verarbeitungstipps

- Damit die Zutaten gleichmäßig zerkleinert werden, schalten Sie zwischendurch das Gerät aus. Schieben Sie dann mit einem Gummischaber die Zutaten wieder in die Schüsselmitte. Anschließend können Sie die das Gerät wieder einschalten.
- Nutzen Sie das Gerät auch im Pulsbetrieb, indem Sie die Taste **I** oder **II** immer nur kurz drücken. Durch das Abstoppen der drehenden Messer fallen die Lebensmittel teilweise zurück unter die Messer. Dadurch erfolgt eine gleichmäßige Verarbeitung.
- In vielen Fällen erledigt der Zerkleinerer die Arbeit in Sekunden. Vermeiden Sie zu langes Mixen, um die Struktur der Nahrung zu erhalten.
- Die verarbeiteten Lebensmittel sollten entweder sofort verzehrt oder weiter verwendet werden. Der Behälter ist nicht zum dauerhaften Aufbewahren gedacht.

Überhitzungsschutz

Das Gerät verfügt über einen eingebauten Überhitzungsschutz. Falls der Überhitzungsschutz auslöst, schaltet sich das Gerät während des Gebrauchs sofort ab.

In diesem Fall:

1. Lassen Sie die jeweilige Leistungsstufen-Taste (**I** oder **II**) los und ziehen Sie den Netzstecker aus der Steckdose.
2. Lassen Sie das Gerät mindestens 30 Minuten abkühlen.

Anschließend können Sie das Gerät wieder wie gewohnt benutzen.

Messereinsatz trennen

WARNUNG vor Verletzung

– Berühren Sie die Messer nicht mit bloßen Händen, die Messer sind sehr scharf. Sollte der Messereinsatz noch sauber sein, empfehlen wir Ihnen die Schutzhüllen auf die Klingen zu stecken.

Der Messereinsatz besteht aus zwei Teilen. Zum Reinigen des komplett verschmutzten Messeinsatzes kann es sinnvoll sein, diesen zu trennen.

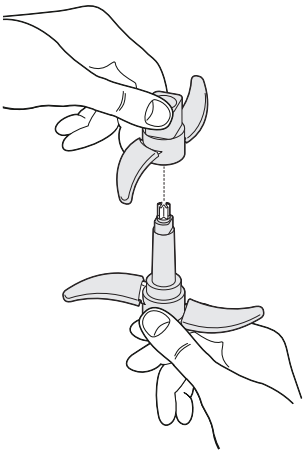

1. Nehmen Sie den Messereinsatz in die Hand.
2. Drehen Sie den oberen Teil von sich weg bzw. bis zum Anschlag im Uhrzeigersinn.
3. Ziehen Sie den oberen Teil des Messereinsatzes ab.

   Der Zusammenbau erfolgt in umgekehrter Reihenfolge.

Reinigen

GEFAHR vor Stromschlag

- Schalten Sie den Zerkleinerer aus und ziehen Sie den Netzstecker aus der Steckdose, bevor Sie den Zerkleinerer reinigen.
- Tauchen Sie den Motor nie in Wasser oder eine andere Flüssigkeit. Achten Sie darauf, dass kein Wasser in das Gehäuse gelangt.
- Verwenden Sie zur Reinigung keinen Dampfreiniger.

WARNUNG vor Verletzung

- Berühren Sie die Messer nicht mit bloßen Händen.
- Gehen Sie beim Reinigen des Messereinsatzes sehr vorsichtig vor.

HINWEIS vor Sachschaden

- Verwenden Sie keine aggressiven Reinigungsmittel, Bürsten mit Metall- oder Nylonborsten, sowie scharfe oder metallische Reinigungsgegenstände wie Messer, harte Spachtel und dergleichen. Diese können die Oberflächen beschädigen.
- Geben Sie den Motor keinesfalls in die Spülmaschine. Sie würden den Motor dadurch zerstören.

Das Gerät muss nach jedem Gebrauch gereinigt werden. Reinigen Sie das Gerät wenn möglich unmittelbar nach dem Gebrauch, um ein Antrocknen der Zutaten zu vermeiden.

1. Ziehen Sie den Netzstecker aus der Steckdose und lassen Sie den Motor vollständig abkühlen.
2. Reinigen Sie den Motor mit einem trockenen bis leicht angefeuchteten Tuch.
3. Trennen Sie ggf. den Messereinsatz, siehe „Messereinsatz trennen“.

4. Reinigen Sie den Messereinsatz, den Deckel, den Glasbehälter und die Antirutschunterlage in warmem, spülmittelhaltigem Wasser und mit einem feuchten, weichen Tuch. Alternativ können Sie diese Teile auch im Geschirrspüler reinigen (nicht den Motor!)
5. Spülen Sie alle Teile mit klarem Wasser ab.
6. Trocknen Sie die einzelnen Teile gründlich mit einem Geschirrtuch ab.

Am Deckelrand befindet sich eine Gummidichtung. Diese können Sie beim Reinigen einfach abziehen, mit einem Tuch sauberwischen und hinterher wieder aufsetzen.

Aufbewahren

1. Reinigen Sie den Zerkleinerer, wie im Kapitel „Reinigen“ beschrieben.
2. Bewahren Sie den Zerkleinerer außerhalb der Reichweite von Kindern an einem sauberen, trockenen und frostfreien Ort auf.
3. Bewahren Sie den Zerkleinerer möglichst in der Originalverpackung auf, um ihn vor Staub und Spritzwasser zu schützen.

Störung / Abhilfe

Störung	Mögliche Ursache
Keine Funktion.	▪ Prüfen Sie, ob der Stecker eingesteckt ist. ▪ Gerät wurde nicht korrekt zusammengesetzt. Der Zerkleinerer funktioniert nur, wenn er korrekt zusammengesetzt wurde. ▪ Wenn Sie das Gerät längere Zeit ohne ausreichende Pause am Stück betrieben haben, hat ggf. der Überhitzungsschutz ausgelöst. – Schalten Sie den Zerkleinerer aus und ziehen Sie den Netzstecker aus der Steckdose. – Lassen Sie das Gerät ca. 30 Minuten abkühlen, bevor Sie das Gerät wieder in Betrieb nehmen.
Der Messereinsatz dreht sich nicht.	Die im Glasbehälter eingefüllten Lebensmittel sind ungeeignet. – Schalten Sie den Zerkleinerer aus und ziehen Sie den Netzstecker aus der Steckdose. – Entleeren Sie den Glasbehälter.

Störung	Mögliche Ursache
Während des Gebrauchs vibriert der Zerkleinerer stärker als üblich oder/und ist lauter.	▪ Der Untergrund ist nicht ausreichend stabil. ▪ Der Behälter ist überfüllt. – Schalten Sie den Zerkleinerer aus und ziehen Sie den Netzstecker aus der Steckdose. – Entleeren Sie ein Teil des Glasbehälters.
Gerät schaltet sich während des Gebrauchs ab.	▪ Der Überhitzungsschutz hat ausgelöst, siehe Abschnitt „Überhitzungsschutz“.

Technische Daten

Modell:	Elektrischer Zerkleinerer KA 2110
Stromversorgung:	220-240 V~, 50-60 Hz
Leistung:	nominal: 400 W
Schutzklasse:	II ⧈
Füllmenge max.:	ca. 660 ml
Inverkehrbringer (keine Service-Adresse):	GRENDS GmbH Stahltwiete 23 22761 Hamburg, Germany

Unsere Produkte werden ständig weiterentwickelt und verbessert.
Aus diesem Grund sind Design- und technische Änderungen jederzeit möglich.

Garantie

Die Firma GRENDS GmbH garantiert für 2 Jahre ab Kaufdatum die kostenfreie Behebung von Mängeln aufgrund von Material- oder Fabrikationsfehlern durch Reparatur oder Austausch.

Bitte geben Sie den Artikel im Garantiefall mit dem Kaufbeleg (unter Angabe des Reklamationsgrundes) an Ihren Händler zurück.

Konformitätserklärung

Hiermit erklärt die GRENDS GmbH, dass der elektrische Zerkleinerer KA 2110 den Richtlinien 2014/30/EU, 2014/35/EU und 2011/65/EU entspricht.

Die Erklärung verliert ihre Gültigkeit, falls an dem Gerät eine nicht mit uns abgestimmte Änderung vorgenommen wurde.

Hamburg, November 2024
GRENDS GmbH

Entsorgen

Verpackung entsorgen

Entsorgen Sie die Verpackung sortenrein. Geben Sie Pappe und Karton zum Altpapier, Folien in die Wertstoff-Sammlung.

Artikel entsorgen

Entsorgen Sie den Artikel entsprechend der Vorschriften, die in Ihrem Land gelten.

Dieses Symbol besagt, dass dieses Elektro- bzw. Elektronikgerät am Ende seiner Lebensdauer nicht im Hausmüll entsorgt werden darf, sondern vom Endnutzer einer getrennten Sammlung zugeführt werden muss. Zur Rückgabe stehen in Ihrer Nähe kostenfreie Sammelstellen für Elektroaltgeräte sowie ggf. weitere Annahmestellen für die Wiederverwendung der Geräte zur Verfügung. Die Adressen können Sie von Ihrer Stadt- bzw. Kommunalverwaltung erhalten.

Auch Vertreiber von Elektro- und Elektronikgeräte (ab 400 m^2 Verkaufsfläche) sowie Vertreiber von Lebensmitteln (ab 800 m^2 Gesamtverkaufsfläche), die regelmäßig oder dauerhaft Elektro- und Elektronikgeräte anbieten (z.B. Discounter), sind verpflichtet unentgeltlich alte Elektro- und Elektronikgeräte zurückzunehmen. Bei Kauf eines Neugerätes muss der Vertreiber auf Verlangen des Endnutzers eine unentgeltliche 1:1-Rücknahme eines Altgerätes durchführen.

Auch ohne Neuerwerb sind die o.a. Vertreiber verpflichtet, auf Verlangen des Endnutzers bis zu drei Altgeräte (max. Kantenlänge von 25 cm) unentgeltlich zurückzunehmen. Bei einem Online-Vertrieb gelten alle Lager- und Versandflächen des Vertreibers als Verkaufsflächen.

Bevor sie alte Elektro- und Elektronikgeräte zur Entsorgung zurückgeben: Löschen Sie alle personenbezogenen Daten. Entnehmen sie, sofern dies ohne Zerstörung des Gerätes möglich ist, die alten Batterien und Akkus. Führen sie diese einer separaten Sammlung zu.

Weitere Informationen zum Elektrogesetz finden Sie auf www.elektrogesetz.de

Dear Customer!

You have chosen to purchase a high-quality ADE brand product, which combines intelligent functions with an exceptional design. The wealth of experience of the ADE brand ensures a high technical standard and proven quality for more freshness in your kitchen.

We wish you much pleasure and enjoyment!

Your ADE Team

General information

About this operating manual

This operating manual describes how to operate and maintain your product safely. Keep this operating manual in a safe place for future reference. If you pass this product on to someone else, pass on this operating manual as well.
Failure to observe this operating manual may result in injuries or damage to your product.

Explanation of symbols

This symbol combined with the word DANGER warns of serious injuries.

This symbol combined with the word WARNING warns of moderate and mild injuries.

This symbol combined with the word NOTE warns of material damage.

This symbol indicates additional information and general notes.

Table of Contents

General information 16
Safety 17
Intended use 19
Scope of delivery 20
Overview 21
Unpacking and checking 22
Use 22
Preparing foods 23
Processing Time Table 23
Assembling the Chopper 24
Chopping Food 24
Overheat protection 25
Separating the Blade Attachment 25
Cleaning 26
Storage 27
Fault/Remedy 27
Technical data 28
Warranty 29
Declaration of conformity 29
Disposal 29

English

Safety

- Do not allow children to use this device. Keep the device and its power cord away from children.
- This device is not intended for use by persons with reduced physical, sensory or mental capabilities, or lack of experience and/or knowledge unless they have been given supervision or instruction concerning use of the device in a safe way and understand the hazards involved.
- Children must not play with the device.
- Assembly and cleaning of this device must never be carried out by children.

- Keep wrapping and packaging material away from children. There is a choking hazard. Also pay attention that children do not pull the packaging material over their heads.
- If the power cord of this device is damaged, it must be replaced by the manufacturer or its after-sales or customer service to avoid hazards.

Danger from electricity

- The device, power cord and plug must never be immersed in water or other liquids.
- Position the device so that there is no risk of liquids spilling onto or coming into contact with the device's power connector.
- Do not operate the device with wet hands.
- Do not operate the device outdoors.
- Connect the device to a correctly installed socket that has a voltage corresponding to that described under "Technical Data".
- Ensure that the mains outlet is readily accessible so that you can quickly unplug the power cord, if necessary.
- Do not use the device:
  - if the device itself or its parts are damaged,
  - if the power cord or plug is damaged,
  - if the device has fallen down.
- Make sure that the power cord is not damaged by any sharp edges or hot objects.
- Unplug the power cord from the mains outlet:
  - when you are not using the device,
  - after each use,
  - before cleaning or putting away the machine,
  - if there appears to be a malfunction during operation,
  - during thunderstorms.
  - To unplug, always grasp the power plug; do not pull on the cable.
- Do not modify the device or power cord. Have repairs carried out only by a specialist workshop as improperly repaired devices endanger the user.
- Do not use an extension cable.
- Always disconnect the device from the mains power before leaving it unsupervised and before any assembly, disassembly or cleaning.
- Refer to the "Cleaning" chapter to find out how to clean the machine surfaces after contact with food.

WARNING of risk of injury

- Take care when handling the sharp blade attachment or when emptying or cleaning the container.
- Do not touch moving parts of the device and do not attempt to stop them by hand or using other objects.
- Do not touch the knives with bare hands.
- Before replacing any accessories or attachments that move when the device is in operation, switch off the device and disconnect it from the mains power.
- Do not use the device if the blades are damaged.
- When operating the device, only use the original accessories provided.
- Do not try to use the device to chop hard ingredients or stones, and always remove stems or stalks from ingredients before chopping them. If using the device to chop meat, remove any bones or tendons beforehand.

BEWARE of material damage

- Only use the device in continuous operation for a maximum of 30 seconds at a time. If you use the device in pulse mode, i.e. only switching it on in short bursts, it can be operated for a slightly longer time. Afterwards, let it cool down for approx. 3 minutes (= 1 cycle). After a total of 3 complete cycles (30 seconds continuous mode or slightly longer pulse mode plus 3 minutes break) the device must be allowed to cool down for 15 minutes.
- Never operate the device without any ingredients inside as the motor could overheat.
- Never place the device on or near hot surfaces (e.g. hot plates, etc.).
- Avoid contact of the power cord with hot objects.
- Never expose the device to high temperatures (heating, etc.) or adverse weather conditions (rain, etc.).
- Place the device on a robust, smooth and easy-to-clean worktop. When processing foods, occasional splashes are unavoidable.
- Use only original accessories.

Intended use

The Electric Mini Chopper (or simply chopper) is only suitable for chopping food, such as fruit, vegetables, herbs or similar.

It is only to be used for processing food.

Please be aware that the blades will wear out more quickly, if used to process very hard food items.

The device must not be used to mix boiling or hot liquids.

The chopper is only intended for personal use in enclosed spaces, and is not suitable for commercial use.

Only use the chopper as described in these operating instructions. Any other use is considered improper and may result in damage to property or even personal injury.

The manufacturer or dealer assumes no liability for damage caused by improper or incorrect use.

Scope of delivery

- Electric Mini Chopper with accessories
- Operating Manual

Overview (see right)

1	Two-part On/Off button: Power level **I**: low speed = for soft foods Power level **II**: high speed = for harder foods
2	Motor
3	Power cord with power plug
4	Lid with rubber seal
5	Top blade
6	Bottom blade
7	Glass container
8	Anti-slip base
9	Splined shaft

Overview

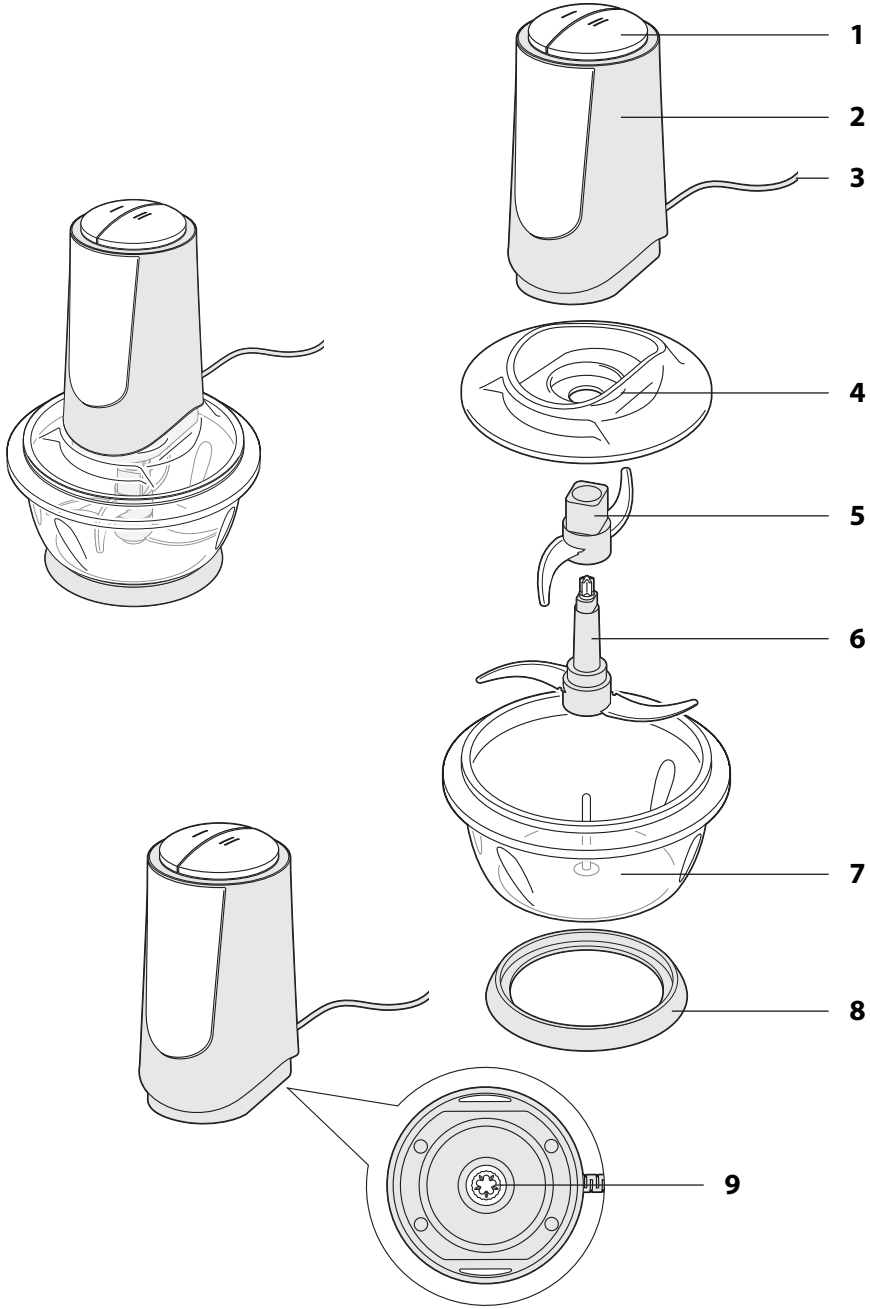

Unpacking and checking

WARNING against injury

- The knives are very sharp. Be careful when inserting, cleaning and removing the blade guard.

1. Take the device out of its packaging and carefully remove all the packing material.
2. Check that the delivery is complete.
3. Check that the device and its individual parts show no visible damage. If this is the case, do not use the grinder. In this case, contact the dealer where you bought the device.

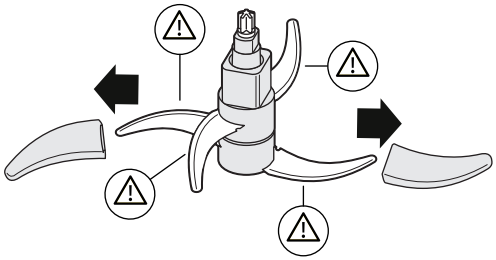

4. Carefully remove the protective covers from the blades.
   WARNING: Risk of injury!
5. Before first use, clean all parts as described in chapter “Cleaning”.

Use

WARNING against injury

- When assembling or disassembling the chopper, always switch it off and disconnect the plug from the power socket.
- The blades are very sharp - do not touch them with bare hands.
- Never take the lid off until the blade attachment has stopped turning.
- Never move the chopper whilst it is in operation.
- Make sure that hands, hair, clothing, jewellery or other objects are kept well away from the chopper or the glass container during use.

NOTE on material damage

- Only use the device in continuous operation for a maximum of 30 seconds at a time. If you use the device in pulse mode, i.e. only switching it on in short bursts, it can be operated for a slightly longer time. Afterwards, let it cool down for approx. 3 minutes (= 1 cycle). After a total of 3 complete cycles (30 seconds continuous mode or slightly longer pulse mode plus 3 minutes break) the device must be allowed to cool down for 15 minutes.
- Position the chopper on a flat, dry, non-slip work surface.
- Do not place the chopper on the edge or near the edge of the work surface.
- Never place the chopper on or near hot surfaces (e.g. hot plates, heating pipes, etc.).

English

Preparing foods

If the device is used for processing very hard foods, the blades will wear out more quickly.

- Cut your ingredients into small 1 to 2 cm pieces before putting them into the container.
- If using meat, remove all bones, tendons and skin.

Processing Time Table

The following times and quantities are provided as guidelines and may vary depending on the condition and freshness of the food to be processed.

Food	Quantity	Level	Processing time
Meat	300 g	II	10 secs
Garlic	200 g	I	10 secs
Parsley	200 g	I	10 secs
Chilli	200 g	II	10 secs
Carrots	200 g	II	10 secs

Assembling the Chopper

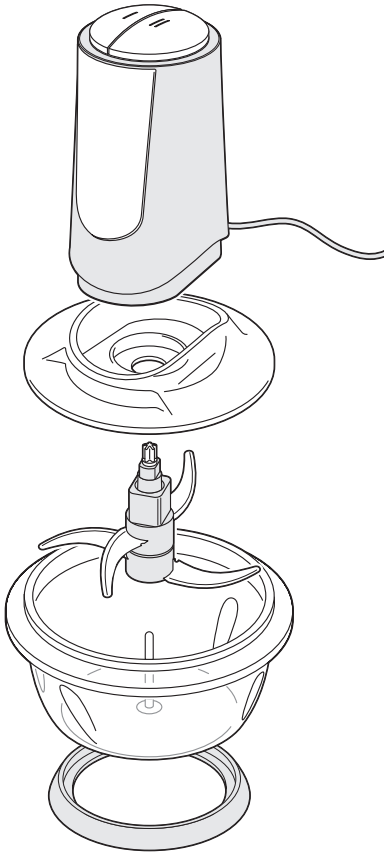

1. Place the anti-slip base on a flat, dry, non-slip work surface.
2. Place the glass container on the anti-slip base.
3. Place the blade attachment onto the rod in the container (if necessary, turn it slightly, so that the blade attachment can be put on completely).
4. Put the ingredients into the container.

   The bowl must not be filled more than 2/3 full.
5. Place the lid onto the bowl.
6. Place the motor onto the end of the shaft of the blade attachment that sticks out from the opening in the lid. The motor must sit flush in the lid recess and must noticeably engage with the shaft.

   If necessary:
   - Detach the motor and turn the shaft of the blade attachment a little by hand.
   - Put the motor back into place.
7. Plug the chopper into an easily accessible power socket.

Chopping Food

Select the appropriate power level using the On/Off button: **I** or **II**.

- Power level **I** operates at lower power and is particularly suitable for processing soft foods.
- Power level **II** operates at higher power and is particularly suitable for harder foods.

1. Press the appropriate button for a maximum of 30 seconds to chop your ingredients. Then let the motor cool down for approx. 3 minutes.
2. If the ingredients are not sufficiently chopped, repeat step 1 again.
3. Unplug the power cord from the mains outlet.
4. Remove the motor and the attachment.

5. Pull the blade attachment out of the glass container.
6. Take the ingredients out of the glass container.

Processing Tips

- To ensure that ingredients are chopped evenly, switch the device off after each burst of chopping. Then use a rubber scraper to push the ingredients back into the middle of the bowl. You can then switch the device back on again.
- You can also use the device in pulse mode by pressing the **I** or **II** button briefly. When the blades stop turning, some of the food will fall back underneath them. This helps to ensure even processing.
- In many cases, the chopper will get the job done in seconds. Avoid mixing for too long in order to preserve the structure of the food.
- The processed food should either be consumed immediately, or used further as required. The container is not intended to be used for permanent storage.

English

Overheat protection

The device has a built-in overheating protection. If the overheat protection triggers, the device will switch off immediately during use.

In this case:

1. Release the power level button (**I** or **II**) and take the plug out of the power socket.
2. Let the device cool down for at least 30 minutes.

Eventually, you can use the device again as usual.

Separating the Blade Attachment

WARNING against injury

– The blades are very sharp - do not touch them with bare hands. If the blade attachment is still clean, we recommend that you put the protective covers onto the blades.

The blade attachment is formed of two sections. When the blade is very dirty, it is useful to separate it in order to clean it.

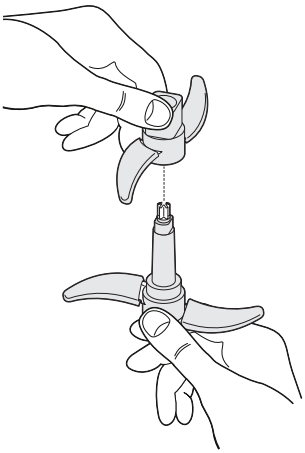

1. Take the blade attachment in your hand.
2. Turn the upper section away from you, or clockwise, as far as it will go.
3. Pull off the upper section of the blade attachment.

   Assemble by reversing this process.

Cleaning

Electrical shock HAZARD

- Switch off the chopper and disconnect the plug from the power socket before cleaning the device.
- Never immerse the motor in water or any other liquid. Make sure that no water gets into the housing.
- Do not use a steam cleaner to clean the device.

WARNING against injury

- Do not touch the knives with bare hands.
- Be very careful when cleaning the blade attachment.

NOTE on material damage

- Do not use aggressive cleaning agents, brushes with metal or nylon bristles, or sharp or metallic cleaning objects such as knives, hard spatulas and the like. They can damage the surfaces.
- Never put the motor in a dishwasher. This would destroy the motor.

The device must be cleaned after every use. Whenever possible, clean the device immediately after use to prevent the ingredients from drying out.

1. Disconnect the plug from the power socket and let the motor cool down completely.
2. Clean the motor by wiping with a dry or slightly damp cloth.
3. If necessary, separate the blade attachment, see “Separating the Blade Attachment”.

4. Clean the blade attachment, the lid, the glass container and the anti-slip base in warm soapy water, using a soft, damp cloth. Alternatively, you can also clean these parts in the dishwasher (but not the motor!)
5. Rinse all these parts with clean water.
6. Dry the individual parts thoroughly with a tea towel.

There is a rubber seal around the edge of the lid. When cleaning the parts, you can simply pull the seal off, wipe it clean with a cloth and then put it back on.

Storage

1. Clean the chopper as described in the "Cleaning" section.
2. Store the chopper out of reach of children in a clean, dry and frost-free place.
3. If possible, store the chopper in its original packaging to protect it from dust and splashes of water.

Fault/Remedy

Fault	Possible cause
No function.	▪ Check if the power cord is plugged. ▪ The device has not been assembled correctly. The chopper will only work if it has been assembled correctly. ▪ If you have used the device for a long period of time without a sufficient break from use, the overheating protection may have been activated. – Switch off the chopper and disconnect the plug from the power socket. – Allow the device to cool down for approx. 30 minutes before using it again.
The blade attachment is not turning.	The food inside the glass container is unsuitable. – Switch off the chopper and disconnect the plug from the power socket. – Empty the glass container.

Fault	Possible cause
During use, the chopper vibrates more and/or is louder than usual.	▪ The base is not sufficiently stable. ▪ The container is overfilled. – Switch off the chopper and disconnect the plug from the power socket. – Empty part of the glass container.
The device switches off during use.	▪ The overheat protection has tripped; see section “Overheat protection”.

Technical data

Model:	Electric Mini Chopper KA 2110
Power supply:	220 – 240 V~, 50-60 Hz
Power:	nominal: 400 W
Protection class:	II ⧈
Max. filling capacity:	approx. 660 ml
Distributor (no service address):	GRENDS GmbH Stahltwiete 23 22761 Hamburg, Germany

Our products are constantly being developed and improved.
For this reason, design and technical modifications are possible at any time.

Warranty

GRENDS GmbH warrants for 2 years from the purchase date the cost-free rectification of defects in material and workmanship through repair or exchange.

In the event of a warranty claim, please return the product with the proof of purchase (specifying the reason for claim) to your dealer.

Declaration of conformity

GRENDS GmbH hereby declares that Electric Mini Chopper KA 2110 complies with Directives 2014/30/EU, 2014/35/EU and 2011/65/EU.

The declaration will lose its validity if any modification is made to the device without our consent.

Hamburg, November 2024
GRENDS GmbH

Disposal

Disposing of the packaging

Dispose of the packaging according to type. Dispose of cardboard with waste paper and of films with recyclable materials.

Disposing of the product

Dispose of the product in accordance with the regulations that apply in your country.

Devices must not be disposed of in normal household waste

At the end of its life, the product must be disposed of in an appropriate way. In this way, valuable materials contained in the device will be recycled and the burden on the environment avoided. Bring the old device to a collection point for electronic waste or to a recycling depot.

For more information, contact your local waste disposal firm or your local administrative body.

¡Estimada/o clienta/e!

Se ha decidido por la compra de un producto de gran calidad de la marca ADE, que aúna unas funciones inteligentes con un diseño extraordinario. La larga experiencia de la marca ADE le asegura unos elevados estándares técnicos y es garantía de calidad. Para una cocina más fresca.

¡Deseamos que lo disfrute!

El equipo de ADE

Información general

Acerca de estas instrucciones

Este manual de instrucciones describe el manejo seguro y el cuidado del artículo. Conserve este manual de instrucciones por si necesita volver a consultarlo. Si le entrega el artículo a otra persona, acompáñelo también de estas instrucciones.
Si no se tienen en cuenta las recomendaciones de este manual de instrucciones, pueden producirse lesiones o daños en el artículo.

Explicación de símbolos

Este símbolo unido a la palabra PELIGRO advierte de heridas graves.

Este símbolo unido a la palabra ADVERTENCIA advierte de heridas de grado medio o leve.

Este símbolo unido a la palabra INDICACIÓN advierte de daños materiales.

Este símbolo significa información adicional e indicaciones generales.

Índice

Información general 30
Seguridad 31
Uso adecuado 33
Volumen de entrega 34
De un vistazo 35
Desempaquetar y comprobar 36
Utilización 36
Preparar los alimentos 37
Tabla con tiempos de procesamiento 37
Montaje de la picadora 38
Picar la comida 38
Protección de sobrecalentamiento 39
Separación del portacuchillas 39
Limpieza 40
Conservación 41
Problema/Solución 41
Datos técnicos 42
Garantía 43
Declaración de conformidad 43
Eliminación 43

Seguridad

- Los niños no deben usar este dispositivo. El dispositivo y su cable de conexión deben mantenerse fuera del alcance de los niños.
- Este dispositivo lo pueden utilizar personas con capacidades físicas, sensoriales o mentales reducidas o falta de experiencia y/o conocimiento si son supervisadas o instruidas sobre el uso seguro del dispositivo y han entendido los peligros resultantes.
- Los niños no deben jugar con el aparato.
- Los trabajos de montaje y limpieza no deben ser realizados por niños.

- Mantenga los plásticos y el material de embalaje fuera del alcance de los niños. Peligro de asfixia. Tenga cuidado de que no introduzcan la cabeza en la bolsa del embalaje.
- Para evitar riesgos, cuando el cable de red de este aparato esté dañado, debe ser reemplazado por el fabricante o su servicio de atención al cliente o por personal cualificado.

Riesgos debidos a la electricidad

- No sumerja el aparato, el cable de alimentación ni el enchufe en agua ni otros líquidos.
- Coloque el aparato de modo que no caiga ningún líquido sobre su enchufe.
- No maneje el aparato con las manos mojadas.
- No utilice el aparato al aire libre.
- Conecte el dispositivo a un enchufe correctamente instalado con la tensión especificada en los "Datos técnicos".
- Preste atención a que el enchufe sea accesible para que, en caso necesario, pueda tirarse rápidamente del enchufe de red.
- No utilice el aparato:
  - si está dañado tanto el aparato como alguna pieza,
  - si está dañado el cable de red o el enchufe,
  - si se ha caído el aparato.
- Asegúrese de que el cable de alimentación no resulte dañado por bordes afilados ni objetos calientes.
- Saque la clavija del enchufe:
  - cuando no utilice el aparato,
  - después de usarlo,
  - antes de limpiar o guardar el aparato,
  - si claramente se produce un fallo durante su funcionamiento,
  - en caso de tormenta.
  - Tire siempre del enchufe, no del cable.
- No realice ninguna modificación en el aparato o en el cable de red. Realice las reparaciones únicamente en un taller especializado, ya que los aparatos no reparados por personal especializado representan un peligro para el usuario.
- No utilice ningún cable alargador.
- El dispositivo debe desconectarse siempre de la red cuando no esté bajo supervisión y antes del montaje, desmontaje o limpieza.
- Consulte el capítulo "Limpieza" para saber cómo limpiar las superficies que entran en contacto con los alimentos.

ADVERTENCIA por riesgo de lesiones

- Tenga cuidado al manipular la hoja afilada de la cuchilla o al vaciar o limpiar el recipiente.
- No toque las piezas móviles del dispositivo ni intente detener las piezas con la mano ni con otros objetos.
- No toque las cuchillas sin guantes.
- Antes de sustituir accesorios o piezas adicionales que se muevan durante el funcionamiento, el aparato debe estar apagado y desconectado de la red.
- No utilice el aparato si las cuchillas están dañadas.
- Utilice únicamente los accesorios originales suministrados.
- No pique ningún ingrediente duro ni semillas y quite los tallos antes de picar los ingredientes. Al picar carne, retire previamente los huesos y tendones que pueda haber.

PRECAUCIÓN por daños materiales

- Utilice el aparato durante un máximo de 30 segundos de forma continua.
  Si lo utiliza en funcionamiento intermitente, es decir, durante periodos cortos, el aparato puede tenerse en funcionamiento un poco más de tiempo.
  A continuación, déjelo enfriar durante unos 3 minutos (= 1 ciclo). Después de un total de 3 ciclos completos (30 segundos de funcionamiento continuo o un poco más en funcionamiento intermitente,aparato más 3 minutos de pausa) el debe dejarse enfriar durante 15 minutos.
- Nunca use el dispositivo sin ingredientes, ya que el motor podría sobrecalentarse.
- Nunca coloque el dispositivo sobre superficies calientes (fogones, etc.) o cerca de ellas.
- No ponga en contacto el cable de red con piezas calientes.
- Nunca exponga el dispositivo a altas temperaturas (calefacción, etc.) ni condiciones meteorológicas adversas (lluvia, etc.).
- Coloque el aparato sobre una superficie de trabajo resistente, lisa y fácil de limpiar. Durante el procesado de alimentos son inevitables las salpicaduras ocasionales.
- Utilice únicamente accesorios originales.

Uso adecuado

La picadora eléctrica (= picadora) solo es adecuada para picar alimentos como frutas, verduras, hierbas o similares.

Solo se pueden procesar alimentos.

Tenga en cuenta que las cuchillas se desgastan más rápido al procesar alimentos muy duros.

No se deben mezclar líquidos calientes o en ebullición con este aparato.

La picadora está destinada exclusivamente para su uso privado en espacios cerrados y no es adecuada para uso comercial.

Utilice la picadora únicamente como se describe en este manual de funcionamiento. Cualquier otro uso se entenderá como no adecuado y puede provocar daños materiales e incluso personales.

El fabricante o el vendedor no asumirá ninguna responsabilidad por los daños ocasionados por un uso no adecuado o incorrecto.

Volumen de entrega

- Picadora eléctrica con accesorios
- Manual de instrucciones

De un vistazo (ver el lado derecho)

1 Botón de encendido/apagado, dividido en dos partes:
Nivel de potencia **I**: velocidad más baja = para alimentos blandos
Nivel de potencia **II**: mayor velocidad = para alimentos duros

2 Motor

3 Cable de red con enchufe

4 Tapa con junta de goma

5 Cuchilla superior

6 Cuchilla inferior

7 Recipiente de cristal

8 Base antideslizante

9 Eje estriado

De un vistazo

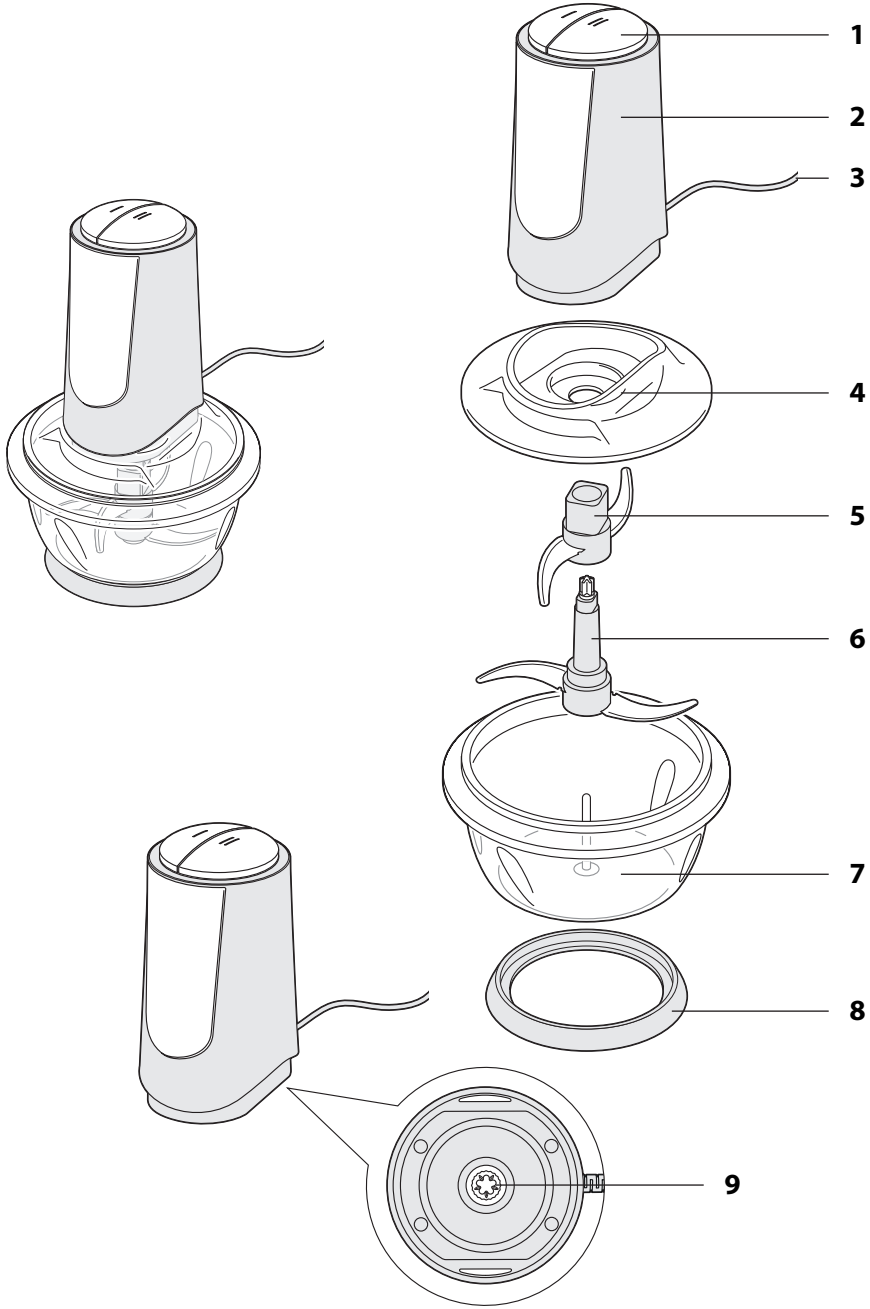

Desempaquetar y comprobar

ADVERTENCIA por riesgo de heridas

- Las cuchillas están muy afiladas. Tenga cuidado al instalar, limpiar y quitar la protección de la hoja.

1. Saque el dispositivo del embalaje y retire con cuidado todo el material de embalaje.
2. Compruebe si el envío está completo.
3. Compruebe si el aparato o los componentes presentan daños. En ese caso, no utilice el molinillo. En este caso, diríjase al comercio en el que ha adquirido el aparato.

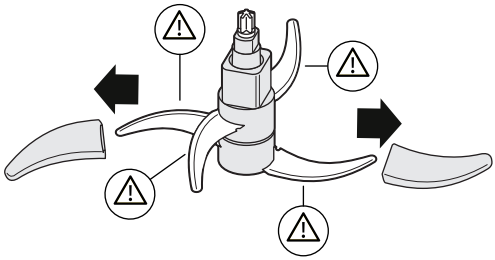

4. Retire con cuidado las cubiertas protectoras de las cuchillas. ADVERTENCIA: ¡Peligro de lesiones!
5. Limpie todas las piezas antes del primer uso, consulte el capítulo "Limpieza".

Utilización

ADVERTENCIA por riesgo de heridas

- Apague siempre la picadora y desconecte el enchufe de la toma de corriente cuando la monte o desmonte.
- No toque las cuchillas con las manos desnudas, las cuchillas son muy afiladas.
- No retire la cubierta hasta que el portacuchillas deje de girar.
- No transporte la picadora mientras esté en funcionamiento.
- Asegúrese de que las manos, el cabello, la ropa, las joyas u otros objetos no entren en la picadora ni en el recipiente de cristal durante el proceso de mezclado.

ADVERTENCIA de daños materiales

- Utilice el aparato durante un máximo de 30 segundos de forma continua. Si lo utiliza en funcionamiento intermitente, es decir, durante periodos cortos, el aparato puede tenerse en funcionamiento un poco más de tiempo. A continuación, déjelo enfriar durante unos 3 minutos (= 1 ciclo). Después de un total de 3 ciclos completos (30 segundos de funcionamiento continuo o un poco más en funcionamiento intermitente,aparato más 3 minutos de pausa) el debe dejarse enfriar durante 15 minutos.
- Coloque la picadora sobre una superficie de trabajo plana, seca y antideslizante.
- No coloque la picadora en el borde de la superficie de trabajo.
- Nunca coloque la picadora sobre superficies calientes (por ejemplo, fogones, tubos de calefacción, etc.) ni cerca de ellas.

Preparar los alimentos

Si procesa alimentos muy duros, las cuchillas se desgastarán más rápido.

- Corte los ingredientes en trozos pequeños de 1 a 2 cm antes de añadirlos al recipiente.
- Quite los huesos, los tendones y la piel de la carne.

Tabla con tiempos de procesamiento

Los siguientes tiempos y cantidades son valores orientativos y pueden variar según la naturaleza y frescura del alimento a procesar.

Alimento	Cantidad	Niveles	Tiempo de procesamiento
Carne	300 g	II	10 seg.
Ajo	200 g	I	10 seg.
Perejil	200 g	I	10 seg.
Guindilla	200 g	II	10 seg.
Zanahorias	200 g	II	10 seg.

Montaje de la picadora

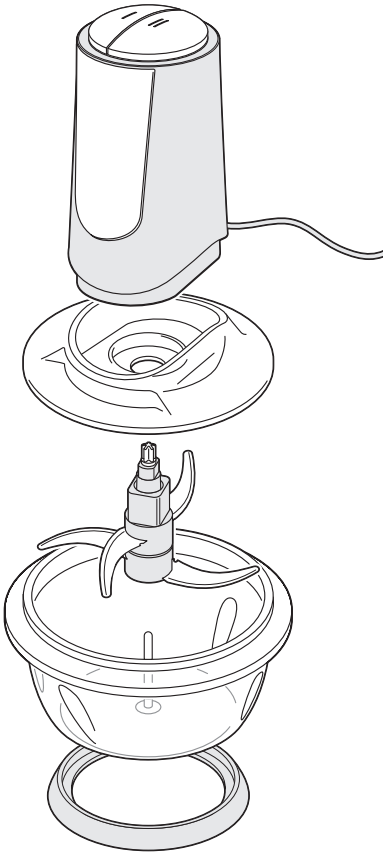

1. Coloque la base antideslizante sobre una superficie de trabajo plana, seca y antideslizante.
2. Coloque el recipiente de vidrio sobre la base antideslizante.
3. Coloque el portacuchillas en la barra del recipiente (gírelo un poco si es necesario para que el portacuchillas se pueda introducir por completo).
4. Ponga los ingredientes en el recipiente.

   El recipiente no debe llenarse más de 2/3 de su capacidad.
5. Ponga la tapa en el recipiente.
6. Coloque el motor en el extremo del eje del portacuchillas que sobresale de la abertura de la tapa.
   El motor debe asentarse a ras en el hueco de la tapa y hacer clic en su sitio.
   En caso de que sea necesario:
   - Apague el motor y gire el eje del portacuchillas un poco con la mano.
   - Vuelva a encender el motor.
7. Conecte la picadora a un enchufe de fácil acceso.

Picar la comida

Utilice el botón de encendido/apagado para seleccionar el nivel de potencia apropiado: **I** o **II**.

- El nivel de potencia **I** trabaja con menos potencia y es especialmente adecuado para procesar alimentos blandos.
- El nivel de potencia **II** trabaja con mayor potencia y es particularmente adecuado para procesar alimentos duros.

1. Pulse el botón correspondiente durante un máximo de 30 segundos para picar los ingredientes. A continuación, deje que el motor se enfríe durante unos 3 minutos.
2. Repita el paso 1 si los ingredientes aún no están lo suficientemente picados.
3. Saque el enchufe de la toma.
4. Retire el motor y el accesorio.
5. Saque el portacuchillas del recipiente de cristal.
6. Saque los ingredientes del recipiente de cristal.

Consejos de procesamiento

- Para asegurarse de que los ingredientes se cortan uniformemente, apague el aparato de vez en cuando. Use un raspador de goma para empujar los ingredientes hacia el centro del recipiente. A continuación, puede volver a encender el aparato.
- También puede usar el aparato en funcionamiento intermitente pulsado el botón **I** o **II** de forma breve. Cuando las cuchillas giratorias se detienen, parte de la comida vuelve a caer debajo de estas. Esto da como resultado un procesamiento uniforme.
- En muchos casos, la picadora hace el trabajo en segundos. Evite mezclar durante demasiado tiempo para preservar la estructura de los alimentos.
- Los alimentos procesados se deben consumir inmediatamente o se deben continuar utilizando. El recipiente no está diseñado para almacenamiento a largo plazo.

Protección de sobrecalentamiento

El aparato tiene una protección contra sobrecalentamiento incorporada. En caso de que se active mientras se está utilizando el aparato, este se desconecta inmediatamente.

En este caso:

1. Suelte el botón del nivel de potencia correspondiente (**I** o **II**) y quite el enchufe de la toma de corriente.
2. Deje que el aparato se enfríe al menos durante 30 minutos.

Pasado este tiempo, puede volver a utilizar el aparato como de costumbre.

Separación del portacuchillas

ADVERTENCIA por riesgo de heridas

– No toque las cuchillas con las manos desnudas, las cuchillas son muy afiladas. Si el portacuchillas sigue limpio, le recomendamos que coloque las cubiertas protectoras en las cuchillas.

El portacuchillas está formado por dos piezas. Para limpiar el portacuchillas sucio, puede ser útil separarlo.

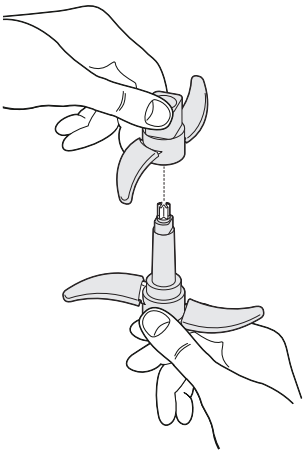

1. Sujete el portacuchillas con la mano.
2. Gire la parte superior alejándola de usted o hacia la derecha hasta el tope.
3. Retire la parte superior del portacuchillas.

   El montaje se realiza en orden inverso.

Limpieza

RIESGO de descarga eléctrica

- Apague la picadora y desconecte el enchufe de la toma de corriente antes de limpiarla.
- Nunca sumerja el motor en agua ni en ningún otro líquido. Asegúrese de que no entre agua en la carcasa.
- No utilice un limpiador a vapor para su limpieza.

ADVERTENCIA por riesgo de heridas

- No toque las cuchillas sin guantes.
- Tenga mucho cuidado al limpiar el portacuchillas.

ADVERTENCIA de daños materiales

- No utilice productos de limpieza agresivos, cepillos con cerdas de metal o nylon ni objetos para limpieza afilados o metálicos como cuchillos, espátulas duras o similares. Podrían dañar las superficies.
- Nunca meta el motor en el lavavajillas. Esto destruiría el motor.

El aparato debe limpiarse después de cada uso. Si es posible, limpie el aparato inmediatamente después de su uso para evitar que los ingredientes se sequen.

1. Quite el enchufe de la toma y deje que el motor se enfríe por completo.
2. Limpie el motor con un paño seco o ligeramente húmedo.
3. Si es necesario, separe el portacuchillas, consulte "Separación del portacuchillas".
4. Limpie el portacuchillas, la tapa, el recipiente de cristal y la base antideslizante en agua tibia con lavavajillas y con un paño suave y húmedo. También puede lavar estas piezas en el lavavajillas (¡nunca el motor!)

5. Enjuague todas las piezas con agua limpia.
6. Seque bien cada una de las piezas con un paño de cocina.

Hay una junta de goma en el borde de la tapa. Simplemente puede quitarlo al limpiar, limpiarlo con un paño y volver a colocarlo después.

Conservación

1. Limpie la picadora como se describe en el capítulo "Limpieza".
2. Mantenga la picadora fuera del alcance de los niños en un lugar limpio, seco y protegido de heladas.
3. Si es posible, mantenga la picadora en el embalaje original para protegerla del polvo y de las salpicaduras de agua.

Problema/Solución

Problema	Causa posible
Sin función.	▪ Compruebe si está enchufado. ▪ El aparato no se ha montado correctamente. La picadora solo funcionará si se ha montado correctamente. ▪ Si ha utilizado el aparato durante mucho tiempo sin una pausa suficiente, es posible que se haya activado la protección contra sobrecalentamiento. – Apague la picadora y saque el enchufe de la toma de corriente. – Deje que el aparato se enfríe durante unos 30 minutos antes de volver a utilizarlo.
El portacuchillas no gira.	La comida del recipiente de cristal no es adecuada. – Apague la picadora y saque el enchufe de la toma de corriente. – Vacíe el recipiente de cristal.
Durante su uso, la picadora vibra más fuerte de lo habitual y/o hace más ruido.	▪ La base no es suficientemente estable. ▪ El recipiente está demasiado lleno. – Apague la picadora y saque el enchufe de la toma de corriente. – Vacíe parte del recipiente de cristal.

Problema	Causa posible
El aparato se desconecta mientras se está usando.	▪ La protección contra sobrecalentamiento se ha disparado, consulte el apartado "Protección contra sobrecalentamiento".

Datos técnicos

Modelo:	Picadora eléctrica KA 2110
Alimentación de corriente:	220 - 240 V, 50-60 Hz
Potencia:	nominal: 400 W
Nivel de seguridad:	II ⧈
Capacidad máx.:	aprox. 660 ml
Distribuidor (no hay dirección de servicio técnico):	GRENDS GmbH Stahltwiete 23 22761 Hamburgo, Alemania

Nuestros productos se están desarrollando y mejorando continuamente.
Por este motivo, cabe la posibilidad de que en cualquier momento pudiera haber cambios en el diseño o modificaciones técnicas.

Garantía

La empresa GRENDS GmbH garantiza durante 2 años a partir de la fecha de compra la subsanación gratuita de los defectos debidos a fallos de material o fabricación, mediante reparación o cambio del equipo.

En caso de solicitar la aplicación de la garantía, lleve el artículo a su distribuidor con el justificante de compra (explicando el motivo de la reclamación).

Declaración de conformidad

GRENDS GmbH declara por la presente que la picadora eléctrica KA 2110 cumple con las directivas 2014/30/UE, 2014/35/UE y 2011/65/UE.

La declaración perderá su validez en caso de se haya realizado una modificación en el aparato sin haber sido previamente aprobada por nuestra parte.

Hamburgo, noviembre 2024
GRENDS GmbH

Eliminación

Eliminación del embalaje

Deseche el envoltorio adecuadamente. Lleve el papel y cartón al contenedor de cartón y las láminas al de plásticos.

Eliminación del artículo

Elimine el artículo conforme a la normativa correspondiente aplicable en su país.

Los aparatos no deben eliminarse con la basura doméstica normal

El artículo debe ser eliminado de forma adecuada al final de su vida útil. Para ello, se deben reciclar las piezas del aparato y así evitar un daño al medio ambiente. Deposite el aparato antiguo en un punto de recogida de restos electrónicos o desechos reciclables.

Para más información, diríjase a su empresa de recogida de residuos o administración local.

Chère cliente, cher client !

Nous sommes ravis que vous ayez choisi un appareil de haute qualité de la marque ADE, qui allie des fonctions intelligentes à un design exceptionnel. Les années d'expérience de la marque ADE garantissent une haute technicité et une qualité éprouvée, pour des préparations culinaires fraîches et appétissantes.

Nous vous souhaitons beaucoup de plaisir à l'élaboration de vos recettes préférées !

L'équipe ADE

Généralités

À propos de ce mode d'emploi

Ce mode d'emploi décrit l'utilisation conforme ainsi que les procédures d'entretien de l'article. Conservez ce manuel pour toute référence ultérieure. Si vous cédez l'article à une tierce personne, transmettez-lui également ce mode d'emploi.
Le non-respect de ce mode d'emploi peut entraîner des blessures ou endommager l'article.

Légende

Ce symbole, associé au mot DANGER, prévient de blessures graves.

Ce symbole, associé au mot ATTENTION, prévient de blessures moyennes et légères.

Ce symbole, associé au mot AVERTISSEMENT, prévient de dommages matériels.

Ce symbole désigne des informations supplémentaires ainsi que des indications d'ordre général.

Table des matières

Généralités 44
Sécurité 45
Utilisation conforme 47
Contenu de l'emballage 48
Aperçu 49
Déballage et vérification du produit 50
Utilisation 50
Préparation des aliments 51
Tableau des durées de hachage 51
Assemblage du hachoir 52
Hachage d'aliments 52
Protection anti-surchauffe 53
Séparation de la lame 53
Nettoyage 54
Rangement 55
Problèmes/solutions 55
Caractéristiques techniques 56
Garantie 56
Déclaration de conformité 57
Mise au rebut 57

Sécurité

- Cet appareil ne doit pas être utilisé par des enfants. Tenez l'appareil et son câble de raccordement hors de portée des enfants.
- Cet appareil peut être utilisé par des personnes ayant des capacités physiques, sensorielles ou mentales réduites ou un manque d'expérience et/ou de connaissances si elles ont été supervisées ou formées à son utilisation en toute sécurité et ont compris les dangers qui en résultent.
- Il est interdit aux enfants de jouer avec cet appareil.
- L'assemblage et le nettoyage ne doivent pas être effectués par des enfants.

- Tenez les matériaux d'emballage à l'écart des enfants. Risque d'asphyxie. Veillez également à ce que le sac d'emballage ne soit pas glissé sur la tête.
- Si le câble d'alimentation de l'appareil est endommagé, il devra être remplacé par le fabricant ou son service après-vente afin d'éviter tout risque.

Risque d'électrocution

- N'immergez ni l'appareil, ni le cordon d'alimentation, ni la prise électrique dans l'eau ou dans tout autre liquide.
- Placez l'appareil de telle sorte que les liquides qui débordent ne puissent pas entrer en contact avec les connexions électriques de l'appareil.
- N'utilisez pas l'appareil les mains mouillées.
- N'utilisez pas l'appareil à l'extérieur.
- Branchez l'appareil sur une prise électrique installée de manière conforme et dont la tension correspond aux « Caractéristiques techniques ».
- Veillez à ce que la prise demeure facilement accessible pour pouvoir rapidement débrancher l'appareil en cas de besoin.
- N'utilisez pas l'appareil dans les cas suivants :
  - l'appareil lui-même ou des pièces sont endommagés,
  - le câble d'alimentation ou sa prise sont endommagés,
  - l'appareil a reçu un choc (chute).
- Veillez à ce que le câble d'alimentation ne soit pas endommagé par des objets pointus ou tranchants ou par des objets chauds.
- Débranchez l'appareil dans les cas suivants :
  - si vous n'utilisez pas l'appareil,
  - dès que vous avez fini d'utiliser l'appareil,
  - avant de nettoyer ou de ranger l'appareil,
  - si un dysfonctionnement évident survient pendant le branchement,
  - en cas d'orage.
  - Débranchez-le en tenant sa prise, et non pas en tirant sur le câble.
- N'essayez pas de modifier l'appareil ou son câble d'alimentation. Toute réparation doit être entreprise par un atelier spécialisé afin de garantir la sécurité de l'utilisateur.
- N'utilisez pas de rallonge électrique.
- Débranchez toujours l'appareil avant de le laisser sans surveillance, de l'assembler, de le désassembler ou de le nettoyer.
- Reportez-vous au chapitre « Nettoyage » pour savoir comment nettoyer les surfaces qui entrent en contact avec les aliments.

ATTENTION Risque de blessure

- Soyez prudent lorsque vous manipulez la lame ou lorsque vous videz ou nettoyez l'appareil.
- Ne touchez pas les pièces mobiles de l'appareil et n'essayez jamais d'arrêter ces pièces avec la main ou avec d'autres objets.
- Ne touchez pas les lames à mains nues.
- Éteignez et débranchez l'appareil avant de changer des pièces ou des accessoires qui sont mis en mouvement pendant le fonctionnement de l'appareil.
- N'utilisez pas l'appareil si les lames sont endommagées.
- Utilisez exclusivement les accessoires fournis.
- Ne hachez pas d'ingrédients ou de noyaux durs et retirez éventuellement les tiges des ingrédients avant le hachage. Lorsque vous hachez de la viande, retirez éventuellement les os et le tendon au préalable.

ATTENTION Risque de dommages matériels

- Mettez l'appareil en marche pendant 30 secondes maximum à la fois. Si vous l'utilisez en mode impulsion, c'est-à-dire que vous ne le mettez en marche que brièvement, l'appareil peut fonctionner un peu plus longtemps. Ensuite, laissez-le refroidir pendant env. 3 minutes (= 1 cycle). Après 3 cycles complets (30 secondes de fonctionnement en continu ou un fonctionnement par impulsions légèrement plus long plus une pause de 3 minutes), l'appareil doit refroidir pendant 15 minutes.
- Vous ne devez en aucun cas faire tourner l'appareil sans aliments, le moteur pourrait surchauffer.
- Ne placez jamais l'appareil sur ou près de surfaces chaudes (par ex. des plaques de cuisson).
- Ne mettez pas le câble d'alimentation en contact avec des éléments chauds.
- N'exposez jamais l'appareil à des températures élevées (chauffage, etc.) ou aux conditions extérieures néfastes (par ex. la pluie).
- Posez l'appareil sur une surface de travail lisse, résistante et facile à nettoyer. La transformation des aliments entraîne inévitablement des éclaboussures occasionnelles.
- N'utilisez que des accessoires d'origine.

Utilisation conforme

Le hachoir électrique (= hachoir) est conçu exclusivement pour le hachage d'aliments tels que les fruits, les légumes, les aromates ou les aliments similaires.

Hachez uniquement des aliments.

Gardez à l'esprit que le hachage d'aliments très durs use plus rapidement les lames.

Ne passez pas de liquides bouillants ou très chauds dans l'appareil.

Le hachoir est destiné exclusivement à un usage privé dans un milieu clos et ne se prête pas à un usage commercial.

Utilisez le hachoir uniquement selon les instructions de ce mode d'emploi. Toute autre utilisation serait jugée non conforme et pourrait conduire à des dommages matériels ou physiques.

Le fabricant ou détaillant n'acceptera aucune responsabilité en cas de dommages survenus en cas d'utilisation non conforme ou de mauvaise utilisation de l'appareil.

Contenu de l'emballage

- Hachoir électrique avec accessoires
- Mode d'emploi

Aperçu (voir page suivante)

1 Bouton marche/arrêt, en deux parties :
Niveau **I** : vitesse faible = pour aliments tendres
Niveau **II** : vitesse élevée = pour aliments durs

2 Moteur

3 Câble d'alimentation et prise

4 Couvercle avec joint d'étanchéité en caoutchouc

5 Lame supérieure

6 Lame inférieure

7 Bol en verre

8 Socle antidérapant

9 Arbre cannelé

Aperçu

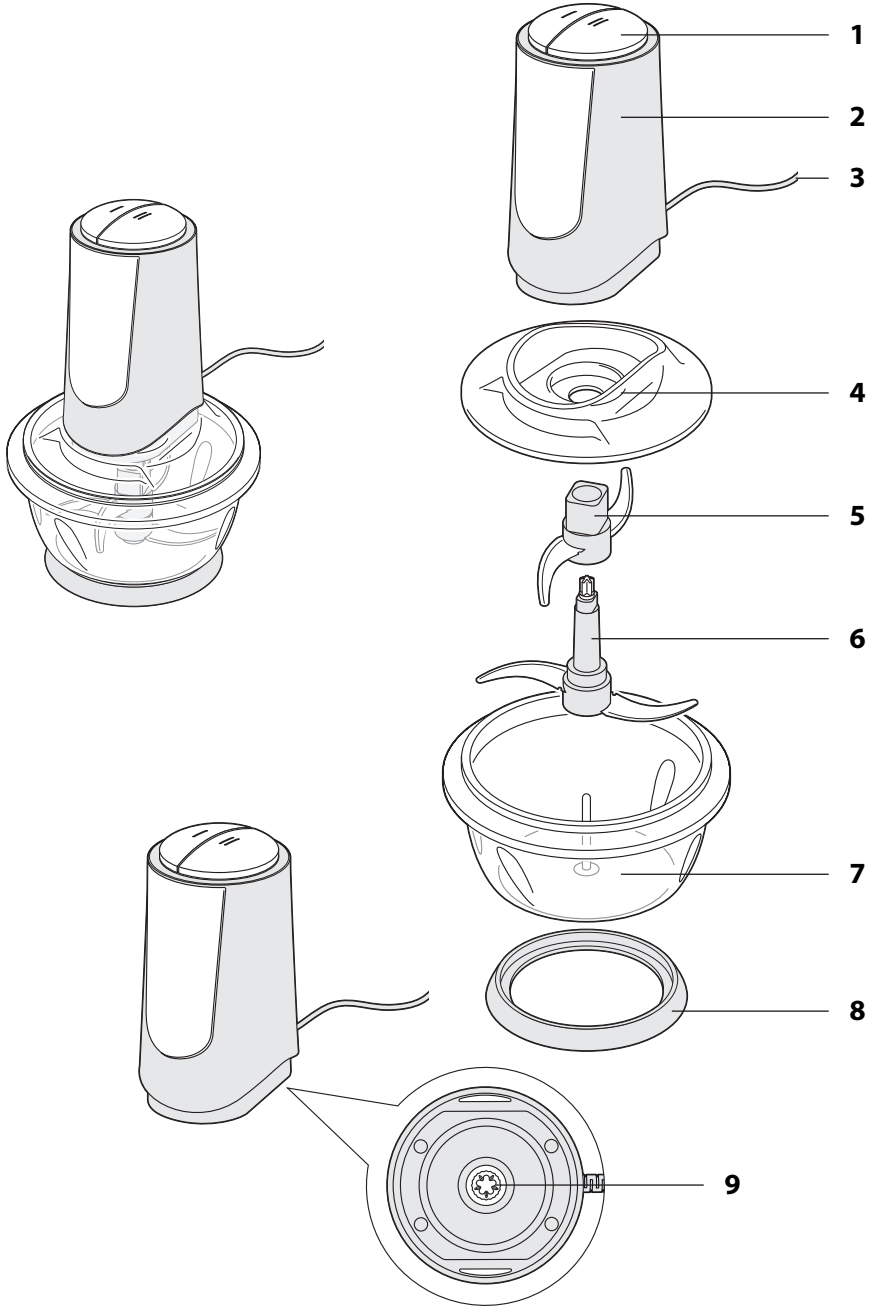

Français

Déballage et vérification du produit

RISQUE de blessure

- Les lames sont très tranchantes. Soyez prudent lorsque vous installez, nettoyez ou retirez le protège-lame.

1. Sortez l'appareil de son carton et retirez soigneusement tous les éléments d'emballage.
2. Vérifiez que l'appareil dispose de tous ses éléments.
3. Vérifiez que l'appareil et les différentes pièces ne présentent pas de dommages. Si tel est le cas, n'utilisez pas le moulin. Adressez-vous à votre revendeur.

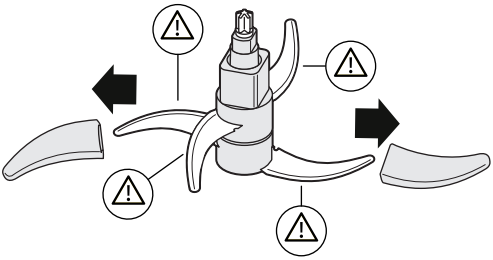

4. Retirez soigneusement les coques de protection des lames. AVERTISSEMENT : Danger de blessures !
5. Nettoyez toutes les pièces avant la première utilisation, voir chapitre « Nettoyage ».

Utilisation

RISQUE de blessure

- Arrêtez et débranchez toujours le hachoir avant de l'assembler ou de le désassembler.
- Ne touchez pas les lames à mains nues, elles sont très tranchantes.
- Retirez le couvercle uniquement lorsque la lame a cessé de tourner.
- Ne transportez pas le hachoir pendant qu'il est en marche.
- Veillez à ce que vos mains, vos cheveux, vos vêtements, vos bijoux ou autres objets ne se retrouvent pas dans le hachoir ou dans le bol en verre pendant que l'appareil est en marche.

AVERTISSEMENT Risque de dommages matériels

- Mettez l'appareil en marche pendant 30 secondes maximum à la fois. Si vous l'utilisez en mode impulsion, c'est-à-dire que vous ne le mettez en marche que brièvement, l'appareil peut fonctionner un peu plus longtemps. Ensuite, laissez-le refroidir pendant env. 3 minutes (= 1 cycle). Après 3 cycles complets (30 secondes de fonctionnement en continu ou un fonctionnement par impulsions légèrement plus long plus une pause de 3 minutes), l'appareil doit refroidir pendant 15 minutes.
- Posez le hachoir sur une surface plane, sèche et antidérapante.
- Ne posez pas le hachoir près du bord de la surface de travail.
- Ne placez jamais le hachoir sur ou près de surfaces chaudes (par ex. plaques de cuisson, tuyaux de chauffage, etc.).

Préparation des aliments

Le hachage d'aliments très durs use plus rapidement les lames.

- Découpez les ingrédients en morceaux de 1 à 2 cm avant de les mettre dans le hachoir.
- Retirez les os, le tendon et la peau de la viande.

Tableau des durées de hachage

Les durées et quantités suivantes sont des valeurs indicatives. Elles peuvent varier en fonction de la composition et de la fraîcheur des aliments à broyer.

Aliment	Quantité	Niveau	Durée de broyage
Viande	300 g	II	10 sec.
Ail	200 g	I	10 sec.
Persil	200 g	I	10 sec.
Piment	200 g	II	10 sec.
Carottes	200 g	II	10 sec.

Assemblage du hachoir

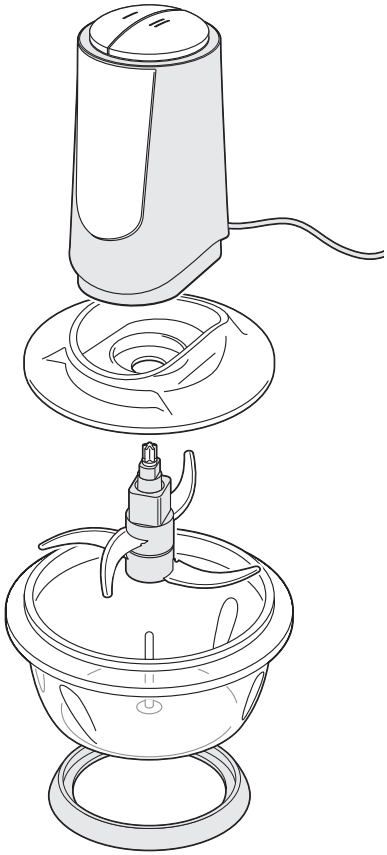

1. Posez le socle antidérapant sur une surface de travail plane, sèche et antidérapante.
2. Placez le bol en verre sur le socle antidérapant.
3. Enfichez la lame sur la tige du bol (en le tournant légèrement au besoin pour qu'il se fixe bien).
4. Mettez les ingrédients dans le bol.

   Le bol doit être rempli au 2/3 max.
5. Mettez le couvercle sur le bol.
6. Placez le moteur sur l'extrémité de l'arbre de la lame qui déborde de l'ouverture du couvercle.
   Le moteur doit reposer sans jeu dans le creux du couvercle et s'enclencher de façon perceptible.

   Si nécessaire :
   - Retirez le moteur et faites tourner légèrement l'arbre du couteau à la main.
   - Replacez le moteur.
7. Branchez le hachoir à une prise facilement accessible.

Hachage d'aliments

À l'aide du bouton marche/arrêt, sélectionnez le niveau adapté : **I** ou **II**.

- Le niveau **I** correspond à une faible puissance et est particulièrement adapté aux aliments tendres.
- Le niveau **II** correspond à une puissance élevée et est particulièrement adapté aux aliments durs.

1. Appuyez sur le bouton correspondant pendant 30 secondes max. pour hacher les ingrédients. Laissez ensuite le moteur refroidir pendant env. 3 minutes.
2. Répétez l'étape 1 si les ingrédients ne sont encore hachés de façon satisfaisante.
3. Débranchez l'appareil.
4. Retirez le moteur et le couvercle.

5. Sortez le couteau du bol.
6. Retirez les ingrédients du bol.

Conseils de hachage

- Pour que les ingrédients soient découpés de façon régulière, arrêtez l'appareil de temps à autre. Puis, à l'aide d'une spatule en caoutchouc, replacez les ingrédients au centre du bol. Ensuite, vous pouvez redémarrer l'appareil.
- Vous pouvez faire marcher l'appareil par impulsions en appuyant brièvement sur le bouton **I** ou **II**. L'arrêt de la rotation de la lame fait que les aliments retombent partiellement sous les lames. Ce procédé crée un broyage régulier.
- Dans de nombreux cas, le hachoir exécute ce travail en quelques secondes. Évitez de hacher pendant trop longtemps afin de conserver la structure des aliments.
- Les aliments hachés doivent être consommés immédiatement ou utilisés par la suite. Le bol n'est pas conçu pour une conservation longue durée.

Protection anti-surchauffe

L'appareil est équipé d'une protection anti-surchauffe intégrée. Si cette protection anti-surchauffe se déclenche, l'appareil s'éteint immédiatement.

Dans ce cas :

1. Lâchez le bouton marche/arrêt (**I** ou **II**) et débranchez l'appareil.
2. Laissez l'appareil reposer pendant au moins 30 minutes.

Vous pourrez ensuite continuer à l'utiliser de la manière habituelle.

Séparation de la lame

RISQUE de blessure

– Ne touchez pas les lames à mains nues, elles sont très tranchantes. Si la lame est encore propre, nous vous recommandons d'installer les housses de protection sur les lames.

La lame est constituée de deux parties. Pour nettoyer le couteau dans son ensemble, il peut être judicieux de les séparer.

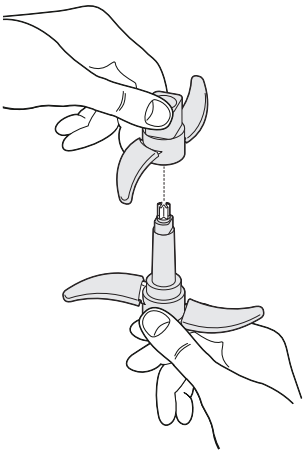

1. Prenez la lame dans votre main.
2. Tournez la partie supérieure dans le sens des aiguilles d'une montre jusqu'à la butée.
3. Tirez la partie supérieure de la lame pour la retirer.

   Pour réassembler, suivez cette procédure dans l'ordre inverse.

Nettoyage

DANGER de choc électrique

- Arrêtez et débranchez toujours le hachoir avant de le nettoyer.
- N'immergez jamais le moteur dans l'eau ou dans tout autre liquide. Veillez à ce que de l'eau ne s'introduise pas dans le corps de l'appareil.
- Ne nettoyez pas l'appareil avec un nettoyeur vapeur.

RISQUE de blessure

- Ne touchez pas les lames à mains nues.
- Nettoyez les lames avec beaucoup de prudence.

AVERTISSEMENT Risque de dommages matériels

- N'utilisez pas de produits de nettoyage agressifs, des brosses avec des soies en métal ou en nylon ou des objets de nettoyage tranchants ou métalliques tels que des couteaux, des spatules dures et autres. Ceux-ci peuvent endommager les surfaces.
- Ne passez jamais le moteur au lave-vaisselle. Cela le détruirait.

L'appareil doit être nettoyé après chaque utilisation. Si possible, nettoyez l'appareil directement après utilisation, afin d'empêcher que les aliments ne sèchent.

1. Débranchez le cordon d'alimentation et laissez le moteur refroidir complètement.
2. Nettoyez le moteur avec un chiffon sec ou légèrement humidifié.
3. Au besoin, démontez les lames. Voir « Séparation de la lame ».
4. Nettoyez les lames, le couvercle, le bol en verre et le socle antidérapant dans de l'eau chaude contenant du liquide vaisselle et avec un chiffon doux et humide. Ou alors, vous pouvez laver ces pièces au lave-vaisselle. (Pas le moteur !)

5. Rincez toutes les pièces à l'eau claire.
6. Séchez soigneusement chaque pièce avec un torchon.

Le bord du couvercle comprend un joint d'étanchéité en caoutchouc. Vous pouvez simplement retirer le joint, l'essuyer avec un chiffon et le remettre.

Rangement

1. Nettoyez le hachoir conformément aux instructions du chapitre « Nettoyage ».
2. Conservez le hachoir hors de la portée des enfants dans un endroit propre, sec et à l'abri du gel.
3. Si possible, conservez le hachoir dans son emballage d'origine afin de le protéger de la poussière et des éclaboussures.

Problèmes/solutions

Dysfonctionnement	Cause possible
L'appareil ne fonctionne pas.	▪ Vérifiez que l'appareil est bien branché. ▪ L'appareil a été mal assemblé. Le hachoir ne fonctionne que s'il a été correctement assemblé. ▪ Si vous avez fait fonctionner l'appareil pendant longtemps sans faire de pauses suffisantes, il est possible que la protection anti-surchauffe se soit déclenchée. – Arrêtez le hachoir et débranchez le cordon d'alimentation. – Laissez l'appareil refroidir pendant 30 minutes env. avant de le remettre en marche.
La lame ne tourne pas.	Les aliments introduits dans le bol ne sont pas adaptés. – Arrêtez le hachoir et débranchez le cordon d'alimentation. – Videz le bol.

Français

Dysfonctionnement	Cause possible
Pendant l'utilisation, l'appareil vibre plus que d'habitude et/ou est plus bruyant.	▪ Le socle n'est pas assez stable. ▪ Le bol est trop rempli. – Arrêtez le hachoir et débranchez le cordon d'alimentation. – Retirez une partie du contenu du bol.
L'appareil s'éteint en cours d'opération.	▪ La protection anti-surchauffe s'est déclenchée, voir la section « Protection anti-surchauffe ».

Caractéristiques techniques

Modèle :	Hachoir électrique KA 2110
Alimentation :	220-240 V~, 50-60 Hz
Puissance :	nominale : 400 W
Classe de protection :	II ⧈
Volume de remplissage max. :	env. 660 ml
Distributeur (n'effectuant pas les réparations) :	GRENDS GmbH Stahltwiete 23 22761 Hambourg, Allemagne

Nos produits font l'objet de développements et d'améliorations continuels.
Pour cette raison, des modifications de design et des modifications techniques peuvent survenir à tout moment.

Garantie

La société GRENDS GmbH garantit la prise en charge gratuite, par des réparations ou par un échange, de tout dysfonctionnement résultant d'un défaut matériel ou de fabrication pendant 2 ans à compter de la date d'achat.

Dans le cas où vous souhaitez faire usage de cette garantie, veuillez remettre l'article ainsi que la preuve d'achat (en indiquant les raisons de votre réclamation) à votre revendeur.

Déclaration de conformité

GRENDS GmbH déclare que le hachoir électrique KA 2110 est conforme aux directives 2014/30/UE, 2014/35/UE et 2011/65/UE.

La déclaration perd sa validité si l'appareil subit une modification sans notre accord.

Hambourg, novembre 2024
GRENDS GmbH

Mise au rebut

Élimination de l'emballage

Éliminer l'emballage selon son type. Jetez le papier et le carton avec les papiers de récupération, les plastiques dans les collecteurs de matières recyclables.

Mise au rebut de l'article

Veuillez éliminer l'article selon les prescriptions en vigueur dans votre pays en matière de traitement des déchets.

Les appareils électriques ne doivent pas être éliminés avec les déchets ménagers classiques

À la fin de sa durée de vie, l'article doit être soumis à une élimination contrôlée. Ainsi, les matières utiles contenues dans l'appareil pourront être recyclées, avec un moindre impact sur l'environnement. Déposez l'appareil usagé dans un point de collecte pour les déchets électroniques ou dans un centre de recyclage.

Pour plus d'informations, adressez-vous à votre service de collecte local ou à votre municipalité.

FR
PROTECTION
+SACHET
+BOÎTE
BAC DE TRI

SÉPARER LES ÉLÉMENTS DE L'EMBALLAGE ET LES PLACER DANS LE BAC DE TRI.

Gentile cliente!

La ringraziamo per aver scelto un prodotto di alta qualità della ADE che unisce funzioni intelligenti e un design fuori dal comune. La pluriennale esperienza del marchio ADE garantisce un elevato standard tecnico e una qualità comprovata - per dare maggiore freschezza alla vostra cucina.

Vi auguriamo tanto piacere e divertimento!

Il Suo team ADE

Informazioni generali

Informazioni sulle presenti istruzioni

Queste istruzioni per l'uso descrivono l'utilizzo sicuro e la cura del prodotto. Conservarle per eventuali consultazioni future. In caso di cessione del prodotto a terzi, consegnare anche le presenti istruzioni per l'uso.
La mancata osservanza delle istruzioni per l'uso può causare lesioni alle persone o danni al prodotto.

Descrizione dei simboli

Questo simbolo accompagnato dalla parola PERICOLO mette in guardia contro il rischio di gravi lesioni.

Questo simbolo accompagnato dalla parola AVVERTENZA indica il rischio di lesioni di lieve o media entità.

Questo simbolo accompagnato dalla parola ATTENZIONE indica il rischio di danni alle cose.

Questo simbolo indica ulteriori informazioni o indicazioni generali.

Indice dei contenuti

Informazioni generali 58
Sicurezza 59
Destinazione d'uso 61
Ambito della fornitura 62
Descrizione 63
Disimballaggio e controllo 64
Uso 64
- Preparazione degli alimenti 65
- Tabella con i tempi di funzionamento 65
- Assemblaggio del tritatutto 66
- Sminuzzamento degli alimenti 66
- Protezione anti surriscaldamento 67

Separazione del gruppo lame 67
Pulizia 68
Conservazione 69
Risoluzione dei problemi 69
Dati tecnici 70
Garanzia 71
Dichiarazione di conformità 71
Smaltimento 71

Sicurezza

- Questo apparecchio non deve essere utilizzato dai bambini. Tenere l'apparecchio e il suo cavo di collegamento lontano dalla portata dei bambini.
- Questo apparecchio può essere utilizzato da persone con ridotte capacità fisiche, sensoriali o mentali o con scarsa esperienza e/o conoscenza se sono state supervisionate o istruite sull'uso sicuro dell'apparecchio e hanno compreso i pericoli che ne derivano.
- I bambini non devono giocare con il dispositivo.
- L'assemblaggio e le operazioni di pulizia non possono essere effettuati da bambini.

- Tenere le pellicole e il materiale d'imballaggio lontano dalla portata dei bambini. Vi è pericolo di soffocamento. Prestare attenzione affinché i bambini non infilino la testa nel sacchetto di plastica.
- Se il cavo di alimentazione di questa apparecchiatura viene danneggiato, deve essere sostituito dal produttore o dal suo servizio di assistenza clienti per evitare pericoli.

Pericolo da elettricità

- Non immergere il dispositivo né il cavo di alimentazione o la spina in acqua o in altri liquidi.
- Posizionare il dispositivo in modo tale da evitare che eventuali liquidi possano traboccare sul connettore del dispositivo.
- Non utilizzare il dispositivo con le mani bagnate.
- Non utilizzare il dispositivo all'aperto.
- Collegare il dispositivo ad una presa correttamente installata, la cui tensione corrisponda a quella indicata nei "Dati tecnici".
- Assicurarsi che la presa di corrente sia facilmente accessibile, in modo da poter scollegare rapidamente la spina di alimentazione in caso di necessità.
- Non utilizzare il dispositivo:
  - se il dispositivo stesso o parti di esso sono danneggiate,
  - se il cavo di alimentazione o la spina sono danneggiati,
  - se il dispositivo è caduto.
- Fare attenzione a che il cavo di alimentazione non venga danneggiato dal contatto con spigoli taglienti o oggetti caldi.
- Scollegare la spina dalla presa di corrente:
  - quando non si utilizza il dispositivo,
  - dopo ogni utilizzo,
  - prima di eseguire la pulizia o riporre il dispositivo,
  - se, durante il funzionamento, il dispositivo mostra di subire interferenze,
  - durante un temporale.
  - Tirare sempre afferrando la spina, non il cavo.
- Non apportare modifiche al dispositivo o al cavo di alimentazione. Le riparazioni devono essere eseguite esclusivamente da un'officina specializzata, poiché un'apparecchiatura riparata in modo improprio può rappresentare un pericolo per l'utente.
- Non utilizzare prolunghe.
- Scollegare sempre il dispositivo dall'alimentazione in caso non venga sorvegliato, prima del montaggio, prima dello smontaggio o di operazioni di pulizia.
- Per sapere come pulire le superfici che entrano a contatto con i cibi, consultare il capitolo “Pulizia”.

AVVERTENZE di pericolo di lesioni

- Prestare attenzione nel maneggiare il gruppo lame affilato o durante lo svuotamento o la pulizia del contenitore.
- Non toccare le parti mobili dell'unità e non cercare mai di fermare tali parti con le mani o altri oggetti.
- Non toccare le lame a mani nude.
- Prima di sostituire accessori o componenti aggiuntivi che si muovono mentre il dispositivo è in funzione, è necessario spegnere il dispositivo e scollegarlo dall'alimentazione elettrica.
- Non utilizzare il dispositivo se le lame sono danneggiate.
- Utilizzare esclusivamente gli accessori originali in dotazione.
- Non sminuzzare ingredienti duri o noccioli e rimuovere gli eventuali gambi o steli rimasti dopo lo sminuzzamento degli ingredienti. Prima di sminuzzare la carne rimuovere eventuali ossi e tendini.

ATTENZIONE a danni materiali

- Utilizzare il dispositivo in maniera continua per un massimo di 30 secondi alla volta. Durante un uso non continuo, quindi con intervalli di accensione brevi, il dispositivo può essere utilizzato anche per più tempo. Dopodiché lasciare che si raffreddi per circa 3 minuti (= 1 ciclo). Dopo un totale di 3 cicli completi (30 secondi di funzionamento o qualcosa in più, in caso di uso non continuo più 3 minuti di pausa), il dispositivo deve raffreddarsi per 15 minuti.
- Non utilizzare in nessun caso il dispositivo senza ingredienti all'interno, perché il motore potrebbe surriscaldarsi.
- Non posizionare mai il dispositivo su una superficie calda oppure nelle sue vicinanze (ad es. piastre elettriche. ecc.).
- Non far entrare mai in contatto il cavo di alimentazione con parti calde.
- Non esporre mai il dispositivo a temperature elevate (riscaldamenti, ecc.) o a condizioni meteorologiche avverse (pioggia, ecc.).
- Posizionare l'apparecchio su una superficie di lavoro resistente, liscia e facile da pulire. Durante la lavorazione degli alimenti sono inevitabili schizzi occasionali.
- Utilizzare solamente accessori originali.

Destinazione d'uso

Il tritatutto elettrico (= tritatutto) è adatto esclusivamente allo sminuzzamento di cibi come frutta, verdura, erbe o simili.

Può essere utilizzato solo per alimenti.

Notare che con lo sminuzzamento di alimenti molto duri le lame si consumano più velocemente.

Non è possibile mischiare liquidi bollenti o caldi all'interno del dispositivo.

Il tritatutto è destinato esclusivamente a un uso privato, in ambienti chiusi e non è adatto a contesti commerciali.

Utilizzare il tritatutto esclusivamente come indicato in queste istruzioni per l'uso. Qualsiasi altro uso è da considerarsi improprio e può causare danni alle cose o persino lesioni alle persone.

Il produttore o il rivenditore non si assume alcuna responsabilità per danni causati da un uso improprio o non corretto.

Ambito della fornitura

- Tritatutto elettrico con accessori
- Istruzioni per l'uso

In breve (si veda la pagina destra)

1 Tasto on/off, diviso in due:
Livello di potenza **I**: velocità inferiore = per alimenti morbidi
Livello di potenza **II**: velocità maggiore = per alimenti duri

2 Motore

3 Cavo di alimentazione con spina

4 Coperchio con guarnizione in gomma

5 Lama superiore

6 Lama inferiore

7 Contenitore in vetro

8 Base antiscivolo

9 Albero di trasmissione

Descrizione

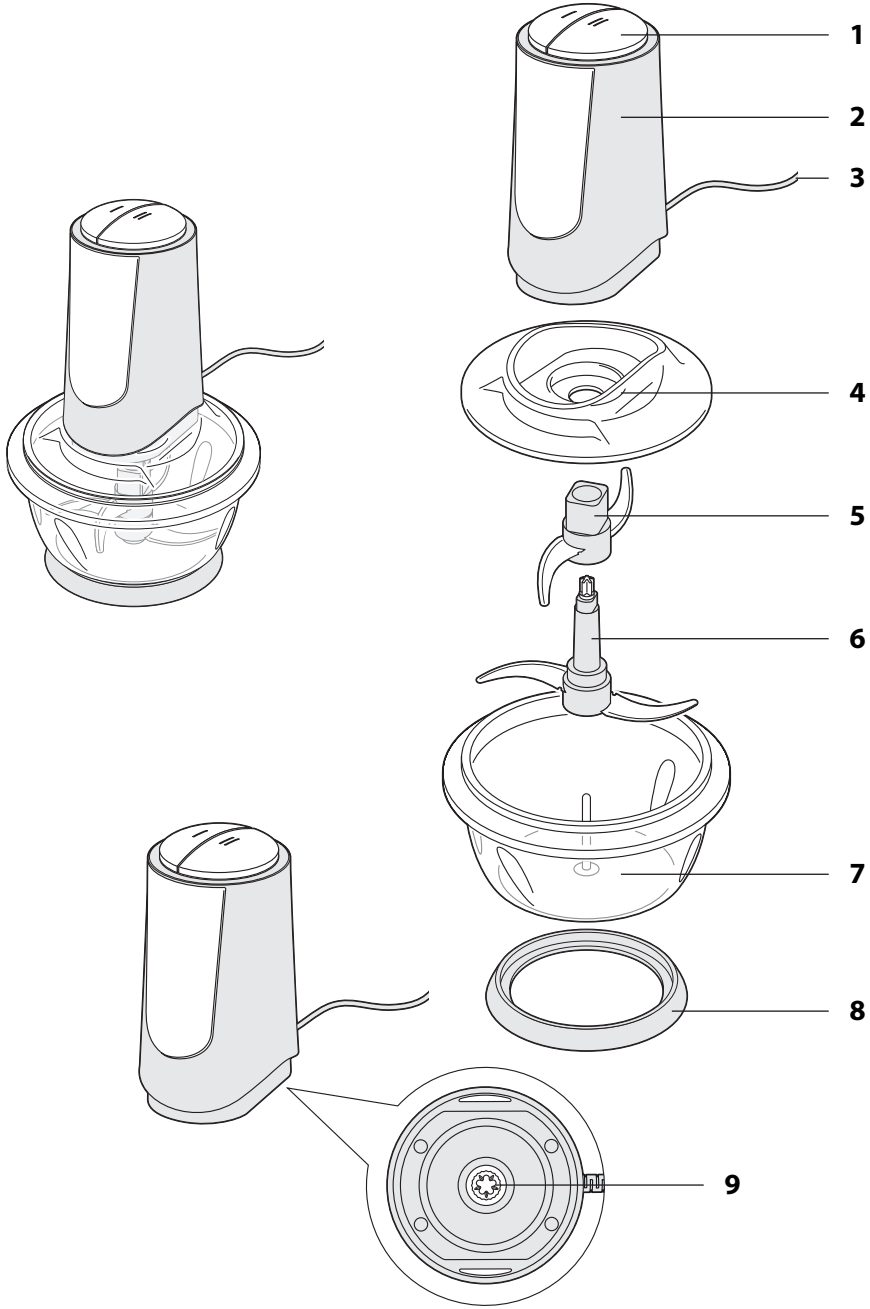

Italiano

Disimballaggio e controllo

PERICOLO di lesioni

- Le lame sono molto affilate. Prestare attenzione quando le si inserisce, le si pulisce e quando si rimuovono i coprilama.

1. Estrarre il dispositivo dalla confezione e liberarlo con cura dal materiale di imballaggio presente.
2. Controllare che la fornitura sia completa.
3. Controllare che il dispositivo o i singoli componenti non presentino danni. In tal caso, non utilizzare la macina. In questo caso, rivolgersi al rivenditore presso il quale è stato acquistato il dispositivo.

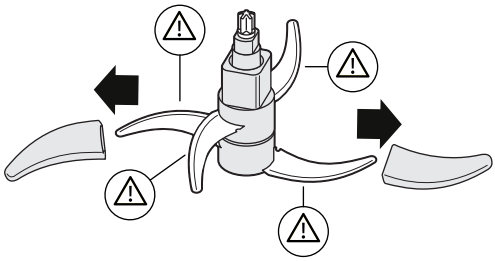

4. Rimuovere con attenzione gli involucri protettivi dalle lame. AVVERTENZA: Pericolo di lesioni!
5. Pulire tutte le parti prima del primo utilizzo, vedere capitolo "Pulizia".

Uso

PERICOLO di lesioni

- Spegnere sempre il trituratore e staccare la spina dalla presa di corrente durante l'assemblaggio o smontaggio del trituratore stesso.
- Non toccare le lame a mani nude, perché sono molto affilate.
- Rimuovere il coperchio soltanto quando il gruppo lame non ruota più.
- Non trasportare il trituratore finché è ancora in uso.
- Durante la miscelazione, accertarsi che nel trituratore o nel contenitore in vetro non si introducano mani, capelli, capi d'abbigliamento, gioielli o altri oggetti.

ATTENZIONE a eventuali danni al prodotto

- Utilizzare il dispositivo in maniera continua per un massimo di 30 secondi alla volta. Durante un uso non continuo, quindi con intervalli di accensione brevi, il dispositivo può essere utilizzato anche per più tempo. Dopodiché lasciare che si raffreddi per circa 3 minuti (= 1 ciclo). Dopo un totale di 3 cicli completi (30 secondi di funzionamento o qualcosa in più, in caso di uso non continuo più 3 minuti di pausa), il dispositivo deve raffreddarsi per 15 minuti.
- Posizionare il tritatutto su una superficie di lavoro piana, asciutta e antiscivolo.
- Non posizionare il tritatutto in corrispondenza del bordo o degli spigoli della superficie di lavoro.
- Non posizionare mai il tritatutto su una superficie calda oppure nelle sue vicinanze (ad es. piastre elettriche, tubi di riscaldamento, ecc.).

Preparazione degli alimenti

Con la lavorazione di alimenti molto duri, le lame si consumano più velocemente.

- Tagliare gli ingredienti in piccoli pezzi da 1-2 cm prima di inserirli nel contenitore.
- Se si tratta di carne, rimuovere ossi, tendini e pelle.

Tabella con i tempi di funzionamento

Quelli che seguono solo valori indicativi di tempi e quantità e possono variare in base alla qualità e alla freschezza degli alimenti da sminuzzare.

Alimento	Quantità	Livello	Tempo di funzionamento
Carne	300 g	II	10 sec.
Aglio	200 g	I	10 sec.
Prezzemolo	200 g	I	10 sec.
Peperoncino	200 g	II	10 sec.
Carote	200 g	II	10 sec.

Assemblaggio del tritatutto

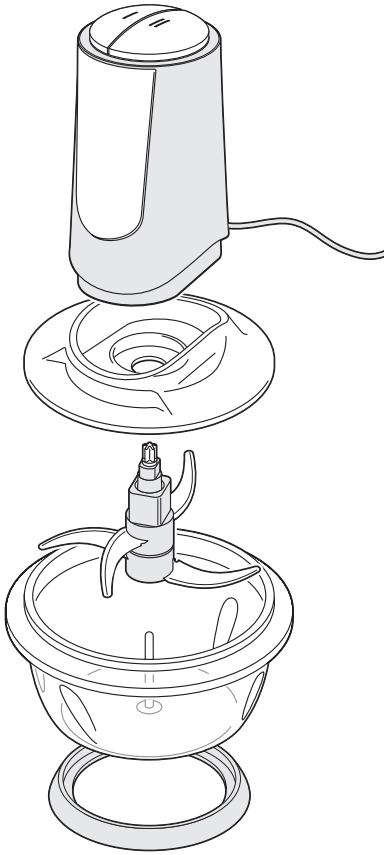

1. Posizionare la base antiscivolo su una superficie di lavoro piana, asciutta e antiscivolo.
2. Posizionare il contenitore in vetro sulla base antiscivolo.
3. Inserire il gruppo lame sul ponticello nel contenitore (se necessario, ruotare un po' il meccanismo finché il gruppo lame non è completamente inserito).
4. Inserire gli ingredienti nel contenitore.

   La ciotola deve essere piena al massimo per due terzi.
5. Posizionare il coperchio sul contenitore.
6. Posizionare il motore sull'estremità dell'albero del gruppo lame, che sporge dall'apertura sul coperchio.
   Il motore deve essere posizionato a livello nello spazio del coperchio e scattare in posizione.

   Se necessario:
   - Rimuovere il motore e ruotare l'albero del gruppo lame un po' con la mano.
   - Riposizionare il motore.
7. Collegare il tritatutto a una presa di corrente facilmente accessibile.

Sminuzzamento degli alimenti

Con il tasto on/off selezionare il livello di potenza adeguato: **I** o **II**.

- Il livello di potenza **I** funziona a una potenza inferiore ed è adatto specialmente per lo sminuzzamento di alimenti morbidi.
- Il livello di potenza **II** funziona a una potenza superiore ed è adatto specialmente per lo sminuzzamento di alimenti più duri.

1. Premere il tasto scelto per un massimo di 30 secondi per sminuzzare gli ingredienti. Dopodiché, lasciare che il motore si raffreddi per circa 3 minuti.
2. Ripetere il passaggio 1, nel caso in cui gli ingredienti non siano stati sminuzzati a sufficienza.
3. Scollegare la spina di alimentazione dalla presa di corrente.

4. Rimuovere il motore e l'inserto.
5. Estrarre il gruppo lame dal contenitore in vetro.
6. Rimuovere gli ingredienti dal contenitore in vetro.

Consigli per l'uso

- Per sminuzzare in maniera omogenea gli ingredienti, di tanto in tanto spegnere il dispositivo. Spingere gli ingredienti al centro della ciotola aiutandosi con una spatola di gomma. Quindi, riaccendere il dispositivo.
- Utilizzare il dispositivo anche in maniera non continua tenendo premuto brevemente il tasto **I** o **II**. Arrestando il movimento delle lame, gli alimenti ricadono in parte all'indietro tra le lame. In questo modo, è possibile ottenere uno sminuzzamento omogeneo.
- In molti casi, il tritatutto conclude il lavoro in pochi secondi. Evitare miscelazioni troppo lunghe per preservare la struttura degli alimenti.
- Gli alimenti sminuzzati sono da consumare subito o da lavorare ulteriormente. Il contenitore non è adatto per conservare a lungo gli alimenti.

Protezione anti surriscaldamento

Il dispositivo dispone di una protezione anti surriscaldamento integrata. Se la protezione anti surriscaldamento scatta, l'apparecchio si spegne immediatamente durante l'uso.

In tal caso:

1. Smettere di premere il relativo tasto del livello di potenza (**I** o **II**) e staccare la spina dalla presa di corrente.
2. Lasciare raffreddare il dispositivo per almeno 30 minuti.

Successivamente sarà possibile utilizzare nuovamente il dispositivo come di consueto.

Italiano

Separazione del gruppo lame

PERICOLO di lesioni

– Non toccare le lame a mani nude, perché sono molto affilate. Se il gruppo lame dovesse essere ancora pulito, consigliamo di inserire sulle lame i coprilama.

Il gruppo lame si compone di due parti. Per la pulizia completa di un gruppo lame sporco può essere utile separare le lame.

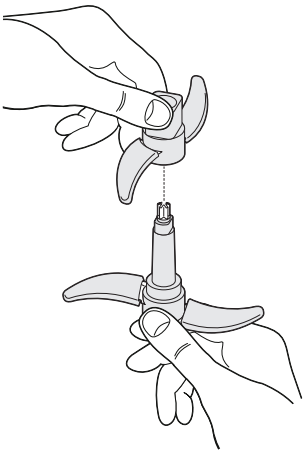

1. Prendere in mano il gruppo lame.
2. Ruotare via la parte superiore o comunque fino alla fine, in senso orario.
3. Estrarre la parte superiore del gruppo lame.

   Seguire le stesse indicazioni in ordine contrario per il riassemblaggio.

Pulizia

PERICOLO di scossa elettrica

- Spegnere il tritatutto e staccare la spina dalla presa di corrente prima della pulizia.
- Non immergere mai il motore in acqua o in altri liquidi. Accertarsi che non entri acqua nell'alloggiamento.
- Non utilizzare pulitori a vapore per la pulizia.

PERICOLO di lesioni

- Non toccare le lame a mani nude.
- Per la pulizia del gruppo lame procedere con molta cautela.

ATTENZIONE a eventuali danni al prodotto

- Non utilizzare detergenti aggressivi, spazzole con setole di metallo o nylon, né utensili di pulizia taglienti o metallici, come coltelli, spatole rigide e simili in quanto potrebbero danneggiare le superfici.
- Non inserire il motore in nessun caso in lavastoviglie, perché ne uscirebbe distrutto.

Il dispositivo deve essere pulito dopo ogni utilizzo. Se possibile, pulire il dispositivo immediatamente dopo il suo utilizzo, per evitare che gli ingredienti al suo interno si secchino appiccicandosi.

1. Estrarre la spina dalla presa di corrente e lasciare che il motore si raffreddi completamente.
2. Pulire il motore con un panno asciutto e leggermente inumidito.
3. Eventualmente, separare il gruppo lame; si veda "Separazione del gruppo lame".

4. Pulire il gruppo lame, il coperchio, il contenitore in vetro e la base antiscivolo con acqua calda mista a detersivo e un panno morbido inumidito. In alternativa, queste parti possono essere lavate anche in lavastoviglie (ma non il motore!)
5. Sciacquare tutte le parti con acqua pulita.
6. Asciugare i singoli pezzi in maniera accurata con un canovaccio.

Ai bordi del coperchio è presente una guarnizione in gomma. È possibile rimuoverla facilmente prima della pulizia, pulirla per bene con un panno e poi reinserirla.

Conservazione

1. Pulire il tritatutto come descritto nel capitolo "Pulizia".
2. Conservare il tritatutto lontano dalla portata dei bambini, in un luogo pulito, asciutto e non esposto al gelo.
3. Conservare, se possibile, il tritatutto nella confezione originale, per proteggerlo da polvere e spruzzi d'acqua.

Risoluzione dei problemi

Problema	Possibile causa
Il dispositivo non funziona.	▪ Controllare che la spina sia inserita. ▪ Il dispositivo non è stato montato correttamente. Il dispositivo funziona soltanto se montato correttamente. ▪ Quando il dispositivo viene utilizzato per molto tempo, senza fare le dovute pause, scatta la protezione anti surriscaldamento. – Spegnere il tritatutto e staccare la spina dalla presa di corrente. – Lasciare che il dispositivo si raffreddi per circa 30 minuti prima di rimetterlo in funzione.
Il gruppo lame non gira.	Gli alimenti inseriti nel contenitore in vetro non sono adatti. – Spegnere il tritatutto e staccare la spina dalla presa di corrente. – Svuotare il contenitore in vetro.

Problema	Possibile causa
Durante l'uso, il tritatutto vibra in modo più pronunciato del solito e/o è più rumoroso.	▪ La superficie di appoggio non è abbastanza stabile. ▪ Il contenitore è troppo pieno. – Spegnere il tritatutto e staccare la spina dalla presa di corrente. – Svuotare un po' il contenitore in vetro.
Il dispositivo si spegne durante l'utilizzo.	▪ La protezione anti surriscaldamento è scattata, vedere la sezione "Protezione anti surriscaldamento".

Dati tecnici

Modello:	Tritatutto elettrico KA 2110
Alimentazione:	220-240 V~, 50-60 Hz
Potenza:	nominale: 400 W
Classe di protezione:	II ⧈
Capienza massima:	circa 660 ml
Distributore (nessun servizio di assistenza):	GRENDS GmbH Stahltwiete 23 22761 Hamburg, Germania

I nostri prodotti sono costantemente sviluppati e perfezionati.
Pertanto, modifiche tecniche e nel design sono possibili in qualsiasi momento.

Garanzia

La ditta GRENDS GmbH garantisce la riparazione o la sostituzione gratuita dell'unità per un periodo di 2 anni a partire dalla data di acquisto, nel caso di difetti di materiale o fabbricazione del prodotto.

A tale scopo, consegnare al rivenditore il prodotto e la prova di acquisto (citando i motivi del reclamo).

Dichiarazione di conformità

Con la presente, GRENDS GmbH dichiara che il tritatutto elettrico KA 2110 è conforme alle direttive 2014/30/UE, 2014/35/UE e 2011/65/UE.

La presente dichiarazione perde ogni sua validità qualora al dispositivo vengano apportate modifiche senza la nostra autorizzazione.

Amburgo, novembre 2024
GRENDS GmbH

Smaltimento

Smaltimento dell'imballaggio

Provvedere allo smaltimento dell'imballaggio in base al tipo. Conferire il cartone nella raccolta della carta e la pellicola in quella del materiale riciclabile.

Smaltimento del prodotto

Smaltire il prodotto secondo le norme vigenti nel proprio paese.

Il dispositivo non deve essere smaltito con i normali rifiuti domestici

Al termine della sua vita utile, l'apparecchio deve essere smaltito in modo appropriato. In tal modo si rende possibile il riutilizzo del materiale riciclabile contenuto nell'apparecchio limitando l'impatto sull'ambiente. Smaltire l'apparecchio usato presso un centro di raccolta per rifiuti elettrici o un centro di riciclaggio.

Per ulteriori informazioni rivolgersi alla ditta di smaltimento locale o alla propria amministrazione comunale.

Szanowny Kliencie!

Zakupiony wysokiej jakości produkt marki ADE łączy w sobie inteligentne funkcje z wyjątkową stylistyką. Długoletnie doświadczenie marki ADE gwarantuje wysoki techniczny standard i sprawdzoną jakość – dla łatwej obróbki świeżych produktów w Państwa kuchni.

Życzymy Państwu wiele radości i przyjemności z użytkowania!

Zespół ADE

Informacje ogólne

O niniejszej instrukcji

Niniejsza instrukcja obsługi zawiera opis bezpiecznej obsługi i pielęgnacji artykułu. Instrukcję obsługi należy przechowywać w celu jej późniejszego wykorzystania. Jeżeli produkt będzie przekazywany innej osobie, należy przekazać również tę instrukcję.
Nieprzestrzeganie instrukcji obsługi może spowodować obrażenia ciała lub uszkodzenie produktu.

Objaśnienie znaków

Ten symbol w połączeniu ze słowem NIEBEZPIECZEŃSTWO ostrzega przed poważnymi obrażeniami ciała.

Ten symbol w połączeniu ze słowem OSTRZEŻENIE ostrzega przed obrażeniami ciała średniego i lekkiego stopnia.

Ten symbol w połączeniu ze słowem WSKAZÓWKA ostrzega przed stratami materialnymi.

Ten symbol oznacza dodatkowe informacje i ogólne wskazówki.

Spis treści

Informacje ogólne 72
Bezpieczeństwo 73
Użycie zgodne z przeznaczeniem 75
Zakres dostawy 76
W skrócie 77
Wypakować i sprawdzić 78
Użytkowanie 78
Przygotowanie artykułów spożywczych 79
Tabela z czasami obróbki 79
Montaż rozdrabniacza 80
Rozdrabnianie artykułów spożywczych 80
Zabezpieczenie przed przegrzaniem 81
Rozdzielanie nasadki nożowej 81
Czyszczenie 82
Przechowywanie 83
Usterka / środek zaradczy 83
Dane techniczne 84
Gwarancja 85
Deklaracja zgodności 85
Utylizacja 85

Polski

Bezpieczeństwo

- Dzieciom nie wolno korzystać z urządzenia. Dzieci należy trzymać z dala od urządzenia oraz jego przewodu zasilającego.
- Urządzenie może być używane przez osoby o ograniczonej sprawności fizycznej, sensorycznej lub umysłowej bądź przez osoby nieposiadające wystarczającego doświadczenia lub wiedzy, jeżeli są nadzorowane przez inne osoby lub zostaną poinstruowane w zakresie bezpiecznego używania urządzenia i zrozumieją wynikające z tego zagrożenia.
- Dzieciom nie wolno bawić się urządzeniem.
- Montaż i czyszczenie nie mogą być wykonywane przez dzieci.

- Przechowywać folie i opakowanie z daleka od dzieci. Istnieje ryzyko uduszenia. Zwracać uwagę na to, aby torby opakowaniowej nie nakładano na głowę.
- Jeśli kabel zasilający urządzenia jest uszkodzony, musi zostać wymieniony przez producenta, obsługę klienta lub serwis, aby uniknąć zagrożeń.

Niebezpieczeństwo spowodowane elektrycznością

- Nigdy nie należy zanurzać urządzenia, przewodu zasilającego ani wtyczki w wodzie lub innych cieczach.
- Urządzenie należy ustawić w taki sposób, aby na złącze wtykowe urządzenia nie mogły rozlać się żadne ciecze.
- Nie obsługiwać urządzenia mokrymi rękami.
- Nie użytkować urządzenia na wolnym powietrzu.
- Urządzenie należy podłączyć do prawidłowo zamontowanego gniazdka elektrycznego, które odpowiada napięciu podanemu w części „Dane techniczne".
- Zwrócić uwagę, aby gniazdko znajdowało się w dostępnym miejscu umożliwiającym w razie potrzeby szybkie wyciągnięcie wtyczki.
- Nie używać urządzenia gdy:
  - urządzenie lub jego części są uszkodzone,
  - kabel zasilający lub gniazdko są uszkodzone,
  - po upadku urządzenia.
- Uważać przy tym, aby kabel zasilający nie został uszkodzony przez ostre kanty lub gorące przedmioty.
- Wyciągnąć wtyczkę z gniazdka:
  - gdy urządzenie nie jest używane,
  - po każdym użyciu,
  - przed czyszczeniem lub odstawieniem urządzenia,
  - jeżeli podczas eksploatacji wystąpi widoczna usterka,
  - podczas burzy.
  - Chwytać zawsze za wtyczkę, nie ciągnąć za kabel.
- Nie modyfikować urządzenia ani kabla zasilającego. Przeprowadzać naprawy u specjalisty, niewłaściwa naprawa urządzenia może stanowić zagrożenie dla użytkownika.
- Nie używać przedłużacza.
- Urządzenie należy zawsze odłączyć od sieci, jeśli nie jest nadzorowane, oraz przed montażem, demontażem lub czyszczeniem.
- Proszę przestrzegać wskazówek zawartych w rozdziale „Czyszczenie", dotyczących czyszczenia powierzchni mających kontakt z żywnością.

OSTRZEŻENIE przed niebezpieczeństwem obrażeń ciała

- Zachować ostrożność podczas posługiwania się ostrą nasadką nożową lub podczas opróżniania albo czyszczenia pojemnika.
- Nie dotykać ruchomych części urządzenia ani nie próbować przestawiać części ruchomych ręką lub innymi przedmiotami.
- Nożyków nie wolno dotykać gołymi rękami.
- Przed wymianą akcesoriów lub części dodatkowych, które poruszają się podczas pracy, urządzenie należy wyłączyć i odłączyć od zasilania.
- Nie wolno używać urządzenia, jeżeli noże są uszkodzone.
- Stosować wyłącznie dostarczone wyposażenie oryginalne.
- Nie rozdrabniać żadnych twardych składników ani nasion i usuwać wszystkie łodygi lub ogonki ze składników przed rozdrobnieniem. Podczas siekania mięsa należy wcześniej usunąć kości i ścięgna.

OSTROŻNIE — straty materialne

- Używać urządzenia w trybie pracy ciągłej przez maksymalnie 30 sekund. Jeśli pracujesz w trybie impulsowym, czyli zawsze włączasz urządzenie na krótką chwilę, urządzenie może pracować nieco dłużej. Następnie urządzenie musi ostygnąć przez około 3 minuty (= 1 cykl). Po łącznie 3 pełnych cyklach (30 sekund pracy ciągłej lub nieco dłuższej pracy impulsowej plus 3 minuty przerwy) urządzenie musi ostygnąć przez 15 minut.
- Nigdy nie używać urządzenia bez składników, ponieważ silnik może się przegrzać.
- Nigdy nie umieszczać urządzenia na lub w pobliżu gorących powierzchni (np. blatów kuchennych itp.).
- Chronić kabel zasilający przed zetknięciem z gorącymi częściami.
- Nigdy nie wystawiać urządzenia na działanie wysokich temperatur (ogrzewanie itp.) lub niekorzystnych warunków atmosferycznych (deszcz itp.).
- Urządzenie należy ustawić na odpornej, gładkiej powierzchni roboczej, która jest łatwa do czyszczenia. Przy przetwarzaniu produktów spożywczych nie da się uniknąć odprysków.
- Używać tylko oryginalnych akcesoriów.

Użycie zgodne z przeznaczeniem

Rozdrabniacz elektryczny (= siekacz) nadaje się tylko do rozdrabniania artykułów spożywczych, takich jak owoce, warzywa, zioła itp.

Obróbce mogą być poddawane wyłącznie artykuły spożywcze,

Należy pamiętać,, że noże zużywają się szybciej podczas obróbki bardzo twardych artykułów spożywczych.

W urządzeniu nie wolno miksować wrzących lub gorących płynów.

Rozdrabniacz jest przeznaczony wyłącznie do użytku prywatnego w zamkniętych pomieszczeniach i nie nadaje się do użytku komercyjnego.

Używać rozdrabniacza wyłącznie w sposób opisany w niniejszej instrukcji obsługi. Niewłaściwe użytkowanie urządzenia może spowodować szkody materialne, a nawet uszkodzenia ciała.

Producent i dystrybutor nie ponosi odpowiedzialności za szkody spowodowane niewłaściwym lub błędnym użytkowaniem.

Zakres dostawy

- Rozdrabniacz elektryczny z osprzętem
- Instrukcja obsługi

Widok urządzenia (patrz prawa strona)

1 Przycisk zasilania, dwudzielny
Poziom mocy **I**: niska prędkość = do miękkich artykułów spożywczych
Poziom mocy **II**: wyższa prędkość = do twardych artykułów spożywczych

2 Silnik

3 Kabel zasilający z wtyczką

4 Pokrywka z uszczelką gumową

5 Nóż górny

6 Nóż dolny

7 Pojemnik szklany

8 Podkładka antypoślizgowa

9 Wał zębaty

W skrócie

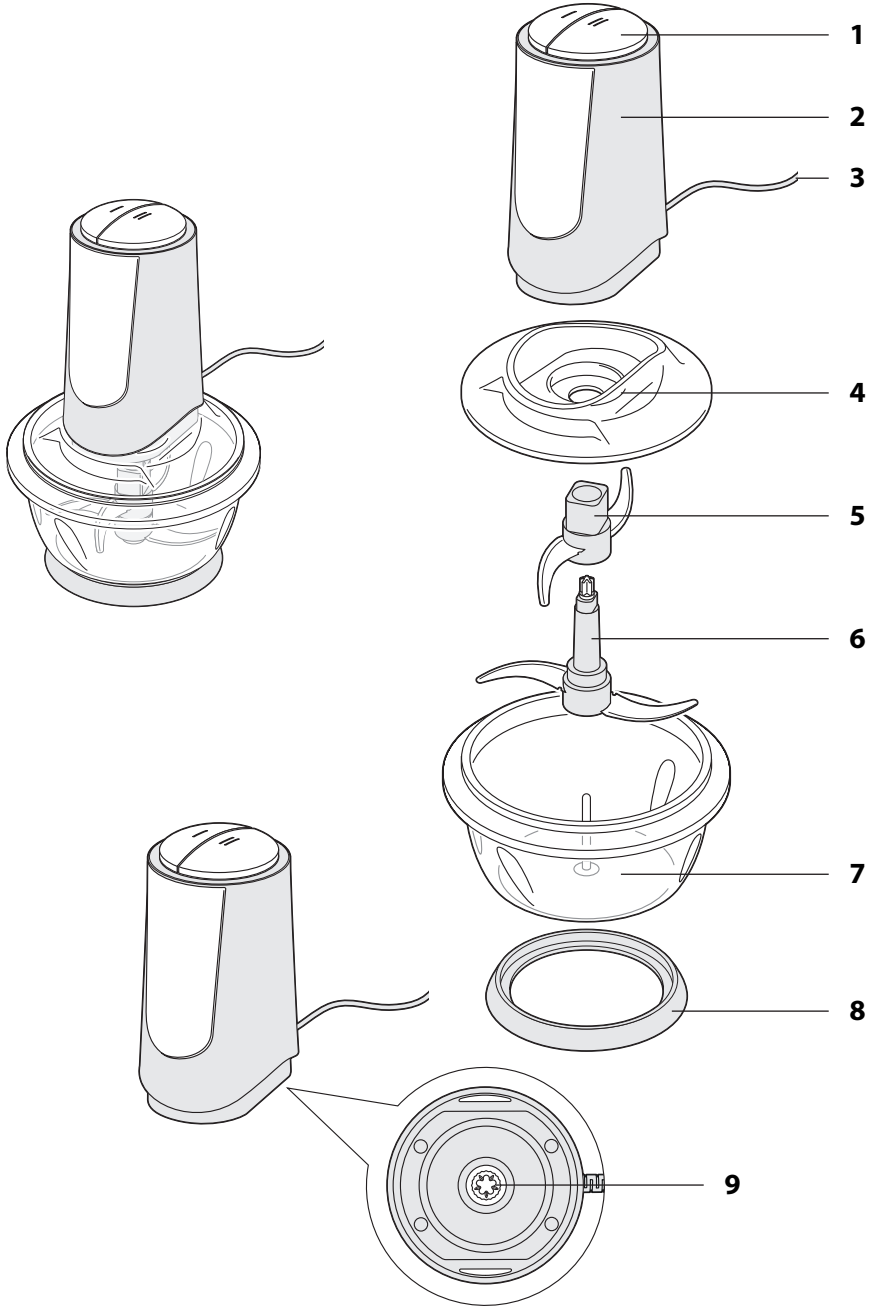

Polski

Wypakować i sprawdzić

OSTRZEŻENIE przed obrażeniami ciała

- Noże są bardzo ostre. Zachować ostrożność podczas wkładania, czyszczenia i wyjmowania osłony ostrzy.

1. Wyjąć urządzenie z opakowania i usunąć ostrożnie cały materiał opakowaniowy.
2. Sprawdzić, czy dostawa jest kompletna.
3. Sprawdzić, czy urządzenie lub poszczególne części nie są uszkodzone. Jeśli zostaną stwierdzone uszkodzenia, nie wolno używać młynka. Zwrócić się w takim przypadku do dystrybutora, u którego zakupiono urządzenie.

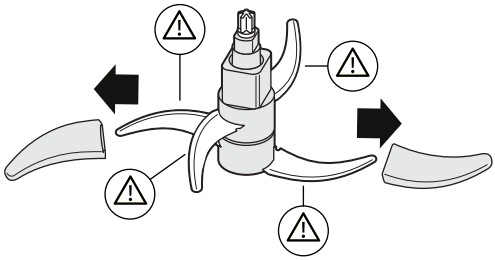

4. Ostrożnie zdjąć osłony ochronne z ostrzy. OSTRZEŻENIE: Niebezpieczeństwo odniesienia obrażeń!
5. Przed pierwszym użyciem wyczyścić wszystkie części, patrz rozdział „Czyszczenie".

Użytkowanie

OSTRZEŻENIE przed obrażeniami ciała

- Zawsze wyłączać rozdrabniacz i wyciągać wtyczkę z gniazdka podczas montażu lub demontażu rozdrabniacza.
- Nie dotykać noży gołymi rękami, noże są bardzo ostre.
- Pokrywkę zdejmować dopiero wtedy, kiedy nasadka nożowa przestanie się obracać.
- Nie przenosić rozdrabniacza, kiedy pracuje.
- Upewnić się, że ręce, włosy, odzież, biżuteria lub inne przedmioty nie mogą się dostać do rozdrabniacza lub szklanego pojemnika podczas procesu miksowania.

WSKAZÓWKA dotycząca strat materialnych

- Używać urządzenia w trybie pracy ciągłej przez maksymalnie 30 sekund. Jeśli pracujesz w trybie impulsowym, czyli zawsze włączasz urządzenie na krótką chwilę, urządzenie może pracować nieco dłużej. Następnie urządzenie musi ostygnąć przez około 3 minuty (= 1 cykl). Po łącznie 3 pełnych cyklach (30 sekund pracy ciągłej lub nieco dłuższej pracy impulsowej plus 3 minuty przerwy) urządzenie musi ostygnąć przez 15 minut.
- Rozdrabniacz ustawiać na płaskiej, suchej, antypoślizgowej powierzchni roboczej.
- Nie umieszczać rozdrabniacza na brzegu lub krawędzi powierzchni roboczej.
- Nigdy nie stawiać rozdrabniacza na lub w pobliżu gorących powierzchni (np. płyt kuchennych, rur grzejnych itp.).

Przygotowanie artykułów spożywczych

Jeśli poddajesz obróbce bardzo twarde artykuły spożywcze, noże zużywają się szybciej.

- Przed włożeniem do pojemnika pokroić składniki na małe kawałki o średnicy 1–2 cm.
- Usunąć kości, ścięgna i skórę z mięsa.

Tabela z czasami obróbki

Poniższe czasy i ilości są orientacyjne i mogą się różnić w zależności od charakteru i świeżości artykułów spożywczych poddawanych obróbce.

Artykuły spożywcze	Ilość	Stopień	Czas obróbki
Mięso	300 g	II	10 s
Czosnek	200 g	I	10 s
Pietruszka	200 g	I	10 s
Chili	200 g	II	10 s
Marchew	200 g	II	10 s

Montaż rozdrabniacza

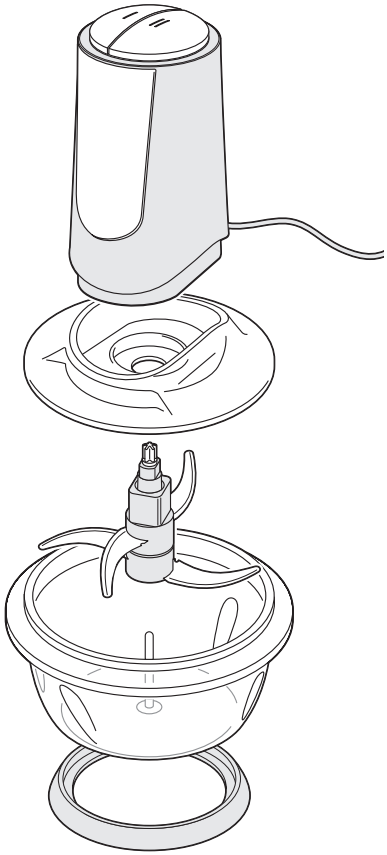

1. Umieścić podkładkę antypoślizgową na płaskiej, suchej i antypoślizgowej powierzchni roboczej.
2. Umieścić szklany pojemnik na podkładce antypoślizgowej.
3. Nałożyć nasadkę nożową na trzpień w pojemniku (w razie potrzeby lekko przekręcić, aby nałożyć nasadkę nożową całkowicie).
4. Włożyć składniki do pojemnika.

   Pojemnik nie powinien być napełniony więcej niż w 2/3.
5. Założyć pokrywkę na pojemnik.
6. Umieścić silnik na końcu wału nasadki nożowej, który wystaje z otworu w pokrywce.
   Silnik musi być osadzony równo we wgłębieniu pokrywy i zatrzasnąć się odczuwalnie.

   W razie konieczności:
   - Zdjąć silnik i lekko przekręcić ręką wał nasadki nożowej.
   - Ponownie zamontować silnik.
7. Podłączyć rozdrabniacz do łatwo dostępnego gniazdka.

Rozdrabnianie artykułów spożywczych

Użyć przycisku zasilania, aby wybrać odpowiedni poziom mocy: **I** lub **II**.

- Poziom mocy **I** zapewnia niższą moc pracy i nadaje się zwłaszcza do obróbki miękkich artykułów spożywczych.
- Poziom mocy **II** zapewnia wyższą moc pracy i nadaje się zwłaszcza do obróbki twardych artykułów spożywczych.

1. Nacisnąć odpowiedni przycisk przez maksymalnie 30 sekund, aby rozdrobnić składniki. Następnie pozwolić silnikowi ostygnąć przez około 3 minuty.
2. Powtórzyć krok 1, jeśli składniki nie są jeszcze dostatecznie rozdrobnione.
3. Wyciągnąć wtyczkę z gniazdka.
4. Zdjąć silnik i nasadkę.

5. Wyciągnąć nasadkę nożową ze szklanego pojemnika.
6. Wyciągnąć składniki ze szklanego pojemnika.

Wskazówki dotyczące obróbki

- Aby upewnić się, że składniki są równomiernie rozdrobnione, wyłączyć urządzenie w czasie pracy. Następnie użyć gumowego skrobaka, aby przesunąć składniki z powrotem na środek pojemnika. Następnie można ponownie włączyć urządzenie.
- Można również używać urządzenia w trybie impulsowym, naciskając zawsze krótko przycisk **I** lub **II**. Po zatrzymaniu obracających się noży część artykułów spożywczych spada z powrotem pod noże. Powoduje to równomierną obróbkę.
- W wielu przypadkach rozdrabniacz wykonuje pracę w kilka sekund. Unikać zbyt długiego miksowania, aby zachować strukturę artykułów spożywczych.
- Artykuły spożywcze poddane obróbce powinny być albo natychmiast spożyte, albo poddane dalszej obróbce. Pojemnik nie jest przeznaczony do stałego przechowywania produktów.

Zabezpieczenie przed przegrzaniem

Urządzenie posiada wbudowane zabezpieczenie przed przegrzaniem. W przypadku uruchomienia zabezpieczenia przed przegrzaniem, urządzenie wyłącza się natychmiast w trakcie pracy.

W takim przypadku:

1. Zwolnić odpowiedni przycisk poziomu mocy (**I** lub **II**) i wyciągnąć wtyczkę z gniazdka.
2. Pozwolić urządzeniu ostygnąć przez przynajmniej 30 minut.

Następnie można ponownie skorzystać z urządzenia.

Rozdzielanie nasadki nożowej

OSTRZEŻENIE przed obrażeniami ciała

– Nie dotykać noży gołymi rękami, noże są bardzo ostre. Jeśli nasadka nożowa jest czysta, zalecamy założenie osłon ochronnych na ostrza.

Nasadka nożowa składa się z dwóch części. Aby całkowicie wyczyścić zabrudzoną nasadkę nożową, warto ją rozdzielić.

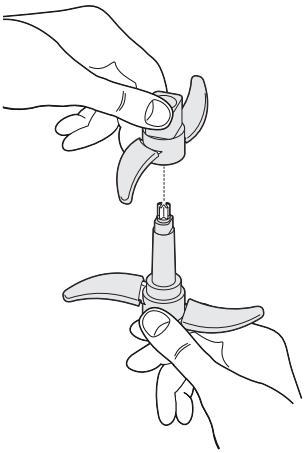

1. Wziąć nasadkę nożową do ręki.
2. Przekręcić górną część od siebie lub w prawo do oporu.
3. Zdjąć górną część nasadki nożowej.

   Montaż odbywa się w odwrotnej kolejności.

Czyszczenie

ZAGROŻENIE porażenia prądem

- Przed czyszczeniem rozdrabniacza wyłączyć go i wyciągnąć wtyczkę z gniazdka .
- Nigdy nie zanurzać silnika w wodzie lub innych płynach. Upewnić się, że do obudowy nie dostała się woda.
- Do czyszczenia nie używać myjki parowej.

OSTRZEŻENIE przed obrażeniami ciała

- Nożyków nie wolno dotykać gołymi rękami.
- Zachować szczególną ostrożność podczas czyszczenia nasadki nożowej.

WSKAZÓWKA dotycząca strat materialnych

- Nie należy używać agresywnych środków czyszczących, szczotek z metalowym lub nylonowym włosiem, ani ostrych lub metalowych przedmiotów do czyszczenia, takich jak noże, twarde szpatułki itp. Mogą one uszkodzić powierzchnie.
- Nigdy nie wkładać silnika do zmywarki. Zniszczyłoby to silnik.

Urządzenie należy czyścić po każdym użyciu. Jeśli to możliwe, wyczyścić urządzenie natychmiast po użyciu, aby zapobiec wysychaniu składników.

1. Wyciągnąć wtyczkę z gniazdka i poczekać, aż silnik całkowicie ostygnie.
2. Wyczyścić silnik suchą lub lekko wilgotną szmatką.
3. W razie potrzeby rozdzielić nasadkę nożową, patrz „Rozdzielanie nasadki nożowej”.

4. Nasadkę nożową, pokrywkę, szklany pojemnik i podkładkę antypoślizgową należy czyścić w ciepłej wodzie z detergentem i wilgotną, miękką szmatką. Ewentualnie można również wyczyścić te części w zmywarce (nie silnik!)
5. Wszystkie części spłukać czystą wodą.
6. Poszczególne części dokładnie osuszyć ściereczką.

Na krawędzi pokrywki znajduje się gumowa uszczelka. Można ją po prostu zdjąć podczas czyszczenia, wytrzeć ściereczką i założyć z powrotem.

Przechowywanie

1. Rozdrabniacz czyścić zgodnie z opisem w rozdziale „Czyszczenie".
2. Przechowywać rozdrabniacz w miejscu niedostępnym dla dzieci w czystym, suchym i zabezpieczonym przed mrozem miejscu.
3. Jeśli to możliwe, przechowywać rozdrabniacz w oryginalnym opakowaniu, aby chronić go przed kurzem i bryzgami wody.

Usterka / środek zaradczy

Usterka	Możliwa przyczyna
Urządzenie nie działa.	▪ Sprawdzić, czy wtyczka jest podłączona. ▪ Urządzenie nie zostało poprawnie zmontowane. Rozdrabniacz będzie działać tylko wtedy, gdy zostanie prawidłowo zmontowany. ▪ Jeśli urządzenie było stosowane przez długi czas bez dostatecznej przerwy, mogło wyzwolić się zabezpieczenie przed przegrzaniem. – Wyłączyć rozdrabniacz i wyciągnąć wtyczkę z gniazdka. – Pozostawić urządzenie do ostygnięcia przez ok. 30 minut przed ponownym użyciem.
Nasadka nożowa nie obraca się.	Artykuły spożywcze w szklanym pojemniku są nieodpowiednie. – Wyłączyć rozdrabniacz i wyciągnąć wtyczkę z gniazdka. – Opróżnić szklany pojemnik.

Polski

Usterka	Możliwa przyczyna
Podczas pracy rozdrabniacz wibruje mocniej niż zwykle i/lub jest głośniejszy.	▪ Podłoże nie jest wystarczająco stabilne. ▪ Pojemnik jest przepełniony. – Wyłączyć rozdrabniacz i wyciągnąć wtyczkę z gniazdka. – Opróżnić część pojemnika.
Urządzenie wyłącza się podczas pracy.	▪ Zabezpieczenie przed przegrzaniem zostało włączone, patrz: rozdział „Zabezpieczenie przed przegrzaniem“.

Dane techniczne

Model:	Rozdrabniacz elektryczny KA 2110
Zasilanie:	220–240 V~, 50-60 Hz
Moc:	nominalna: 400 W
Klasa ochronna:	II ⧈
Pojemność maks.:	ok. 660 ml
Dystrybutor (nie adres serwisu):	GRENDS GmbH Stahltwiete 23 22761 Hamburg, Niemcy

Nasze produkty są stale rozwijane i usprawniane.
Z tego powodu zawsze możliwe są zmiany w wyglądzie i zmiany techniczne.

Gwarancja

Firma GRENDS GmbH udziela 2-letniej gwarancji od daty zakupu na bezpłatne usuwanie usterek spowodowanych błędami materiałowymi lub produkcyjnymi poprzez naprawę lub wymianę.

W przypadku korzystania z gwarancji prosimy o zwrócenie sprzedawcy artykułu wraz z dowodem zakupu (podając również powód reklamacji).

Deklaracja zgodności

GRENDS GmbH oświadcza niniejszym, że rozdrabniacz elektryczny KA 2110 jest zgodny z dyrektywami 2014/30/UE, 2014/35/UE i 2011/65/UE.

Niniejsza deklaracja traci swoją ważność przy samowolnej zmianie wprowadzonej w urządzeniu bez uzgodnienia z producentem.

Hamburg, listopad 2024
GRENDS GmbH

Utylizacja

Utylizacja opakowania

Opakowanie należy utylizować zgodnie z jego rodzajem. Tektura i karton powinny trafić do pojemnika na papier, folia do pojemnika na surowce wtórne.

Utylizacja produktu

Produkt należy utylizować zgodnie z przepisami obowiązującymi w danym kraju.

Urządzeń nie wolno wyrzucać razem ze zwykłymi odpadami domowymi

Po zakończeniu okresu użytkowania produkt należy przekazać do odpowiedniej utylizacji. Surowce wtórne znajdujące się w urządzeniu zostaną przekazane do recyklingu, co zmniejszy zanieczyszczenie środowiska. Zużyte urządzenie należy oddać do punktu zbiórki odpadów elektrycznych lub do punktu zbiórki surowców wtórnych.

Więcej informacji można uzyskać od lokalnego zakładu utylizacji lub administracji gminy.

Geachte klant!

U hebt gekozen voor de aanschaf van een kwalitatief hoogwaardig product van het merk ADE, dat intelligente functies met een buitengewoon ontwerp verenigt. De jarenlange ervaring van het merk ADE verzekert een hoge technische standaard en bewezen kwaliteit. - voor meer versheid in uw keuken.

We wensen u hiermee veel plezier en genot!

Uw ADE-team

Algemeen

Over deze gebruiksaanwijzing

Deze gebruiksaanwijzing beschrijft hoe u het artikel veilig kunt gebruiken en onderhouden. Bewaar deze gebruiksaanwijzing, om deze later te kunnen raadplegen. Als u het produkt aan iemand anders doorgeeft, voeg er dan ook deze gebruiksaanwijzing bij.
Het niet naleven van deze gebruiksaanwijzing kan leiden tot letsel of schade aan het artikel.

Verklaring van de symbolen

Dit symbool in combinatie met het woord GEVAAR waarschuwt voor ernstig letsel.

Dit symbool in combinatie met het woord WAARSCHUWING waarschuwt voor matig en licht letsel.

Dit symbool in combinatie met het woord OPMERKING waarschuwt voor materiële schade.

Dit symbool duidt op aanvullende informatie en algemene opmerkingen.

Inhoudsopgave

Algemeen 86
Veiligheid 87
Beoogd gebruik 89
Leveringsomvang 90
In een oogopslag 91
Uitpakken en controleren 92
Gebruik 92
Voedsel voorbereiden 93
Tabel met verwerkingstijdsduur 93
Het monteren van de hakmolen 94
Het hakken van voedsel 94
Oververhittingsbeveiliging 95
Mesinzetstuk verwijderen 95
Reiniging 96
Opslag 97
Storing/oplossingen 97
Technische gegevens 98
Garantie 98
Conformiteitsverklaring 99
Afvoer 99

Veiligheid

- Dit apparaat is niet bedoeld voor gebruik door kinderen. Houd het apparaat en de aansluitkabel uit de buurt van kinderen.
- Dit apparaat kan worden gebruikt door personen met verminderde lichamelijke, zintuiglijke of geestelijke vermogens of met gebrek aan ervaring en/of kennis, indien zij onder toezicht staan of instructies hebben gekregen betreffende het veilig gebruik van het apparaat en zij de gevaren ervan begrijpen.
- Kinderen mogen niet met het toestel spelen.
- Montagetaken en schoonmaakwerkzaamheden mogen niet door kinderen worden uitgevoerd.

- Houd folie en verpakkingsmateriaal uit de buurt van kinderen. Er bestaat verstikkingsgevaar. Zorg er ook voor dat de verpakkingszak niet over het hoofd wordt getrokken.
- Als het netsnoer van dit apparaat beschadigd is, dan moet deze worden vervangen door de fabrikant of zijn onderhoudsmonteur of klantenservice om gevaar te vermijden.

Gevaar door elektriciteit

- Dompel het apparaat, het netsnoer of de stekker niet onder in water of andere vloeistoffen.
- Plaats het apparaat zo dat er geen vloeistoffen op de stekker van het apparaat terecht kunnen komen.
- Bedien het apparaat niet met natte handen.
- Gebruik het apparaat niet buitenshuis.
- Sluit het apparaat aan op een volgens de voorschriften geïnstalleerd stopcontact, waarvan de spanning overeenkomt met de 'technische gegevens'.
- Zorg ervoor dat het stopcontact gemakkelijk toegankelijk is, zodat u indien nodig snel de stekker uit het stopcontact kunt trekken.
- Gebruik het apparaat niet:
  - als het apparaat zelf of onderdelen beschadigd zijn,
  - als het netsnoer of de stekker beschadigd is,
  - als het apparaat is gevallen.
- Zorg ervoor dat het netsnoer niet wordt beschadigd door scherpe randen of hete voorwerpen.
- Trek de stekker uit het stopcontact:
  - wanneer u het apparaat niet gebruikt,
  - na elk gebruik,
  - voordat u het apparaat reinigt of opbergt,
  - als er tijdens het gebruik een duidelijk defect optreedt,
  - bij onweer.
  - Trek altijd aan de stekker, niet aan het snoer.
- Breng geen wijzigingen aan het apparaat of het netsnoer aan. Laat reparaties alleen door een vakman uitvoeren, omdat onjuist gerepareerde apparaten de gebruiker in gevaar brengen.
- Gebruik geen verlengsnoer.
- Het apparaat moet altijd worden losgekoppeld van de voeding als het niet onder toezicht staat en voordat het wordt gemonteerd, gedemonteerd of gereinigd.
- Neem het hoofdstuk "Reinigen" in acht over hoe oppervlakken die in contact komen met levensmiddelen moeten worden gereinigd.

WAARSCHUWING voor risico op letsel

- Wees voorzichtig bij het hanteren van het scherpe mes of bij het legen of schoonmaken van de kom.
- Raak geen bewegende delen van het apparaat aan en probeer nooit bewegende delen van het apparaat met de hand of met andere voorwerpen tegen te houden.
- Raak de messen niet met blote handen aan.
- Voordat accessoires of opzetstukken die tijdens het gebruik bewegen worden vervangen, moet het apparaat eerst worden uitgeschakeld en moet de stekker uit het stopcontact worden getrokken.
- Gebruik het apparaat niet als de messen beschadigd zijn.
- Gebruik alleen de originele meegeleverde accessoires.
- Hak geen harde ingrediënten of zaden fijn en verwijder eventuele steeltjes of stronkjes van de ingrediënten voordat u ze fijnhakt. Verwijder bij het hakken van vlees eerst eventueel aanwezige botten en pezen.

PAS OP voor materiële schade

- Gebruik het apparaat niet langer dan 30 seconden onafgebroken. Als u het in de pulsmodus gebruikt, d.w.z. altijd slechts kort inschakelt, mag het apparaat ook iets langer worden gebruikt. Laat het daarna ongeveer 3 minuten afkoelen (= 1 cyclus). Na in totaal 3 volledige cycli (30 seconden continu gebruik of iets langer gepulseerd gebruik plus 3 minuten pauze) moet het apparaat 15 minuten afkoelen.
- Gebruik het apparaat nooit zonder ingrediënten omdat motor oververhit kan raken.
- Plaats het apparaat nooit op of in de buurt van hete oppervlakken (bijv. kookplaten, enz.).
- Zorg ervoor dat het netsnoer niet in contact komt met hete onderdelen.
- Stel het apparaat nooit bloot aan hoge temperaturen (verwarming, enz.) of ongunstige weersomstandigheden (regen, enz.).
- Plaats het apparaat op een krasbestendig, glad werkoppervlak dat makkelijk schoon te maken is. Bij het verwerken van voedsel zijn spatten af en toe onvermijdelijk.
- Gebruik alleen originele accessoires.

Beoogd gebruik

De elektrische hakmolen (= hakselaar) is uitsluitend geschikt voor het versnipperen van voedingsmiddelen zoals fruit, groenten, kruiden en dergelijke.

Er mogen alleen levensmiddelen worden verwerkt.

Merk op dat de messen sneller verslijten bij het verwerken van zeer hard voedsel.

Kokende of hete vloeistoffen mogen niet met het apparaat worden gemengd.

De hakmolen is uitsluitend bedoeld voor privégebruik in gesloten ruimten en is niet geschikt voor gebruik voor commerciële doeleinden.

Gebruik de hakmolen alleen zoals beschreven in deze gebruiksaanwijzing. Elk ander gebruik wordt beschouwd als verkeerd gebruik en kan leiden tot materiële schade of zelfs persoonlijk letsel.

De fabrikant of dealer aanvaardt geen aansprakelijkheid voor schade veroorzaakt door verkeerd of onjuist gebruik.

Leveringsomvang

- Elektrische hakmolen met toebehoren
- Gebruiksaanwijzing

In een oogopslag (zie rechterzijde)

1 Aan/uit-knop met twee standen:
Vermogensstand **I**: lagere snelheid = voor zachte levensmiddelen
Vermogensstand **II**: hogere snelheid = voor harde levensmiddelen

2 Motor

3 Netsnoer met stekker

4 Deksel met rubberen afdichting

5 Bovenmes

6 Ondermes

7 Glazen kom

8 Antislipmat

9 Tandas

In een oogopslag

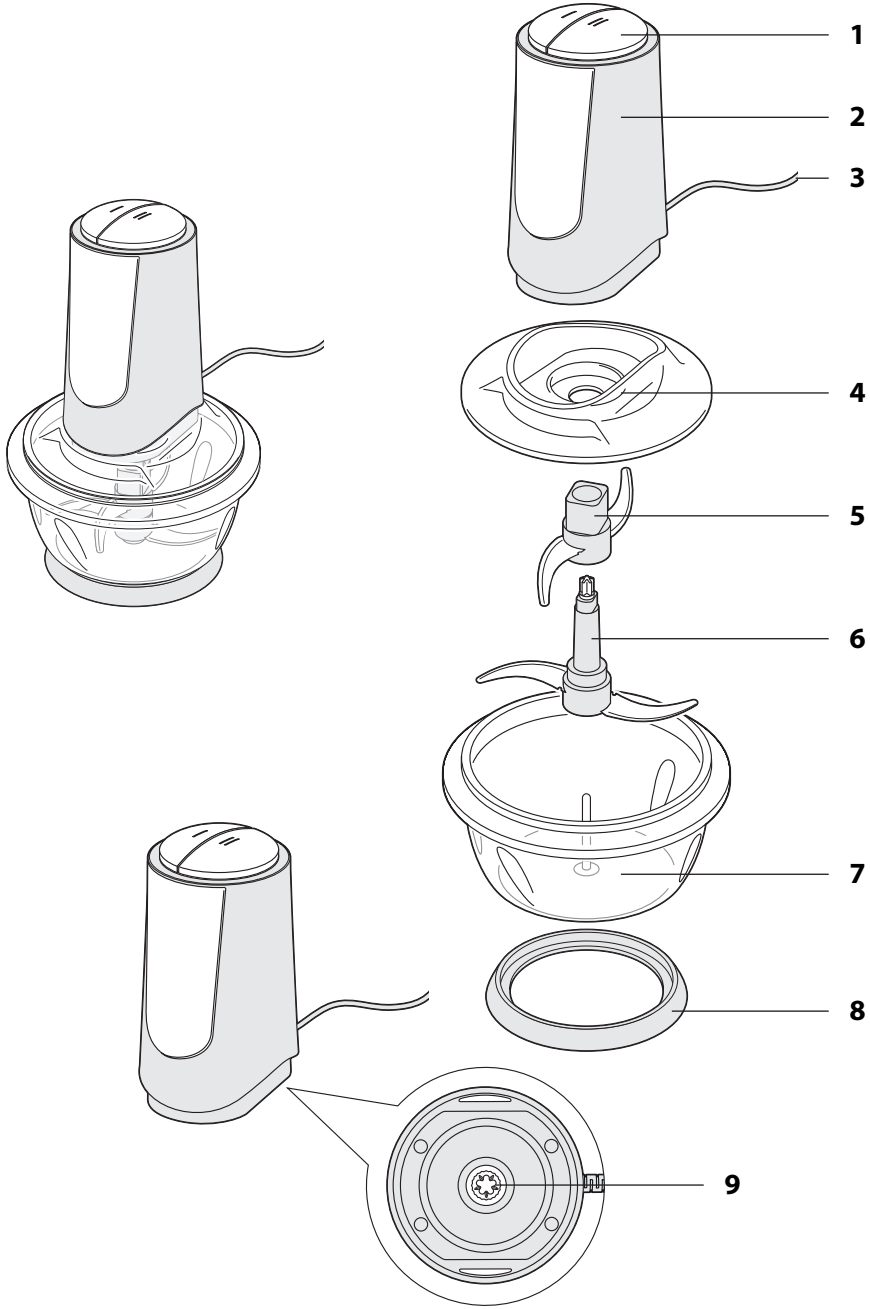

Nederlands

Uitpakken en controleren

WAARSCHUWING voor letsel

- De messen zijn zeer scherp. Wees voorzichtig bij het plaatsen, reinigen en verwijderen van de mesbeschermers.

1. Haal het apparaat uit de verpakking en verwijder voorzichtig al het verpakkingsmateriaal.
2. Controleer of de levering compleet is.
3. Controleer of het apparaat of de afzonderlijke onderdelen beschadigd zijn. Als dit het geval is, gebruik de hakmolen dan niet. Neem in dat geval contact op met de dealer waar u het apparaat hebt gekocht.

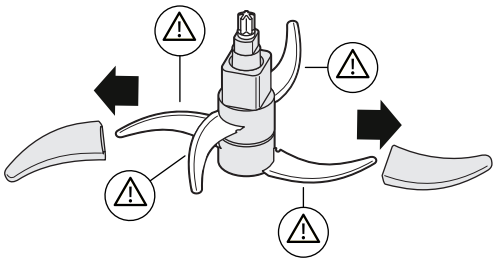

4. Verwijder voorzichtig de beschermhoezen van de messen. WAARSCHUWING: Gevaar voor letsel!
5. Reinig alle onderdelen voor het eerste gebruik, zie hoofdstuk "Reiniging".

Gebruik

WAARSCHUWING voor letsel

- Schakel de hakmolen altijd uit en haal de stekker uit het stopcontact wanneer u de hakmolen in elkaar zet of uit elkaar haalt.
- Raak de messen niet met uw blote handen aan, de messen zijn erg scherp.
- Verwijder het deksel pas als het mes niet meer draait.
- Verplaats de hakmolen niet terwijl deze in bedrijf is.
- Zorg ervoor dat handen, haar, kleding, sieraden of andere voorwerpen tijdens het gebruik niet in de hakmolen of de glazen kom terecht kunnen komen.

KENNISGEVING van materiële schade

- Gebruik het apparaat niet langer dan 30 seconden onafgebroken. Als u het in de pulsmodus gebruikt, d.w.z. altijd slechts kort inschakelt, mag het apparaat ook iets langer worden gebruikt. Laat het daarna ongeveer 3 minuten afkoelen (= 1 cyclus). Na een totaal van 3 volledige cycli (30 seconden continu gebruik of iets langer pulsen plus 3 minuten pauze) moet het apparaat 15 minuten afkoelen.
- Plaats de hakmolen op een vlak, droog en antislip werkvlak.
- Plaats de hakmolen niet aan de rand of van het werkblad.
- Plaats de hakmolen nooit op of in de buurt van hete oppervlakken (bijv. kookplaten, verwarmingsbuizen, enz.).

Voedsel voorbereiden

Als u erg harde levensmiddelen verwerkt, slijten de messen sneller.

- Snijd de ingrediënten in kleine stukjes van 1 tot 2 cm voordat u ze in de kom doet.
- Verwijder botten, pezen en huid van vlees.

Tabel met verwerkingstijdsduur

De volgende tijdsduur en hoeveelheden zijn indicatief en kunnen variëren afhankelijk van de aard en versheid van de te verwerken levensmiddelen.

Levensmiddel	Hoeveelheid	Stand	Verwerkingstijdsduur
Vlees	300 g	II	10 sec.
Knoflook	200 g	I	10 sec.
Peterselie	200 g	I	10 sec.
Paprika	200 g	II	10 sec.
Wortels	200 g	II	10 sec.

Het monteren van de hakmolen

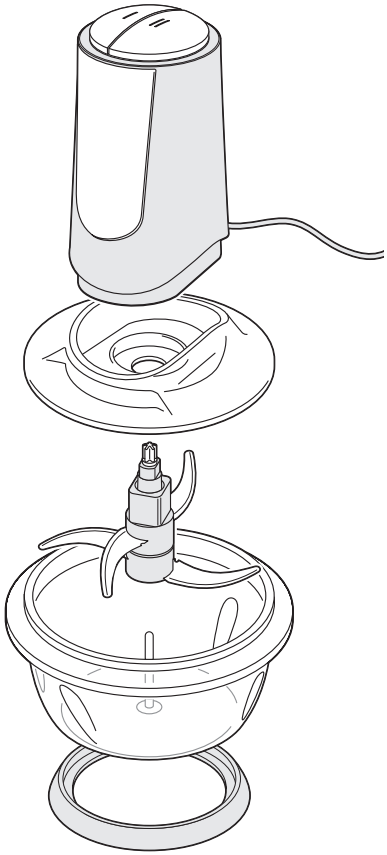

1. Plaats de antislipmat op een vlakke, droge en slipvaste ondergrond.
2. Plaats de glazen container op de antislipmat.
3. Steek het mesinzetstuk op de geleider in de behuizing (draai het indien nodig een beetje, zodat het mesinzetstuk volledig kan worden ingeplugd).
4. Doe de ingrediënten in de container.

   De container kan max. tot 2/3 gevuld worden.
5. Plaats het deksel op de container.
6. Plaats de motor op het uiteinde van de as van het mesinzetstuk dat uit de opening in het deksel steekt.
   De motor moet precies in de uitsparing van het deksel zitten en merkbaar vastgrijpen.

   Indien nodig:
   - Verwijder de motor en draai de as van het mesinzetstuk een klein stukje met de hand.
   - Plaats de motor weer terug.
7. Sluit de hakmolen aan op een goed toegankelijk stopcontact.

Het hakken van voedsel

Kies via de aan/uit-toets het juiste prestatieniveau: **I** of **II**.

- Vermogensniveau **I** werkt op een lager vermogen en is bijzonder geschikt voor het verwerken van zacht voedsel.
- Vermogensniveau **II** werkt met hogere prestaties en is bijzonder geschikt voor het verwerken van harde voedingsmiddelen.

1. Druk maximaal 30 seconden op de betreffende knop om de ingrediënten te verpulveren. Laat daarna de motor ongeveer 3 minuten afkoelen.
2. Herhaal stap 1 als de ingrediënten nog niet voldoende gemalen zijn.
3. Trek de stekker uit het stopcontact.
4. Verwijder de motor en het opzetstuk.
5. Trek het mesinzetstuk uit de glazen container.

6. Haal de ingrediënten uit de glazen container.

Verwerkingstips

- Schakel het apparaat tussentijds uit om de ingrediënten gelijkmatig te verpulveren. Schuif vervolgens met een rubberen schraper de ingrediënten terug naar het midden van de kom. Vervolgens kunt u het apparaat weer inschakelen.
- Gebruik het apparaat ook in de pulsmodus door de knop **I** of **II** slechts kort in te drukken. Door het stoppen van de draaiende messen vallen de levensmiddelen gedeeltelijk terug onder de messen. Dit zorgt voor een gelijkmatige verwerking.
- In veel gevallen doet de hakmolen het werk in seconden. Vermijd te lang mixen om de structuur van de voeding te behouden.
- De verwerkte voedingsmiddelen moeten onmiddellijk worden geconsumeerd of verder worden gebruikt. De container is niet bedoeld voor permanente opslag.

Oververhittingsbeveiliging

Het apparaat heeft een ingebouwde oververhittingsbeveiliging. Als de oververhittingsbeveiliging wordt geactiveerd, schakelt het apparaat zich tijdens het gebruik onmiddellijk uit.

In dat geval:

1. Laat de betreffende vermogensdrukknop (**I** of **II**) los en trek de stekker uit het stopcontact.
2. Laat het apparaat minimaal 30 minuten afkoelen.

Daarna kunt u het apparaat weer zoals gewoonlijk gebruiken.

Mesinzetstuk verwijderen

WAARSCHUWING voor letsel

– Raak de messen niet met uw blote handen aan, de messen zijn erg scherp. Als het mesinzetstuk nog schoon is, raden wij u aan de beschermhoezen op de messen te plaatsen.

Het mesinzetstuk bestaat uit twee delen. Voor het reinigen van het volledig vervuilde mesinzetstuk kan het nuttig zijn om het te verwijderen.

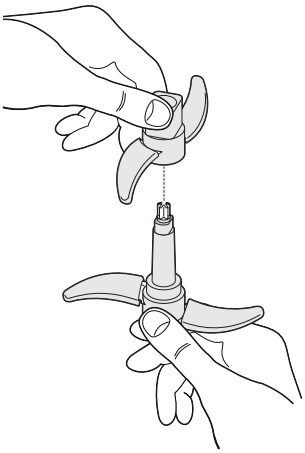

1. Neem het mesinzetstuk in de hand.
2. Draai het bovenste deel van u af of met de klok mee tot aan de aanslag.
3. Verwijder het bovenste deel van het mesinzetstuk.

   De montage doet men in omgekeerde volgorde.

Reiniging

GEVAAR voor elektrische schokken

- Schakel de hakmolen uit en trek de stekker uit het stopcontact voordat u de hakmolen reinigt.
- Dompel de motor nooit onder in water of een andere vloeistof. Zorg ervoor dat er geen water in de behuizing komt.
- Gebruik voor het reinigen geen stoomreiniger.

WAARSCHUWING voor letsel

- Raak de messen niet met blote handen aan.
- Wees zeer voorzichtig bij het reinigen van het mesinzetstuk.

KENNISGEVING van materiële schade

- Gebruik geen agressieve schoonmaakmiddelen, borstels met metalen of nylon haren, of scherpe of metalen schoonmaakvoorwerpen zoals messen, harde spatels en dergelijke. Deze kunnen de oppervlakken beschadigen.
- Zet de motor nooit in de vaatwasser. Hierdoor zal de motor kapot gaan.

Het apparaat moet na elk gebruik worden gereinigd. Reinig het apparaat indien mogelijk onmiddellijk na gebruik om te voorkomen dat de ingrediënten opdrogen.

4. Trek de stekker uit het stopcontact en laat de motor volledig afkoelen.
5. Reinig de motor met een droge tot licht vochtige doek.
6. Haal indien nodig het mes er uit, zie "Mes verwijderen".

7. Reinig het mes, het deksel, de glazen kom en de antislipmat met warm water met afwasmiddel en met een vochtige, zachte doek. U kunt u deze onderdelen ook in de vaatwasser reinigen (de motor niet!)
8. Spoel alle onderdelen af met schoon water.
9. Droog de afzonderlijke delen grondig af met een theedoek.

Aan de rand van het deksel zit een rubberen afdichtring. Deze kunt u bij het reinigen eenvoudig verwijderen, met een doek schoonvegen en daarna weer terugplaatsen.

Opslag

1. Reinig de hakmolen zoals beschreven in het hoofdstuk "Reinigen".
2. Bewaar de hakmolen buiten het bereik van kinderen op een schone, droge en vorstvrije plaats.
3. Bewaar de hakmolen indien mogelijk in de originele verpakking om deze te beschermen tegen stof en spatwater.

Storing/oplossingen

Storing	Mogelijke oorzaak
Buiten werking.	▪ Controleer of de stekker is aangesloten. ▪ Het apparaat is niet correct gemonteerd. De hakmolen werkt alleen als deze correct is gemonteerd. ▪ Als u het apparaat langere tijd zonder voldoende pauze hebt gebruikt, is de oververhittingsbeveiliging mogelijk geactiveerd. – Schakel de hakmolen uit en haal de stekker uit het stopcontact. – Laat het apparaat ongeveer 30 minuten afkoelen voordat u het apparaat weer in gebruik neemt.
Het mes draait niet.	Het voedsel in de glazen kom is hiervoor niet geschikt. – Schakel de hakmolen uit en haal de stekker uit het stop-contact. – Leeg de glazen ckom.
Tijdens het gebruik trilt de hakmolen harder dan normaal of/en maakt meer lawaai.	▪ De ondergrond is onvoldoende stabiel. ▪ De container is te vol. – Schakel de hakmolen uit en haal de stekker uit het stopcontact. – Leeg de glazen kom gedeeltelijk.

Storing	Mogelijke oorzaak
Het apparaat schakelt uit tijdens gebruik.	▪ De oververhittingsbeveiliging is geactiveerd, zie paragraaf "Oververhittingsbeveiliging".

Technische gegevens

Model:	Elektrische hakmolen KA 2110
Stroomvoorziening:	220-240 V~, 50-60 Hz
Vermogen:	nominaal: 400 W
Beveiligingsklasse:	II ⧈
Max. vulinhoud:	ca. 660 ml
Distributeur (geen serviceadres):	GRENDS GmbH Stahltwiete 23 22761 Hamburg, Duitsland

Onze producten worden doorlopend ontwikkeld en verbeterd.
Daarom kunnen er altijd technische en ontwerpwijzigingen worden aangebracht.

Garantie

GRENDS GmbH garandeert gedurende 2 jaar vanaf de aankoopdatum gratis reparatie of vervanging van defecte onderdelen die het gevolg zijn van materiaal- of fabricagefouten.

Retourneer het artikel in geval van aanspraak op de garantie met het aankoopbewijs (en vermeld hierop de reden voor de aanspraak) aan uw detailhandelaar.

Conformiteitsverklaring

GRENDS GmbH verklaart hierbij dat de elektrische hakmolen KA 2110 voldoet aan de richtlijnen 2014/30/EU, 2014/35/EU en 2011/65/EU.

De verklaring verliest zijn geldigheid als het apparaat een wijziging heeft ondergaan die niet met ons is afgestemd.

Hamburg, november 2024
GRENDS GmbH

Afvoer

Het afvoeren van de verpakking

Voer het verpakkingsmateriaal af volgens het afvaltype. Doe karton bij het oud papier en folies in de bak voor hergebruik.

Afvoer van het apparaat

Voer het artikel in overeenstemming met de in uw land geldende voorschriften af.

Apparaten mogen niet met het normale huishoudelijke afval worden weggegooid

Aan het einde van zijn levensduur moet het product op een geschikte manier worden weggegooid. Op deze manier worden waardevolle materialen in het apparaat gerecycled en wordt het milieu niet belast. Breng het oude apparaat naar een inzamelpunt voor elektronisch afval of naar een recyclingdepot. Neem voor meer informatie contact op met uw plaatselijke afvalverwerkingsbedrijf of uw lokale overheidsinstantie.

Дорогая клиентка, дорогой клиент!

Вы решились на приобретение высококачественного изделия марки ADE, объединяющего в себе интеллектуальные функции и необычный дизайн. Многолетний опыт марки ADE обеспечивает достижение высокого технического стандарта и проверенного качества, что позволяет получать больше свежих продуктов на кухне.

Желаем Вам радости и удовольствия при работе с этим устройством!

Ваша команда ADE

Общая информация

О данном руководстве

В данном руководстве по эксплуатации описаны безопасное обращение с изделием и уход за ним. Сохраните данное руководство по эксплуатации на случай обращения к нему в будущем для поиска какой-либо информации. В случае передачи данного изделия другому лицу необходимо передать также данное руководство. Несоблюдение указаний, приведенных в данном руководстве по эксплуатации, может привести к повреждению изделия или травмированию.

Пояснение символов

Данный символ в комбинации со словом «ОПАСНОСТЬ» предупреждает об опасности получения тяжелых травм.

Данный символ в комбинации со словом «ПРЕДУПРЕЖДЕНИЕ» предупреждает об опасности получения травм легкой и средней тяжести.

Данный символ в комбинации со словом «УКАЗАНИЕ» предупреждает об опасности причинения материального ущерба.

Данным символом выделяются дополнительная информация и общие указания.

Содержание

Общая информация 100
Безопасность 101
Использование по назначению 104
Объем поставки 104
Краткий обзор 105
Распаковка и проверка 106
Использование 106
Подготовка продуктов 107
Таблица со временем обработки 107
Сборка измельчителя 108
Измельчение продуктов 108
Защита от перегрева 109
Разделение насадки с ножами 109
Очистка 110
Хранение 111
Неисправность/устранение 111
Технические данные 112
Гарантия 112
Заявление о соответствии 113
Утилизация 113

Безопасность

- Устройство не предназначено для детей. Устройство и кабель подключения к сети следует держать в недоступном для детей месте.
- Лица с ограниченными физическими, сенсорными или ментальными способностями или не обладающие достаточным опытом и/или знаниями могут использовать устройство под присмотром или в том случае, если они прошли инструктаж по безопасной работе с устройством и понимают связанные с этим опасности.
- Детям запрещено играть с устройством.
- Детям запрещено производить сборку или очистку устройства.

- Храните пленку и упаковочный материал вдали от детей. Существует опасность удушения. Следите также за тем, чтобы дети не надевали упаковочный пакет на голову.
- В случае повреждения сетевого кабеля данного устройства необходимо обратиться за заменой к производителю или в его центр поддержки клиентов, чтобы предотвратить возможные опасности.

Опасность получения электротравм

- Не погружайте устройство, сетевой кабель или сетевой штекер в воду или другие жидкости.
- Размещайте устройство так, чтобы штепсельные соединения устройства не могли быть залиты жидкостями.
- Не пользуйтесь устройством, если у вас сырые руки.
- Не пользуйтесь устройством вне помещения.
- Подключите устройство к надлежащим образом установленной розетке, напряжение которой соответствует требованиям, приведенным в главе «Технические данные».
- Проследите, чтобы розетка была доступна, чтобы в случае необходимости можно было быстро вынуть сетевой штекер.
- Не используйте устройство в следующих случаях:
  - если повреждено само устройство или его части,
  - если повреждены сетевой кабель или штекер,
  - если устройство упало.
- При использовании следите за тем, чтобы острые углы или горячие предметы не повреждали сетевой кабель.
- Вынимайте штекер из розетки:
  - если вы не используете устройство,
  - после каждого использования,
  - перед тем, как очистить и убрать устройство,
  - если во время эксплуатации явно возникла неисправность,
  - во время грозы.
  - При этом всегда отключайте устройство от сети, потянув за штекер, а не за кабель.
- Не вносите изменения в конструкцию устройства или сетевой кабель. Производите ремонт только в специализированной мастерской, поскольку неправильно отремонтированные устройства могут нанести вред пользователям.
- Не используйте удлинительный кабель.

- Всегда отключайте устройство от сети, если оставляете его без присмотра, а также перед сборкой, разборкой или чисткой.
- Соблюдайте указания в главе «Чистка», касающиеся очистки поверхностей, соприкасающихся с продуктами питания.

ПРЕДУПРЕЖДЕНИЕ об опасности травмирования

- Будьте осторожны при манипуляциях с насадкой с ножами или при опустошении или очистке чаши.
- На прикасайтесь к движущимся деталям устройства и никогда не пытайтесь остановить движущиеся части устройства рукой или другими предметами.
- Не прикасайтесь к ножам голыми руками.
- Перед заменой принадлежностей или деталей, двигающихся во время работы, устройство необходимо выключить и отключить от электросети.
- Не используйте устройство, если ножи повреждены.
- Используйте только оригинальные принадлежности, поставляющиеся в комплекте с устройством.
- Не измельчайте жесткие продукты или зерна, перед измельчением отделяйте стебли и черешки. При измельчении мяса заранее удаляйте кости и сухожилия, которые могут в нем быть.

ОСТОРОЖНО: причинение материального ущерба

- Используйте устройство в режиме постоянной работы не более 30 секунд за один прием. При работе в импульсном режиме, т. е. при включении только на короткое время, устройство можно использовать немного дольше. После этого дайте устройству остыть в течение примерно трех минут (= 1 цикл). После трех полных циклов (30 секунд непрерывной работы или немного дольше в импульсном режиме с последующим перерывом 3 минуты) устройство необходимо охлаждать 15 минут.
- Ни в коем случае не используйте устройство без продуктов, двигатель может перегреться.
- Никогда не ставьте устройство на горячие поверхности (например, нагревательные элементы электроплиты и т. п.) или рядом с ними.
- Не допускайте соприкосновения сетевого кабеля с горячими частями.
- Никогда не подвергайте устройство воздействию высокой температуры (отопление и т. п.) или неблагоприятных погодных условий (дождь и т. п.).
- Ставьте устройство на немаркую ровную рабочую поверхность, которая хорошо чистится. При обработке продуктов питания невозможно избежать образования брызг.
- Используйте только оригинальные принадлежности.

Использование по назначению

Электрический измельчитель предназначен только для измельчения продуктов питания, например фруктов, овощей, трав и тому подобного.

Перерабатывать разрешается только продукты питания.

Учитывайте, что при переработке очень жестких продуктов питания ножи изнашиваются быстрее.

Кипящие или горячие жидкости нельзя смешивать с помощью устройства.

Измельчитель предназначен только для личного пользования в закрытых помещениях и не предназначен для коммерческого использования.

Используйте измельчитель только в соответствии с описанием в данной инструкции по эксплуатации. Любое иное использование считается использованием не по назначению и может привести к причинению материального ущерба или даже травмированию человека.

Изготовитель и дилер не несут ответственности за ущерб, причиненный в результате использования устройства не по назначению или неправильного использования.

Объем поставки

- Электрический измельчитель с принадлежностями
- Руководство по эксплуатации

Краткий обзор (см. страницу справа)

1 Кнопка включения/выключения, разделенная на две части:
Уровень мощности **I**: низкая скорость – для мягких продуктов
Уровень мощности **II**: высокая скорость – для жестких продуктов

2 Двигатель

3 Сетевой кабель со штекером

4 Крышка с резиновым уплотнением

5 Верхний нож

6 Нижний нож

7 Стеклянная чаша

8 Противоскользящая подставка

9 Зубчатый вал

Краткий обзор

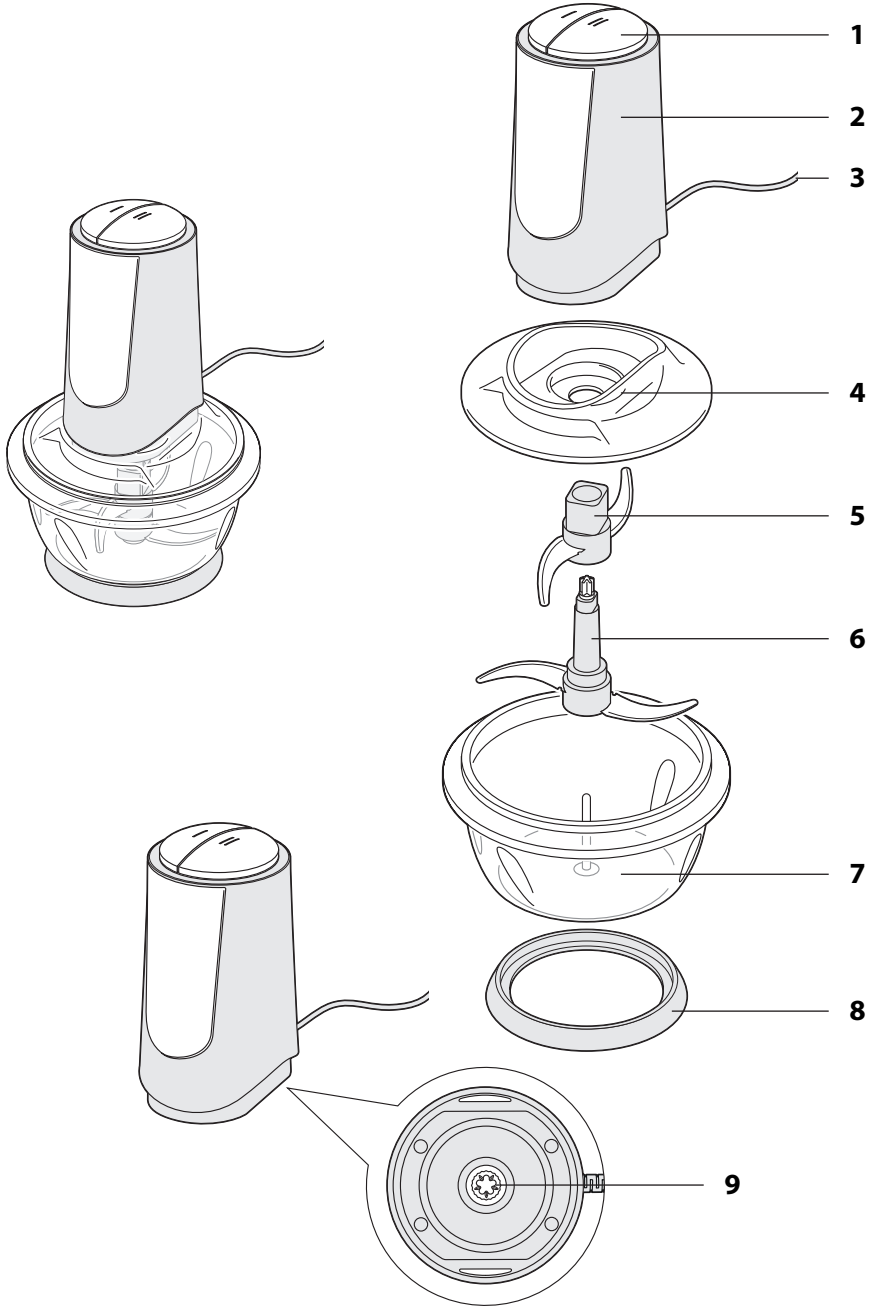

Русский

Распаковка и проверка

ПРЕДУПРЕЖДЕНИЕ о травмировании

- Ножи очень острые. Соблюдайте осторожность при установке, чистке и снятии защиты лезвий.

1. Извлеките устройство из упаковки и тщательно удалите весь упаковочный материал.
2. Проверьте полноту комплекта поставки.
3. Проверьте, нет ли повреждений на устройстве или его компонентах. Если они есть, не используйте измельчитель. В этом случае обратитесь к продавцу, у которого вы приобрели устройство.

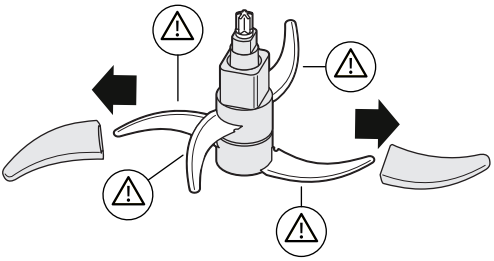

4. Осторожно снимите защитные пленки с лезвий. ОСТОРОЖНО: Опасность травмирования!
5. Очистите все детали перед первым использованием, см. главу «Очистка».

Использование

ПРЕДУПРЕЖДЕНИЕ о травмировании

- Всегда выключайте измельчитель и вытаскивайте сетевой штекер из розетки при сборке или разборке измельчителя.
- Не прикасайтесь к ножам голыми руками, ножи очень острые.
- Снимайте крышку только после того, как насадка с ножами перестанет вращаться.
- Не перемещайте работающий измельчитель.
- Следите за тем, чтобы в процессе смешивания в измельчитель или в стеклянную чашу не попадали руки, волосы, предметы одежды, украшения или другие предметы.

УКАЗАНИЕ по предотвращению материального ущерба

- Используйте устройство в режиме постоянной работы не более 30 секунд за один прием. При работе в импульсном режиме, т. е. при включении только на короткое время, устройство можно использовать немного дольше. После этого дайте устройству остыть в течение примерно трех минут (= 1 цикл). После трех полных циклов (30 секунд непрерывной работы или немного дольше в импульсном режиме с последующим перерывом 3 минуты) устройство необходимо охлаждать 15 минут.
- Устанавливайте измельчитель на ровную, сухую и нескользкую рабочую поверхность.
- Не ставьте измельчитель на край или на угол рабочей поверхности.
- Никогда не ставьте измельчитель на горячие поверхности (например, нагревательные элементы электрической плиты, трубы отопления и т. п.) или рядом с ними.

Подготовка продуктов

При обработке очень жестких продуктов ножи изнашиваются быстрее.

- Нарежьте продукты на маленькие куски размером 1–2 см перед тем, как положить их в чашу.
- При переработке мяса удалите кости, сухожилия и кожу.

Таблица со временем обработки

Приведенные далее значения времени и количества являются ориентировочными и могут варьироваться в зависимости от свойств и свежести перерабатываемых продуктов.

Продукт	Количество	Уровень	Время переработки
Мясо	300 г	II	10 с
Чеснок	200 г	I	10 с
Петрушка	200 г	I	10 с
Чили	200 г	II	10 с
Морковь	200 г	II	10 с

Сборка измельчителя

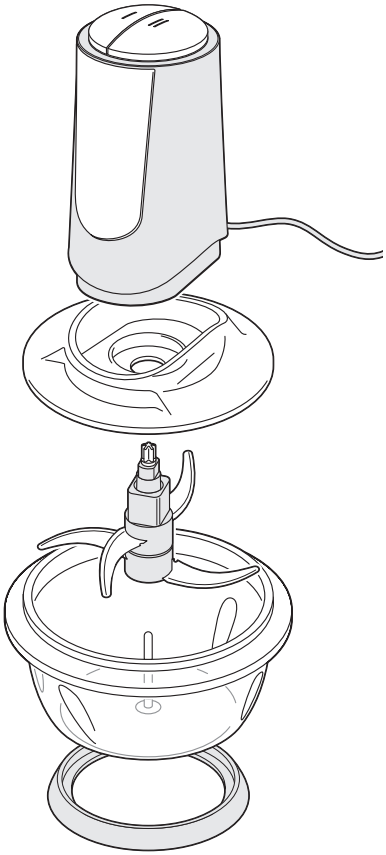

1. Положите противоскользящую подставку на ровную, сухую и нескользкую рабочую поверхность.
2. Поставьте стеклянную чашу на противоскользящую подставку.
3. Установите насадку с ножами на стойку в чаше (при этом немного поверните насадку с ножами при необходимости, чтобы ее можно было вставить до конца).
4. Положите продукты в чашу.

   Чаша должна быть наполнена максимум на 2/3.
5. Установите крышку на чашу.
6. Установите двигатель на конец вала ножевой насадки, выступающий из отверстия в крышке.
   Двигатель должен плотно прилегать к пазу в крышке и ощутимо зафиксироваться.

   Если необходимо:
   - Снимите двигатель и немного поверните вал ножевой вставки рукой.
   - Снова установите двигатель.
7. Подключите измельчитель к хорошо доступной розетке.

Измельчение продуктов

С помощью кнопки включения/выключения выберите подходящий уровень мощности: **I** или **II**.

- Уровень мощности **I** характеризуется низкой скоростью и предназначается для переработки мягких продуктов.
- Уровень мощности **II** характеризуется высокой скоростью и предназначается для переработки жестких продуктов.

1. Нажмите соответствующую кнопку максимум на 30 секунд, чтобы измельчить продукты. После этого дайте двигателю остыть в течение трех минут.
2. Повторите шаг 1, если продукты измельчились недостаточно.
3. Выньте сетевой штекер из розетки.

4. Снимите двигатель и насадку.
5. Выньте ножевую насадку из стеклянной чаши.
6. Выньте продукты из стеклянной чаши.

Советы по переработке

- Для равномерного измельчения продуктов время от времени выключайте устройство. Затем снова сдвиньте продукты в центр чаши резиновым скребком. После этого можно снова включать устройство.
- Также используйте устройство в импульсном режиме, коротко нажимая кнопку **I** или **II**. В результате остановки вращающихся ножей часть продуктов падает вниз под ножи. Это позволяет достичь равномерности переработки.
- Во многих случаях измельчитель выполняет работу за считанные секунды. Избегайте слишком долгого смешивания, чтобы сохранить структуру продукта.
- Переработанные продукты необходимо сразу же употребить в пищу или использовать для дальнейшего приготовления. Чаша не предназначена для длительного хранения продуктов.

Защита от перегрева

Устройство оснащено встроенной защитой от перегрева. При срабатывании защиты от перегрева работающее устройство сразу же отключается.

В этом случае:

1. Отпустите соответствующую кнопку уровня мощности (**I** или **II**) и выньте сетевой штекер из розетки.
2. Дайте устройству остыть не менее 30 минут.

После этого устройство снова можно использовать как обычно.

Разделение насадки с ножами

ПРЕДУПРЕЖДЕНИЕ о травмировании

– Не прикасайтесь к ножам голыми руками, ножи очень острые. Если насадка с ножами еще чистая, мы рекомендуем надеть на лезвия защитные насадки.

Насадка с ножами состоит из двух частей. Для чистки полностью загрязненной насадки с ножами может быть целесообразно разделить ее.

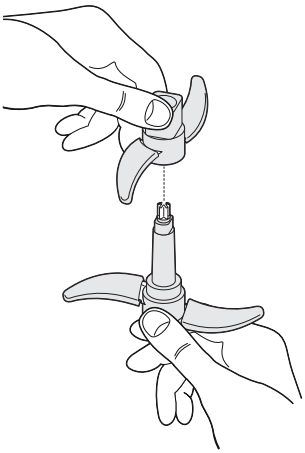

1. Возьмите насадку с ножами в руку.
2. Поверните верхнюю часть от себя или до упора по часовой стрелке.
3. Снимите верхнюю часть насадки с ножами.

   Сборка осуществляется в обратном порядке.

Очистка

ОПАСНОСТЬ поражения электрическим током

- Выключите измельчитель и вытяните сетевой штекер из розетки пред тем, как чистить измельчитель.
- Никогда не погружайте двигатель в воду или в другие жидкости. Следите за тем, чтобы в корпус не попала вода.
- Не используйте для чистки пароочистители.

ПРЕДУПРЕЖДЕНИЕ о травмировании

- Не прикасайтесь к ножам голыми руками.
- При очистке насадки с ножами действуйте очень осторожно.

УКАЗАНИЕ по предотвращению материального ущерба

- Не используйте агрессивные чистящие средства, щетки с металлической или нейлоновой щетиной, а также острые или металлические чистящие предметы, например ножи, жесткие лопатки и тому подобное. Они могут повредить поверхность.
- Ни в коем случае не кладите двигатель в посудомоечную машину. Это повредит его.

Устройство необходимо очищать после каждого использования. По возможности очищайте устройство сразу после использования, чтобы избежать присыхания продуктов.

1. Вытяните сетевой штекер из розетки и дайте двигателю полностью остыть.
2. Очищайте двигатель сухой или слегка влажной салфеткой.
3. При необходимости разделите насадку с ножами, см. раздел «Разделение насадки с ножами».

4. Очищайте насадку с ножами, крышку, стеклянную чашу и противоскользящую подставку мягкой влажной салфеткой в теплой воде с добавлением моющего средства. В качестве альтернативы эти детали можно также мыть в посудомоечной машине (но не двигатель!)
5. Ополосните все детали чистой водой.
6. Тщательно просушите отдельные детали кухонным полотенцем.

На краю крышки находится резиновое уплотнение. Во время чистки его можно просто снять, протереть салфеткой, а затем снова установить.

Хранение

1. Очистите измельчитель, как описано в главе «Очистка».
2. Храните измельчитель в чистом, сухом и незамерзающем месте, недоступном для детей.
3. По возможности храните измельчитель в оригинальной упаковке, чтобы защитить его от пыли и брызг воды.

Неисправность/устранение

Неисправность	Возможная причина
Устройство не работает.	▪ Проверьте, вставлен ли штекер в розетку. ▪ Устройство было неправильно собрано. Измельчитель работает только в том случае, если он правильно собран. ▪ Если вы долго использовали устройство без достаточных перерывов, то могла сработать защита от перегрева. – Выключите измельчитель и выньте сетевой штекер из розетки. – Дайте устройству остыть в течение примерно 30 минут, прежде чем снова использовать его.
Насадка с ножами не вращается.	Стеклянная чаша наполнена неподходящими продуктами. – Выключите измельчитель и выньте сетевой штекер из розетки. – Освободите чашу.

Русский

Неисправность	Возможная причина
Во время использования измельчитель вибрирует сильнее обычного и/или производит больше шума.	▪ Он стоит на неустойчивой поверхности. ▪ Чаша переполнена. – Выключите измельчитель и выньте сетевой штекер из розетки. – Частично освободите стеклянную чашу.
Устройство отключается во время использования.	▪ Сработала защита от перегрева, см. раздел «Защита от перегрева».

Технические данные

Модель:	электрический измельчитель KA 2110
Электропитание:	220–240 В перем. тока, 50-60 Гц
Мощность:	номинальная: 400 Вт
Класс защиты:	II ⧈
макс. объем заполнения:	ок. 660 мл
Поставщик (не является адресом для сервисного обслуживания):	GRENDS GmbH Stahltwiete 23 22761 Hamburg, Германия

Наши изделия постоянно совершенствуются и улучшаются.
По этой причине в любое время возможно внесение изменений в конструкцию и технических изменений.

Гарантия

Компания GRENDS GmbH гарантирует в течение 2 лет с момента покупки бесплатное исправление дефектов путем ремонта или обмена.

В случае возникновения претензии по гарантии, пожалуйста, верните продукт с доказательством покупки (чек) вашему дилеру (с указанием причины претензии).

Эксклюзивный дистрибьютор в РФ ООО «Премиум Кофе Солюшнз»

+7(499)341-19-95. Официальный сервисный центр ООО «ДС-Сервис»

+7 (495) 971-75-32 https://dsservise.ru/

Заявление о соответствии

Настоящим компания GRENDS GmbH заявляет, что электрический измельчитель KA 2110 соответствует директивам 2014/30/EC, 2014/35/EC и 2011/65/EC.

Заявление теряет свою силу, если в устройство будет внесено изменение, не согласованное с нами.

Гамбург, ноябрь 2024
GRENDS GmbH

Утилизация

Утилизация упаковки

Утилизируйте упаковку в соответствии с ее типом. Картон сдается в макулатуру, а пленка — в пункт приема отходов на утилизацию.

Утилизация изделия

Утилизируйте изделие в соответствии с предписаниями, действующими в Вашей стране.

Устройства нельзя утилизировать вместе с обычными бытовыми отходами

В конце срока эксплуатации изделие необходимо утилизировать в установленном порядке. При этом содержащиеся в устройстве материалы отправляются на вторичную переработку, что позволяет предотвратить загрязнение окружающей среды. Сдайте старое устройство в пункт сбора электронных отходов или вторсырья.

Для получения дополнительной информации обратитесь на местное предприятие по утилизации отходов или в коммунальное управление.